MIAC
MÁQUINAS AGRÍCOLAS

INDÚSTRIAS COLOMBO

Catálogo de Peças
Parts Catalogue
Catálogo de Piezas

FZL Múltipla

Colhedora-Recolhedora
Head-Pickup
Cosechador-Recolhedora

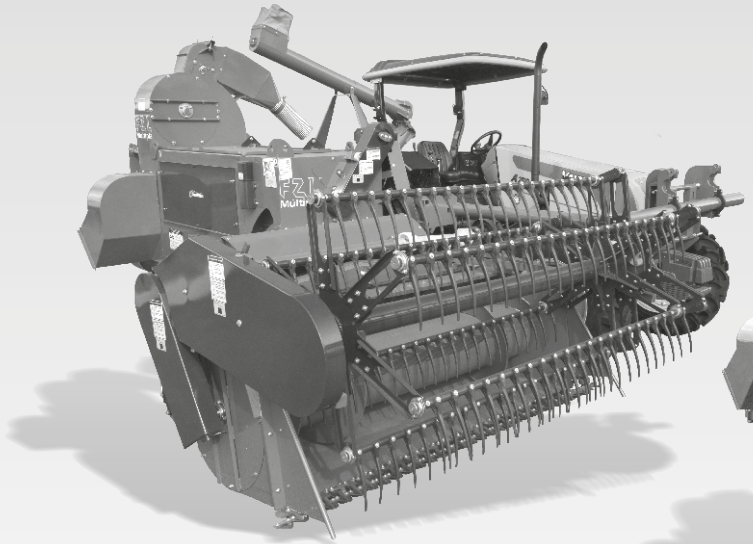

plataforma de cereal
plataforma cereales
soybeans and bean platform

plataforma de milho
plataforma para maíz
corn platform

plataforma de feijão
plataforma de fríjol
bean platform

Departamento de peças MIAC: **55 17 3572 9000**
Versão eletrônica disponível no site: **www.miac.com.br**

104.923-3 - revisão 2 - 12/15

Prezado cliente MIAC - Colombo

Parabéns pela aquisição!

Temos a certeza que você realizou uma excelente compra, escolhendo a FZL Múltipla, uma máquina projetada e construída com o que há de melhor em tecnologia e qualidade.
Neste catálogo de peças você encontrará todos os itens/peças de reposição para manutenção de sua colhedora/recolhedora. Caso você necessite maiores esclarecimentos sobre o fornecimento de algum item/peça de reposição para o equipamento à MIAC/COLOMBO coloca à sua disposição o Departamento de Peças, consulte nossos técnicos sempre que for necessário.
Agradecemos por escolher uma máquina realmente adequada às suas necessidades.

Departamento de Peças MIAC
Telefone e Fax: 55 17 3572 9000

Endereço: Av. Luiz Colombo, 106 - Caixa Postal 10
CEP 15830 000 - Pindorama/SP - Brasil

e-mail: comercial.miac@industriascolombo.com.br
site: www.miac.com.br

Dear Colombo Customers

Congratulations for yours purchasing!

We assure that you made and excellent purchasing, choosing the FZL Múltipla, a machine designed and manufactured with the best of the technology and quality.
In this parts catalog you will find the spare parts to maintenance your machine.
We thank you for your choice of a machine really suitable to your needs.
Please contact your dealer to purchase the original parts and technical information.

Estimado cliente Colombo

Felicitaciones por su adquisición!

Tenemos certeza que Usted realizó una excelente compra, eligiendo el FZL Múltipla, una máquina desarrollada y construida con la mayor tecnología y calidad.
En este Catálogo de Partes Usted encontrará todos los ítems/ de repuestos para el mantenimiento de su máquina.
Caso Usted necesite más informaciones sobre el suministro de algún ítem/repuesto, Colombo pone a su disposición el Departamento de Partes, o consulte nuestro distribuidor local.
Gracias por elegir nuestra marca, garantizamos que realmente es apropiada a sus necesidades.

ÍNDICE - INDEX - ÍNDICE

Frontal Completo
Front Unit
Frontal Completo 7

Plataforma Colhedora Milho
Corn Pickup Platform
Plataforma Cosechadora de Maíz 9/11/13

Carrinho Esquerdo Milho
Corn Pickup Unit - Left Side
Recogedor Izquierdo - Maíz 15/17

Carrinho Direito Milho
Corn Pickup Unit - Right Side
Recogedor Derecho - Maíz 19/21

Chassi
Chassis
Chasis 23/25/27

Chassi Traseiro
Rear Chassis
Chasis Trasero 29/31

Conjunto Eixo de Rodas
Wheels Axle Unit
Conjunto Eje de Ruedas 33

Cilindro Batedor Milho
Corn Thresher Cylinder
Cilindro Batidor de Maíz 35

Peneira Vibratória
Shaker Pan Sieve
Criba Vibratoria 37

Condutor de Grãos
Grain Elevator
Conductor de Granos 39

Caçamba Graneleira
Grain Tank Unit
Tolva Granelera 41/43/45

Conjunto Hidráulico - Milho/Feijão
Hydraulic Unit - Corn/Bean
Conjunto Hidráulico - Maíz/Fríjol 47

Suporte Lateral - Cereais
Lateral Support - Cereals
Soporte Lateral - Cereales 49

Plataforma Recolhedora Cereais
Cereal Pickup Platform
Plataforma Recogedora de Cereales 51/53/55

Molinete
Pickup Reel
Molinete 57

Molinete Lateral
Pickup Side Reel
Molinete Lateral 59

Barra de Corte Plataforma Cereais
Cereal Platform Cutting Bar
Barra de Corte de la Plataforma de Cereales 61

Cilindro Cereais e Feijão
Cereal and Bean Cylinder
Cilindro de Cereales y Frijoles 63

Bica de Descarga Cereais
Cereal Grain Tank Chute
Boca de Descarga - Cereales 65

Conjunto Hidráulico Kit Cereais
Hydraulic Unit - Cereals
Conjunto Hidráulico Cereales 67

Plataforma Recolhedora Feijão
Bean Pickup Platform
Plataforma Recogedora de Fríjol 69

Rolo Recolhedor
Pickup Roller
Rodillo Recogedor 71

Caixa de Transmissão Eixo Lateral Esquerdo
Gearbox - Left Shaft
Caja de Cambios Eje Lateral Izquierda 73

Caixa de Transmissão Eixo Lateral Direito
Gearbox - Right Shaft
Caja de Cambios - Eje Lateral Derecho 75

Caixa de Transmissão
Gearbox
Caja de cambios 77/79

Caixa Acionamento Graneleiro
Grain Tank Starter Gear Box
Caja Accionamiento Tolva Granelera 81

Conjunto Adesivos
Set Adhesives
Conjunto Adhesivos 83

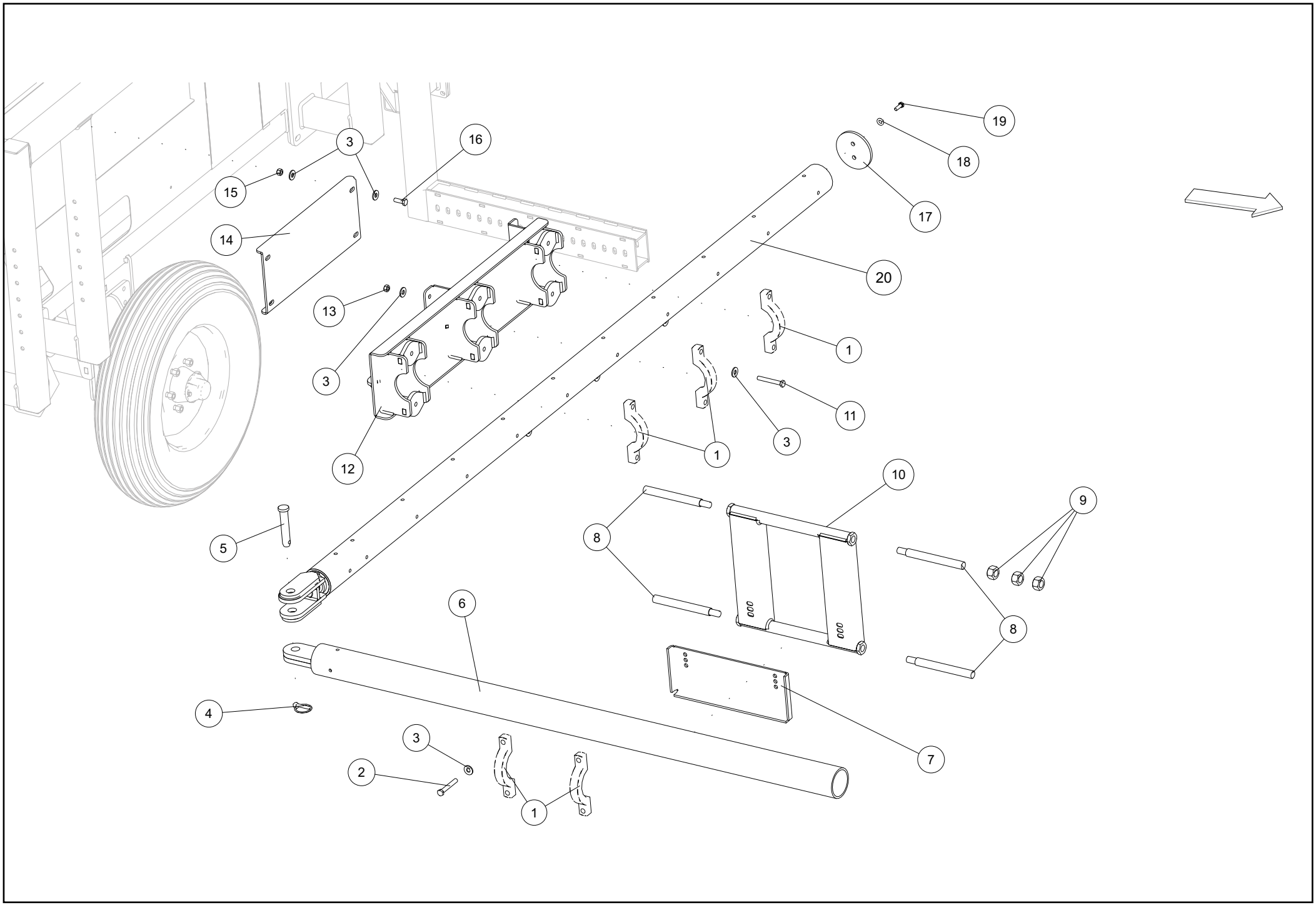
19
18
17
16
3
15
14
20
13
1
3
11
3
1
12
10
9
5
8
6
8
4
7
3
2
1

135.700-0	Frontal Completo Front Unit Frontal Completo					
It.	**Código|Code**	**Descrição**	**Description**	**Descripción**	**Especificações / Spec. / Espec.**	**Qtd.**
1	074.982-0	Abracadeira	Clamp	Abrazadera	Tubo 4” Fundido FoFo GGG50	5
2	064.039-6	Parafuso Sextavado	Hex bolt	Tornillo hexagonal	1/2” x 3.1/2” UNC Dur. G.5 Zincado	10
3	047.304-5	Arruela Lisa	Flat washer	Arandela lisa	1/2” Esp. 3,00mm Zincada 70 pcs P/Kg	20
4	120.688-1	Pino Argola	Ring pin	Pasador con anillo	3/8”	1
5	119.707-7	Pino Liso Terceiro Ponto Simples	Clevis pin	Pasador ajustado con cabeza	1”x 140mm (ref. MP9110-A _MACHPARTS)	1
6	101.691-2	Tubo Dianteiro Trator	Front Tube - Tractor	Tubo frontal - Tractor		1
7	113.248-3	Chapa Apoio Trava	Lock supporting plate	Placa de seguridad soporte	#1/4”GQ x 190 x 490mm	1
8	043.755-8	Rosca	Threaded bar	Barra roscada	1” x 250mm UNC (c/ Rebaixo)	4
9	028.862-4	Porca Sextavado	Hex nut	Tuerca hexagonal	Alt. 21,11 à 22,53mm 8 FPP 1” UNC Zincada	12
10	101.695-7	Trava Engate	Coupling lock	Acoplamiento de bloqueo		1
11	057.053-5	Parafuso Sextavado	Hex bolt	Tornillo hexagonal	M12 x 90mm MA RP Dur. 8.8 Zincado	6
12	101.673-0	Suporte	Support	Soporte		1
13	006.249-0	Porca Sextavado	Hex nut	Tuerca hexagonal	M12 MA Zincada Alt. 9,64 à 10,00mm P. 1,75mm	10
14	101.699-1	Chapa Fixacao Suporte	Fixation plate - Support	Placa de fijación de soporte	#1/4” GQ x 270 x 556 mm	1
15	075.983-0	Porca Travante	Lock nut	Tuerca de seguridad	M12 x 1 MA Nylon	10
16	116.491-0	Parafuso Sextavado	Hex bolt	Tornillo hexagonal	M12 x 35mm MA RI Dur. 8.8 Zincado	10
17	101.700-3	Chapa Stop Engate Movel	Lock plate - Mobile coupling	Placa de seguridad - Acoplamiento móvil	#3/8” GQ x De132 mm	1
18	060.791-7	Arruela Lisa	Flat washer	Arandela lisa	7/16” Esp. 3,00mm Zincada 75 pcs P/Kg	1
19	069.110-1	Parafuso Sextavado	Hex bolt	Tornillo hexagonal	M10 x 30mm P. 1,75mm MA Dur. 8.8 Zincado	1
20	101.680-4	Engate Movel	Mobile coupling	Acoplamiento móvil		1

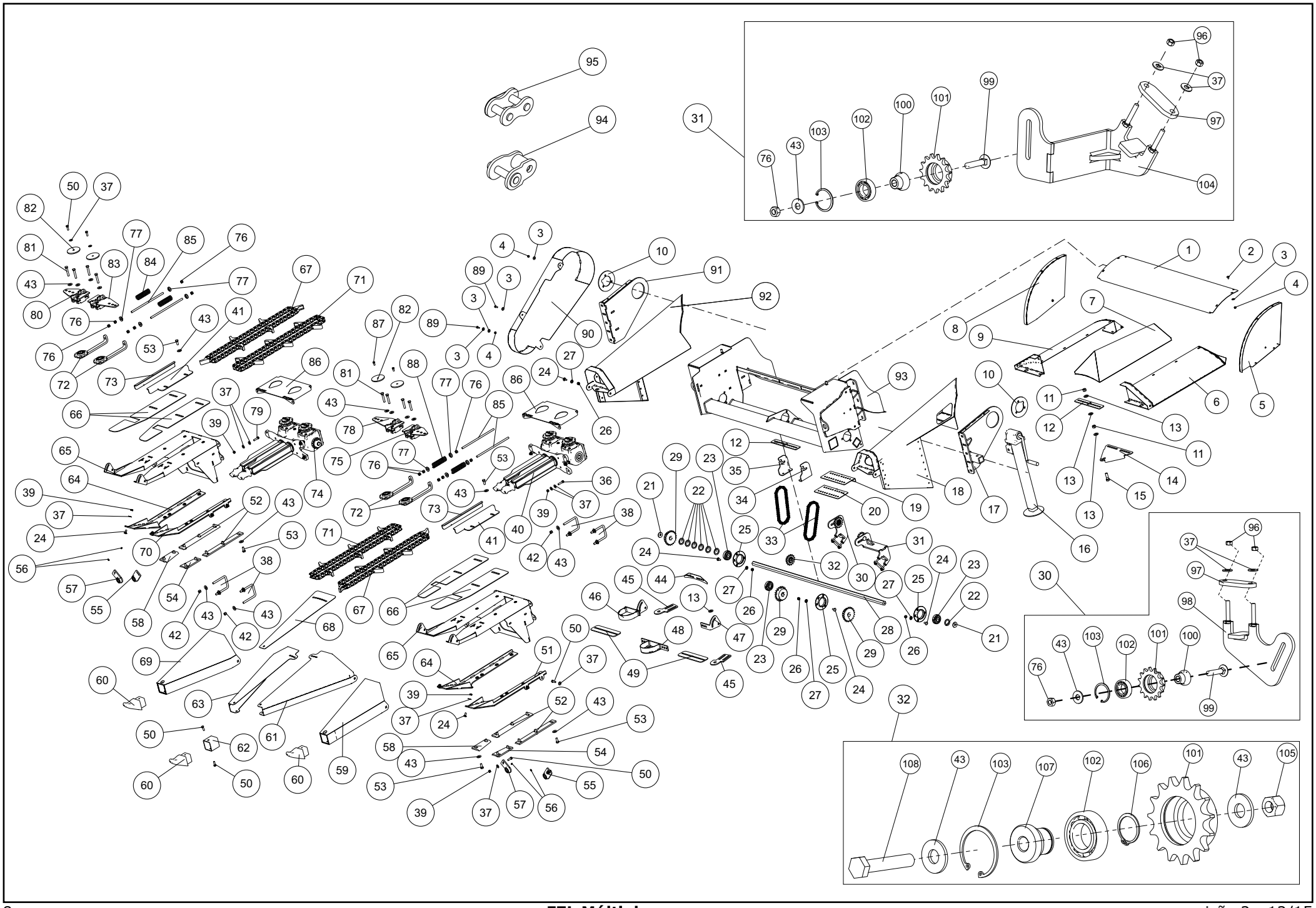

009.402-7	Plataforma Colhedora Milho Corn Pickup Platform Plataforma Cosechadora de Maíz					
It.	**Código|Code**	**Descrição**	**Description**	**Descripción**	**Especificações / Spec. / Espec.**	**Qtd.**
1	065.145-8	Chapa Superior	Upper plate	Placa superior	#14FQ x 312 x 1385mm	1
2	031.863-0	Parafuso Frances	Carriage bolt	Tornillo francés	Zincado M8 x 16 x P. 1,25	8
3	028.057-4	Arruela Lisa	Flat washer	Arandela lisa	5/16" Zincada 300 pcs P/Kg	16
4	025.439-5	Porca Travante	Lock nut	Tuerca de seguridad	M8 Nylon Alt. 7,64 à 8,00mm P. 1,25mm	16
5	035.487-8	Lateral Esquerda	Right side	Lado derecho		1
6	025.546-4	Carenagem Esquerda	Left Guard	Protección izquierda		1
7	101.556-7	Carenagem	Guard	Protección		1
8	028.507-9	Lateral Direita	Left side	Lado izquierdo		1
9	011.177-7	Carenagem Direita	Right Guard	Protección derecha		1
10	011.230-9	Chapa Calco	Shim plate	Placa de apoyo	#3/16"FQ x 160 x 160mm	2
11	038.465-0	Porca Sextavado	Hex nut	Tuerca hexagonal	M16 MA Zincada Alt. 12,57 à 13,00mm P. 2,0mm	8
12	036.511-6	Chapa Suporte	Support plate	Placa de soporte	#3/16"FQ x 47 x 300 mm	2
13	043.060-6	Arruela Lisa	Flat washer	Arandela lisa	5/8" Esp. 3,00mm Zincada 45 pcs P/Kg	6
14	028.360-0	Complemento Carenagem	Guard part	Protección completa	# 3/16" FQ x 207 x 299 mm	1
15	007.240-4	Parafuso Sextavado	Hex bolt	Tornillo hexagonal	Zincado M16 x 50mm x P. 2,0	6
16	016.585-8	Pé Descanso	Support jack	Pie de apoyo	480mm Curso 350 Ref. RIMA RDB05	1
17	023.322-7	Articulador Esquerdo	Left articulator	Articulación izquierda		1
18	044.648-5	Carenagem Esquerda	Left Guard	Protección izquierda		1
19	022.527-0	Chapa Base Esquerda	Left base plate	Placa base izquierda	#11FQ x 140 x 290 mm	1
20	071.132-4	Chapa Base Direita	Right base plate	Placa base derecha	#11FQ x 140 x 290 mm	1
21	020.355-2	Chapa Arruela	Flat Washer	Arandela plana	#3/16'' FQxDE=40 DI=13,3mm DE=40 DI=13,3mm	2
22	140.571-0	Chapa Calco	Shim plate	Placa de apoyo	#11 FQ x De50 mm Di:35 De:50 #11	7
23	032.265-1	Rolamento	Rolling bearing	Rodamiento	Cod.INA SK102-207-KRR-B-L402/70-AH11 UC Sext. 1.1/8"	3
24	009.713-1	Parafuso Francês	Carriage bolt	Tornillo francés	Zincado 3M10 x 25mm P. 1,50mm	42
25	123.045-9	Mancal	Bearing	Cojinete	Aço 35	3
26	050.553-8	Porca Travante	Lock nut	Tuerca de seguridad	Alt. 9,64 a 10,00mm P. 1,5mm M10 Nylon	6
27	060.791-7	Arruela Lisa Zincada	Galvanized flat washer	Arandela lisa galvanizada	75 pcs P/Kg	42
28	064.813-9	Eixo Sextavado Inferior Esteira	Lower hexagonal axle - Pickup header	Eje hexagonal inferior - Cabezal	Sext. 1.1/8'' x 1570 mm 7/16" Esp. 3,00mm	1
29	022.211-7	Engrenagem	Gears	Engranaje	Engr. Aço 21Z 50/1 Furo Sext. 1.1/8"	3
30	128.035-6	Suporte esticador completo	Tensioner support unit	Soporte tensor completo		1
31	126.719-7	Suporte Maior esticador completo	Large support - Tensioner unit	Soporte mayor - Tensor completo		1
32	131.330-7	Esticador completo	Tensioner unit	Tensor completo	Completo	1
33	016.991-0	Corrente	Chain	Cadena	ASA 50 5/8" x 725 mm	2
34	016.362-7	Chapa Esquerda	Left plate	Placa izquierda	#3/16"FQ x 163 x 109 mm -	1
35	060.937-2	Chapa Direita	Right plate	Placa derecha	# 3/16" FQ x 109 x 163 mm	1
36	107.119-6	Parafuso Sextavado	Hex bolt	Tornillo hexagonal	Zincado M10 x 40mm P. 1,5mm	8
37	040.625-0	Arruela Lisa	Flat washer	Arandela lisa	240 pcs P/Kg 3/8" Esp. 2,00mm Zincada	68
38	070.966-0	Grampo	Clamp	Abrazadera	Red. Tref. 1/2'' x 340 mm - RP 50/RP 50 mm	4
39	062.444-1	Porca Sextavado	Hex nut	Tuerca hexagonal	Alt. 7,64 à 8,00mm P. 1,50mm M10 MA Zincada	69
40	101.613-3	Caixa de transmissão	Gearbox	Caja de cambios		1
41	004.794-0	Suporte Esquerdo	Left Support	Soporte izquierdo	#3/16"FQ x 116 x 413 mm -	2
42	046.959-2	Porca Travante	Lock nut	Tuerca de seguridad	1/2" UNC c/ Inserto de Nylon Zincada	8
43	047.304-5	Arruela Lisa	Flat washer	Arandela lisa	1/2" Esp. 3,00mm Zincada 70 pcs P/Kg	79
44	052.435-3	Chapa fixação	Lock plate	Placa de fijación	#14FQ x 53 x 300 mm -	1
45	040.656-7	Chapa Fixação	Lock plate	Placa de fijación	#1/4"GQ x 74 x 192 mm -	2
46	101.991-9	Suporte Regulagem	Adjustment support	Soporte de reglaje		1
47	068.415-0	Suporte Esquerdo	Left support	Soporte izquierdo	# 1/4'' GQ x 96 x 210 mm	1
48	057.912-2	Suporte	Support	Soporte		1
49	006.940-6	Chapa Inferior	Lower plate	Placa inferior	#3/16"FQ x 90 x 287 mm	2
50	069.110-1	Parafuso Sextavado	Hex bolt	Tornillo hexagonal	M10 x 30mm P. 1,75mm Zincado	25

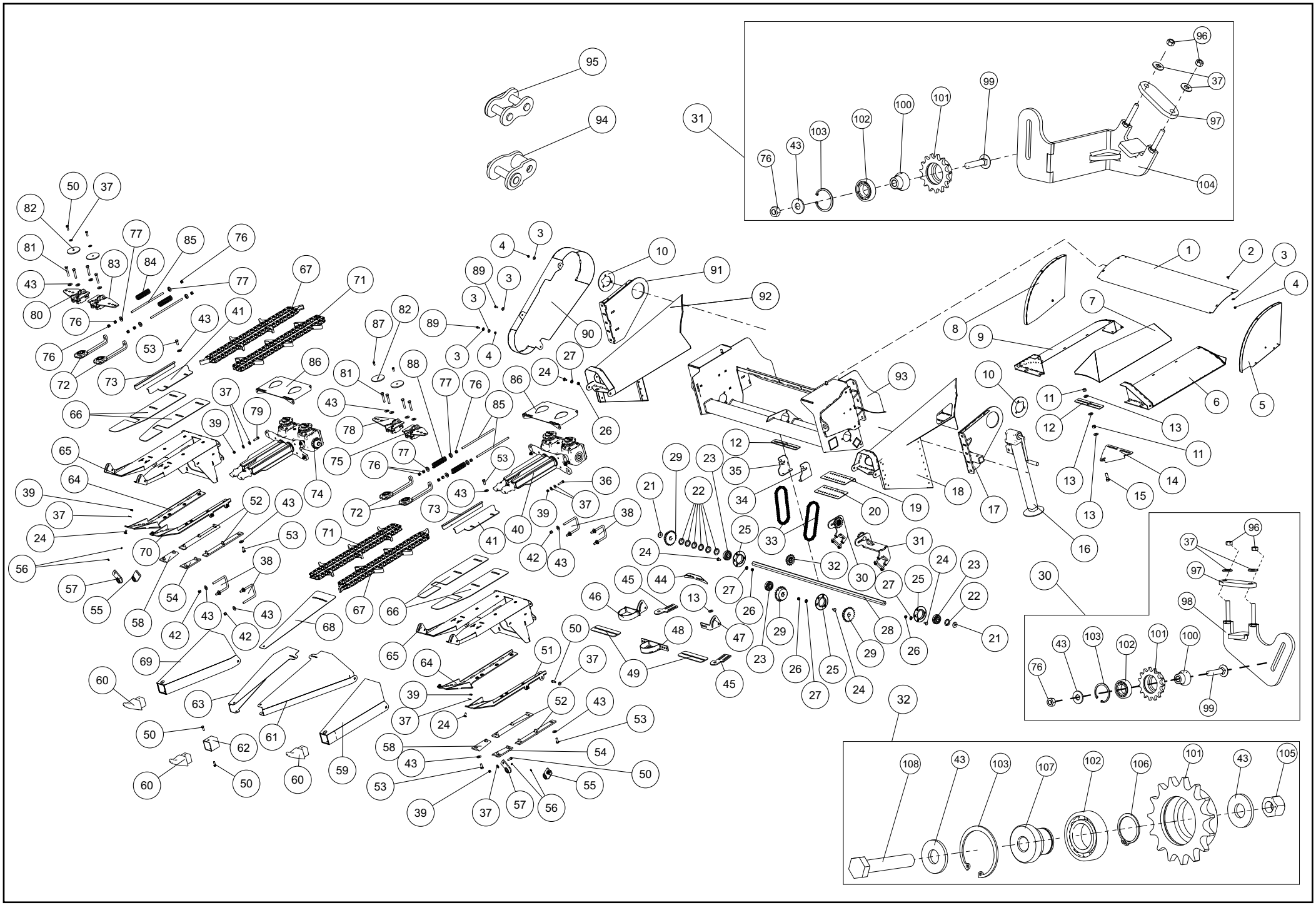

009.402-7	Plataforma Colhedora Milho Corn Pickup Platform Plataforma Cosechadora de Maíz					
It.	**Código|Code**	**Descrição**	**Description**	**Descripción**	**Especificações / Spec. / Espec.**	**Qtd.**
51	059.543-0	Suporte faca Esquerdo	Left side knife support	Soporte izquierdo del cuchillos		1
52	048.607-9	Faca	Knife	Cuchillo	#3/8”GQ x 65 x 390 m	4
53	017.690-6	Parafuso Sextavado	Hex bolt	Tornillo hexagonal	M12 x 30 x P. 1,75mm Zincado	44
54	074.099-0	Faca Direita	Right Knife	Cuchillo derecho	#3/8”GQ x 86 x 145mm	2
55	101.990-5	Mancal Esquerdo Bronze	Left bearing - Bronze	Cojinete izquierdo - Bronce		2
56	054.061-3	Graxeira Reta	Straight grease fitting	Boquilla engrasadora recta	28 FPP UNF 1/4” UNF	4
57	075.490-6	Mancal Bronze Direito	Right bronze bearing	Cojinete de bronce derecho		2
58	074.258-0	Faca Esquerda	Left Knife	Cuchillo izquierdo	#3/8”GQ x 86 x 145mm	2
59	005.226-4	Bico Esquerdo	Left snout	Boca izquierda		1
60	006.464-2	Bico Fundido	Cast point	Boca fundida		3
61	035.919-0	Carenagem Central Esquerda	Central left Guard	Protección central izquierda		1
62	048.901-3	Tubo Reforço	Reinforcement tube	Tubo de refuerzo		1
63	017.917-1	Carenagem Central Direita	Central right Guard	Protección central derecha		1
64	040.377-3	Suporte Faca Pirulito Direita	Right knife roll support	Soporte derecho del cuchillos		2
65	015.517-7	Estrutura Carrinho	Pickup unit	Estructura recogedora		2
66	001.320-2	Chapa Base Esticador	Base plate - Tensioner	Placa base - Tensor		4
67	074.438-1	Corrente	Chain	Cadena	CA 2060 H 8 x 8 Fechada	2
68	015.552-7	Chapa Superior	Upper plate	Placa superior		1
69	011.811-6	Bico Direito	Right snout	Boca derecha		1
70	059.543-0	Suporte Faca Esquerda	Left side knife support	Soporte izquierdo del cuchillos		2
71	074.438-1	Corrente	Chain	Cadena	CA 2060 H 8 x 8 Fechada	2
72	001.365-9	Esticador de corrente	Chain tensioner	Tensor de cadena		4
73	041.619-6	Suporte Direito	Right support	Soporte derecho	#3/16”FQ x 116 x 413 mm -	2
74	101.612-0	Caixa De Transmissão Direita	Right gearbox	Caja de cambios derecha		1
75	055.569-6	Suporte Esquerdo	Left support	Soporte izquierdo		1
76	006.249-0	Porca Sextavado	Hex nut	Tuerca hexagonal	Alt. 9,64 à 10,00mm P. 1,75mm M12 MA Zincada	68
77	068.472-6	Bucha	Bushing	Buje	Red.Lam.De=35 x 10mm F=24mm	8
78	003.670-4	Estrutura Suporte	Support structure	Estructura soporte		1
79	039.251-7	Parafuso Sextavado	Hex bolt	Tornillo hexagonal	M10 x 40mm P. 1,5mm Zincado	8
80	013.967-9	estrutura Esticador Direito	Right tensioner Structure	Estructura del tensor direcho		1
81	027.633-7	Parafuso Sextavado	Hex bolt	Tornillo hexagonal	Zincado M12 x 70mm P=1,75	8
82	044.294-1	Chapa Arruela Esticador Corrente	Flat washer - Chain tensioner	Arandela plana - Tensor de cadena	#1/4”GQ x 100 x 100 mm -	3
83	025.684-0	Suporte Esticador Direito	Tensioner support - Right Chain	Soporte tensor - Cadena derecha		1
84	057.985-5	Mola Compressão	Compression spring	Resorte de Tracción	A 6,0 de 37 di 25 Com.120 Pass.10/Esp.12	2
85	005.326-0	Rosca	Threaded rod	Barra roscada	M12 x 330mm MA - RP 270mm Zincada	4
86	102.068-8	Tampa	Cover	Tapa		2
87	059.778-3	Parafuso Sextavado	Hex bolt	Tornillo hexagonal	3/8” x 3/4” UNC Dur. G.5 Zincado	10
88	057.985-5	Mola Compressão	Compression spring	Resorte de Tracción	A 6,0 de 37 di 25 Com.120 Pass.10/Esp.12	4
89	019.066-4	Parafuso Sextavado	Hex bolt	Tornillo hexagonal	M8 x 20mm MA RI Dur. 8.8 Zincado	32
90	046.306-6	Capa Proteção	Protective cover	Cubierta de protección		1
91	042.457-2	Articulador Direito	Right articulation	Articulación derecha		1
92	069.399-1	Carenagem Direita	Right Guard	Protección derecha		1
93	059.945-0	Boca De Milho	Feeder inlet - Corn	Boquilla alimentadora - Maíz		1
94	018.036-4	Emenda Redução	Offset link	Eslabón reducción	HL 50/1 c/ Contra Pino (Daido)	1
95	063.666-5	Emenda Simples	Connecting link with spring clip	Eslabón simple	CL 50/1 c/ Contra Pino	1
96	075.983-0	Porca Auto Travante	Lock nut	Tuerca de seguridad	M12 x 1 MA Nylon	2
97	102.263-0	Chapa Base Fixacao Suporte	Base plate - Fixation support	Placa base - Soporte de fijación	#3/8”GQ x 40 x 111mm	1
98	128.030-8	Suporte Tensor Completo	Tensioner support unit	Soporte tensor completo		1
99	059.293-7	Parafuso Francês	Carriage bolt	Tornillo francés	M12 x 60mm MA Dur. 8.8 Zincado P. 1,75mm	1
100	125.196-3	Pino Esticador	Tensioner pin	Pasador del tensor	SAE 1020	1

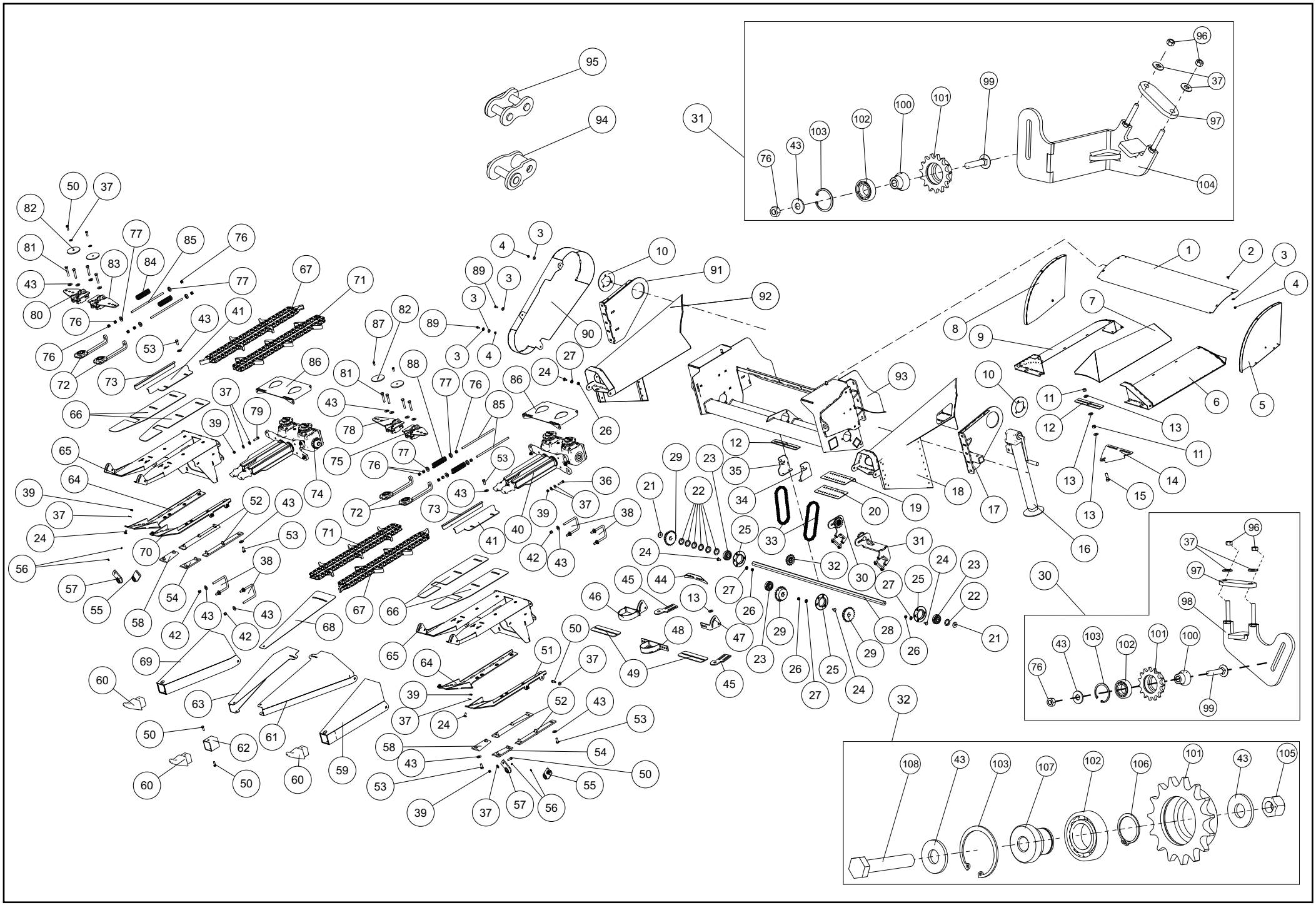

009.402-7	Plataforma Colhedora Milho Corn Pickup Platform Plataforma Cosechadora de Maíz					
It.	**Código|Code**	**Descrição**	**Description**	**Descripción**	**Especificações / Spec. / Espec.**	**Qtd.**
101	128.034-2	Engrenagem	Gears	Engranaje	Aco 15Z 50/1 F47	1
102	070.514-8	Rolamento Esfera	Spherical bearing	Cojinete esférico	6005 ZZ d=25mm D=47 B=12mm	1
103	001.155-3	Anel Trava Interno	Inner snap ring	Anillo de seguridad interno	MKI-47mm	1
104	126.718-3	Suporte Maior	Large support	Soporte mayor	Tensor Esteira	1
105	075.983-0	Porca Travante	Lock nut	Tuerca de seguridad	M12 x 1 MA Nylon	1
106	049.112-4	Anel Trava Externo	External snap ring	Anillo de seguridad externo	MKE-25mm	1
107	131.327-8	Pino Suporte Esticador	Support pin - Tensioner	Pasador soporte - Tensor	Red. Lami. 38,10 SAE 1020	1
108	041.179-6	Parafuso Sextavado	Hex bolt	Tornillo hexagonal	M12 x 65mm P=1,75 MA Zincado	1
109	043.913-3	Engrenagem	Gears	Engranaje	Aço 30Z 50/1 F.Sextavado 1.1/8’’	1

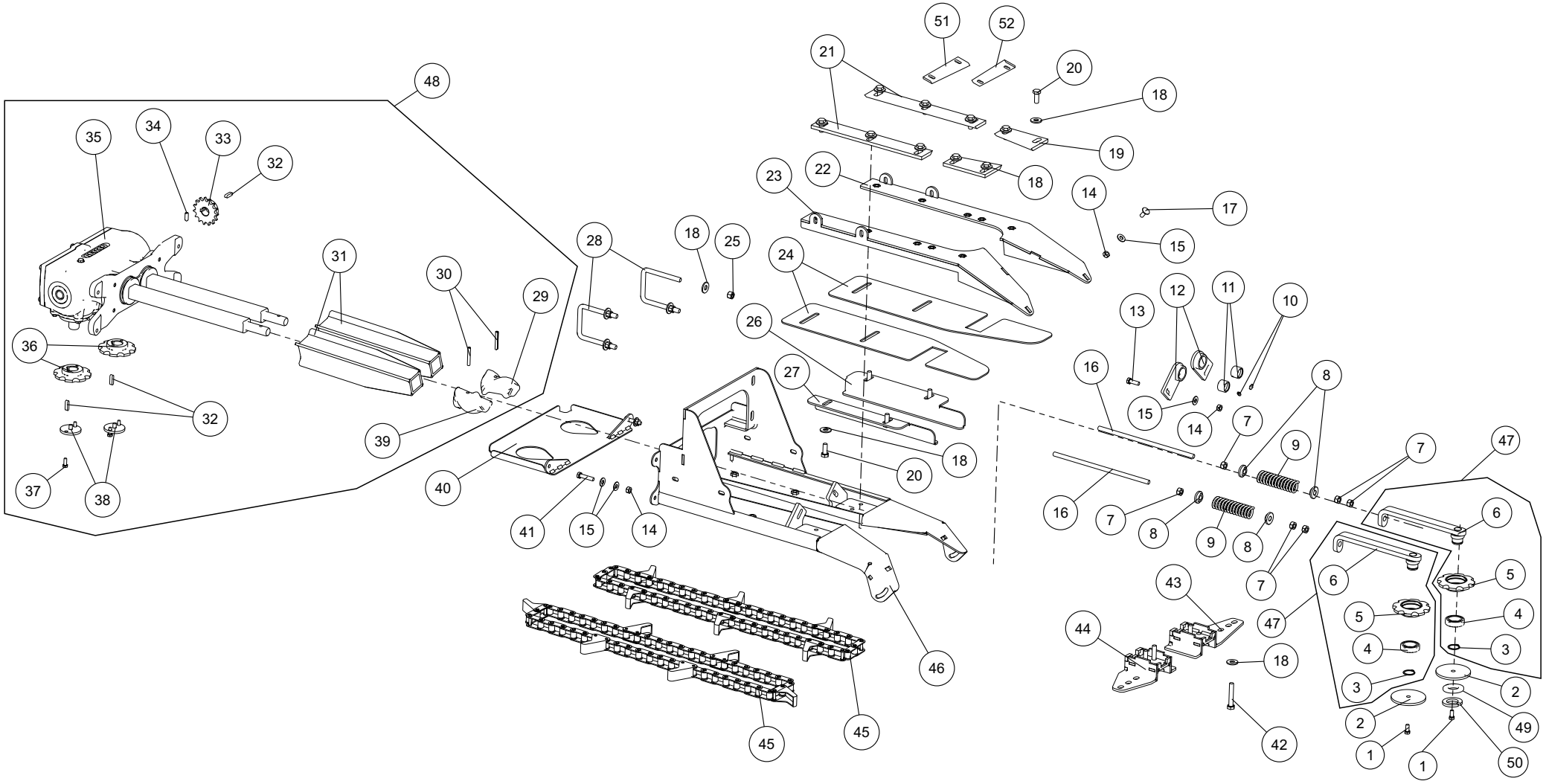
48
35
34
33
32
36
32
37
38
31
30
29
39
40
41
15
14
28
18
25
24
26
27
18
20
21
51
52
20
18
19
22
18
23
14
17
15
13
12
11
10
16
15
14
7
8
9
7
16
7
8
9
8
7
43
44
18
42
46
45
45
47
6
5
4
3
2
1
1
2
3
4
5
6
47
7
49
50

101.614-7	Carrinho Esquerdo Milho Corn Pickup Unit - Left Side Recogedor Izquierdo - Maíz					
It.	**Código|Code**	**Descrição**	**Description**	**Descripción**	**Especificações / Spec. / Espec.**	**Qtd.**
1	059.778-3	Parafuso Sextavado	Hex bolt	Tornillo hexagonal	3/8" x 3/4" UNC Dur. G.5 Zincado 16 FPP	8
2	044.294-1	Chapa Arruela	Flat Washer	Arandela plana	#1/4"GQ x 100 x 100 mm -	2
3	066.046-2	Anel Trava Externo	External snap ring	Anillo de seguridad externo	MKE-30mm	2
4	004.477-5	Rolamento Esfera	Spherical bearing	Cojinete esférico	6006 ZZ (1º Linha)	2
5	034.366-3	Engrenagem Fundida	Cast gear	Engranaje fundida	8Z CA 2060	2
6	023.236-0	Esticador Corrente	Chain tensioner	Cadena de tensor		2
7	006.249-0	Porca Sextavado	Hex nut	Tuerca hexagonal	M12 MA Zincada Alt. 9,64 à 10,00mm P. 1,75mm	22
8	068.472-6	Bucha	Bushing	Buje	Red.Lam.De=35 x 10mm F=24mm	4
9	057.985-5	Mola Compressão	Compression spring	Resorte de Tracción	A 6,0 de 37 di 25 Com.120 Pass.10/Esp.12	2
10	054.061-3	Graxeira Reta	Straight grease fitting	Boquilla engrasadora recta	1/4" UNF 28 FPP UNF	2
11	076.125-2	Bucha	Bushing	Buje	Tub. Bronze 1.1/4" x 22mm	2
12	074.830-4	Mancal	Bearing	Cojinete	FoFo GGG50	2
13	069.110-1	Parafuso Sextavado	Hex bolt	Tornillo hexagonal	M10 x 30mm MA Dur. 8.8 Zincado P. 1,75mm	6
14	062.444-1	Porca Sextavado	Hex nut	Tuerca hexagonal	M10 MA Zincada Alt. 7,64 à 8,00mm P. 1,50mm	22
15	040.625-0	Arruela Lisa	Flat washer	Arandela lisa	3/8" Esp. 2,00mm Zincada 240 pcs P/Kg	18
16	005.326-0	Rosca	Threaded rod	Barra roscada	M12 x 330mm P=1.75mm MA - RP 270mm Zincada	2
17	009.713-1	Parafuso Francês	Carriage bolt	Tornillo francés	M10 x 25mm P. 1,50mm MA Zincado	16
18	047.304-5	Arruela Lisa	Flat washer	Arandela lisa	1/2" Esp. 3,00mm Zincada 70 pcs P/Kg	26
19	074.258-0	Faca Esquerda	Left Knife	Cuchillo izquierdo	#3/8"GQ x 86 x 145mm	1
20	017.690-6	Parafuso Sextavado	Hex bolt	Tornillo hexagonal	M12 x 30 x P. 1,75mm MA Zincado	22
21	048.607-9	Faca	Knife	Cuchillo	#3/8"GQ x 65 x 390 mm -	2
22	040.377-3	Suporte Faca Direita	Right side knife support	Soporte derecho del cuchillos		1
23	059.543-0	Suporte Faca Esquerda	Left side knife support	Soporte izquierdo del cuchillos		1
24	001.320-2	Chapa Base Esticador	Base plate - Tensioner	Placa base - Tensor	#9FQ x 168 x 681 mm -	2
25	046.959-2	Porca Travante	Lock nut	Tuerca de seguridad	Alt. 12,60 à 12,7mm 13 FPP - 1/2" UNC Nylon Zincada	4
26	041.619-6	Suporte Direito	Right support	Soporte derecho	#3/16"FQ x 116 x 413 mm -	1
27	004.794-0	Suporte Esquerdo	Left support	Soporte izquierdo	#3/16"FQ x 116 x 413 mm -	1
28	070.966-0	Grampo	Clamp	Grapa	Red. Tref. 1/2'' x 340 mm - RP 50/RP 50 mm -Zincado	2
29	074.283-5	Pirulito Direito	Right knife roll	Perforadora derecha	FoFo GG60 x 75 x 110mm	1
30	021.526-0	Pino Elástico	Slotted spring pin	Pasador elástico	08 x 50mm	2
31	140.754-3	Faca Pirulito	Knife roll	Cuchillo de la perforadora	Plataforma de milho FZL	2
32	066.570-1	Chaveta	Sunk key	Chaveta	BAR.QUAD. 5/16" x 30mm	3
33	047.142-5	Engrenagem	Gears	Engranaje	Engr. Aço 15Z 50/1-CHV5/16''	1
34	053.537-2	Parafuso Allen	Allen bolt	Tornillo allen	3/8" x 1" UNC s/ Cabeça PR	2
35	X15E50001	Caixa de Transmissão	Gearbox	Caja de cambios	Caixa de Transmissão Desenvolvida p/ MIAC.	1
36	019.285-0	Engrenagem Fundida	Cast gear	Engranaje fundida	8Z F30 CH 5/16"	2
37	019.066-4	Parafuso Sextavado	Hex bolt	Tornillo hexagonal	M8 x 20 x P. 1,25mm Zincado	12
38	072.137-9	Chapa Calco	Shim plate	Placa de apoyo	#1/4"GQ x 55 x 55mm	2
39	074.089-6	Pirulito Esquerdo	Left knife roll	Perforadora izquierda	FoFo GG60 x 75 x 110mm	1
40	102.068-8	Tampa	Cover	Tapa		1
41	107.119-6	Parafuso Sextavado	Hex bolt	Tornillo hexagonal	M10 x 40mm P. 1,5mm Zincado	18
42	027.633-7	Parafuso Sextavado	Hex bolt	Tornillo hexagonal	M12 x 70mm P=1,75 Zincado	12
43	003.670-4	Suporte Esticador Central Esquerdo	Tensioner support - Central left	Soporte tensor central izquierdo		1
44	055.569-6	Suporte Esticador Corrente Esquerdo	Tensioner support - Left Chain	Soporte tensor - Cadena izquierda		1
45	074.438-1	Corrente	Chain	Cadena	CA 2060 H 8 x 8 Fechada 1850mm (48) elos Fechada	2
46	015.517-7	Estrutura Carrinho Milho	Pickup unit	Estructura recogedora - Maíz		1
47	001.365-9	Esticador Corrente	Chain tensioner	Tensor de cadena	Completo	2
48	101.613-3	Caixa De Transmissão Esquerda	Left gearbox	Caja de cambios izquierda	Fundida	1
49	060.791-7	Arruela Lisa	Flat washer	Arandela lisa	7/16" Esp. 3,00mm Zincada 75 pcs P/Kg	2
50	057.541-0	Arruela Pressão	Spring washer	Arandela de presión	M10 Zincada	2

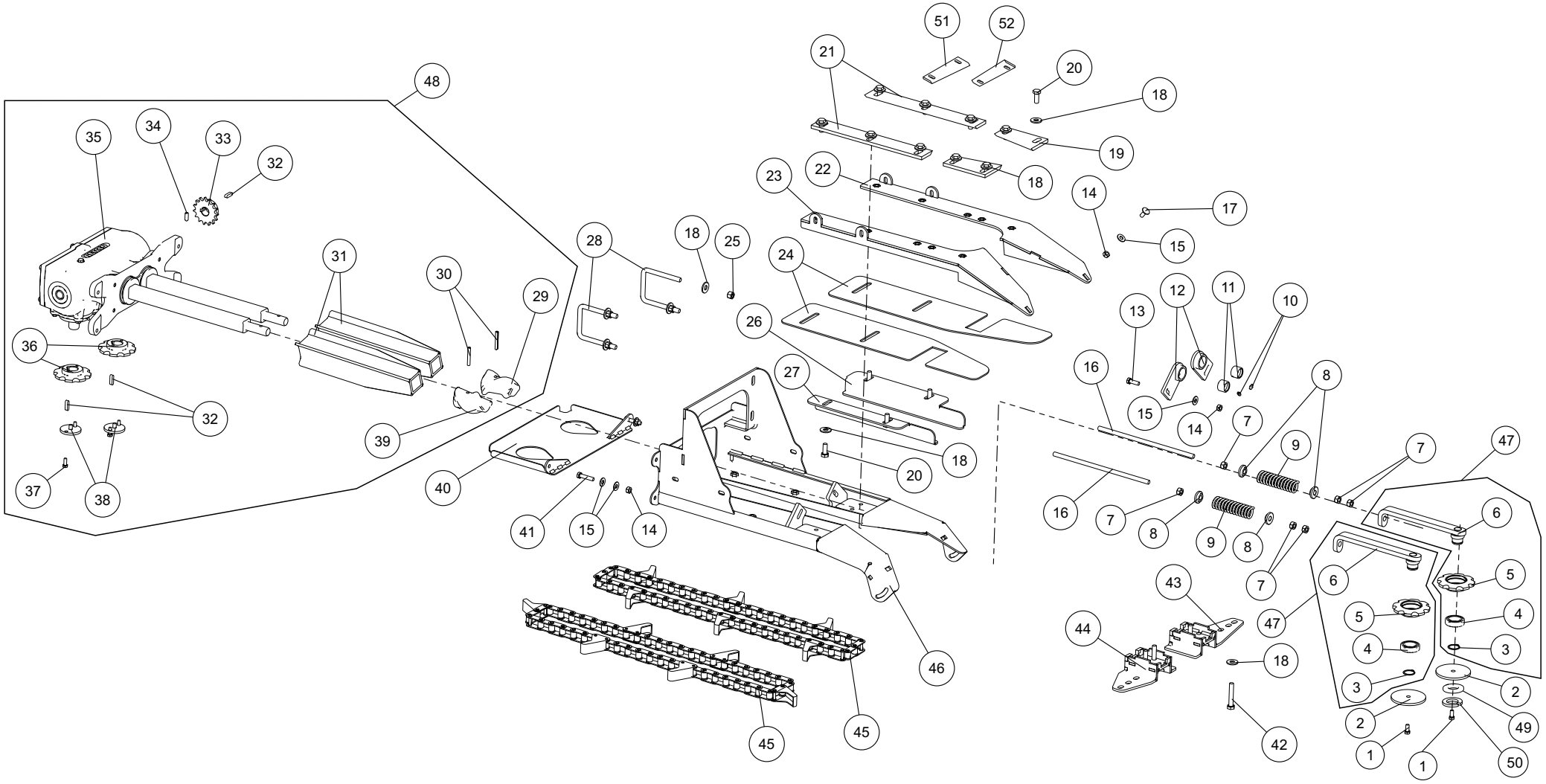
48
35
34
33
32
31
30
29
36
32
37
38
39
40
41
15
14
28
18
25
24
26
27
18
20
23
22
21
51
52
20
18
19
18
14
17
15
13
12
11
10
16
15
14
7
8
9
7
16
7
8
9
8
7
43
44
18
42
46
45
45
47
6
5
4
3
2
1
1
2
3
4
5
6
47
49
50

101.614-7	Carrinho Esquerdo Milho Corn Pickup Unit - Left Side Recogedor Izquierdo - Maíz					
It.	**Código|Code**	**Descrição**	**Description**	**Descripción**	**Especificações / Spec. / Espec.**	**Qtd.**
51	142.370-9	Faca Direita	Right knife	Cochilla Derecha	Tratada	1
52	140.763-4	Faca esquerda	Left Knife	Cochilla Izquierda	Tratada	1

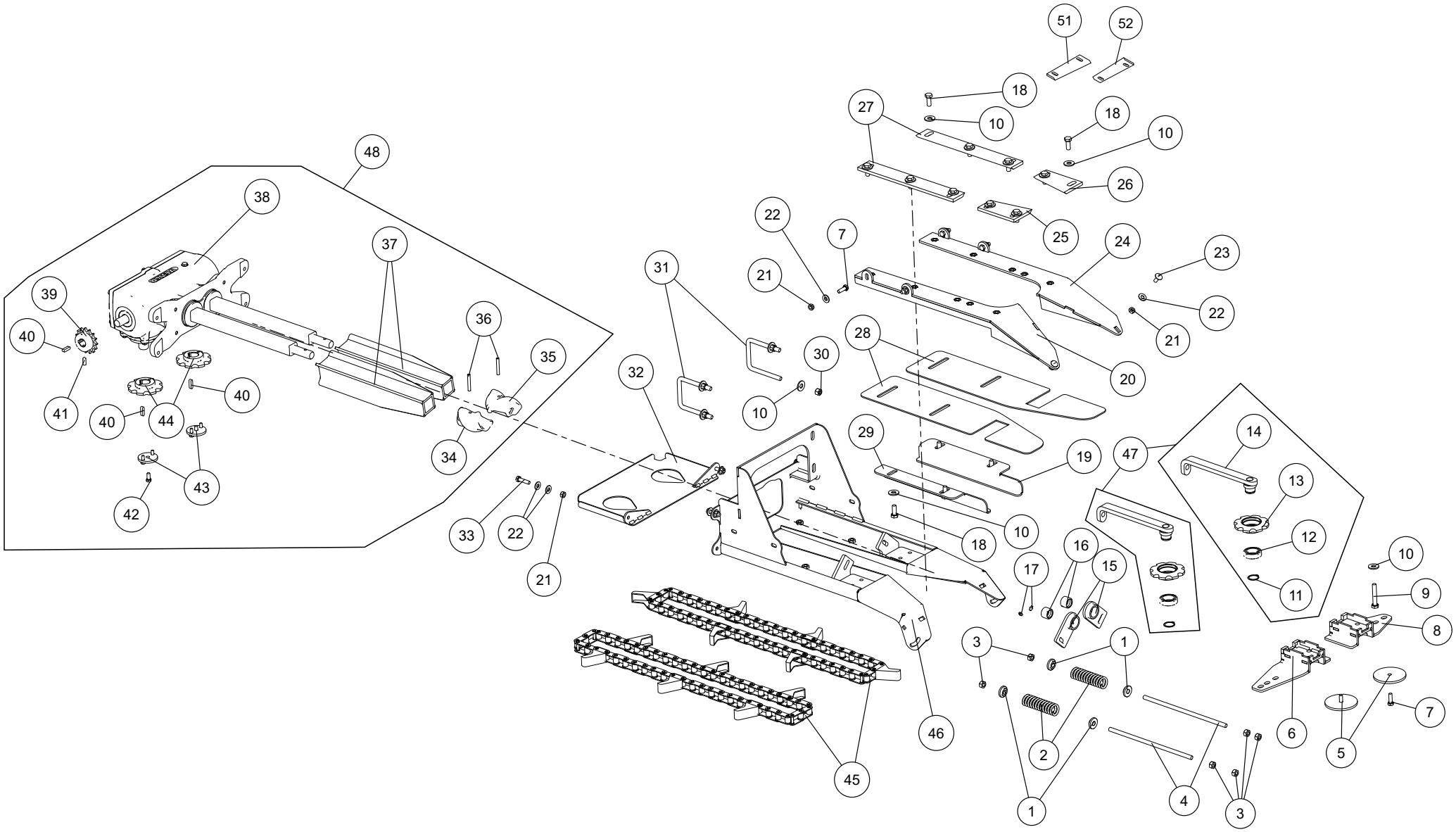
51
52
18
27
10
18
10
48
26
38
22
7
25
24
23
37
31
21
22
39
36
21
40
28
30
35
20
32
10
40
44
41
40
29
19
47
14
34
43
13
42
33
22
18
10
12
16
15
17
10
21
11
9
8
3
1
7
6
46
2
5
45
1
4
3

101.615-0	Carrinho Milho Direito Corn Pickup Unit - Right Side Recogedor Derecho - Maíz					
It.	**Código|Code**	**Descrição**	**Description**	**Descripción**	**Especificações / Spec. / Espec.**	**Qtd.**
1	068.472-6	Bucha	Bushing	Buje	Red.Lam.De=35 x 10mm F=24mm	4
2	057.985-5	Mola Compressão	Compression spring	Resorte de Tracción	de37mm,di25,12esp,6mmfio,passo10m	2
3	006.249-0	Porca Sextavado	Hex nut	Tuerca hexagonal	Alt. 9,64 à 10,00mm P. 1,75mm M12 MA Zincada	22
4	005.326-0	Rosca	Threaded rod	Barra roscada	M12 x 330mm MA - RP 270mm Zincada	2
5	044.294-1	Chapa Arruela	Flat Washer	Arandela plana	#1/4"GQ x 100 x 100 mm -	2
6	025.684-0	Suporte	Support	Soporte		1
7	069.110-1	Parafuso Sextavado	Hex bolt	Tornillo hexagonal	M10 x 30mm P. 1,75mm MA Zincado	6
8	013.967-9	Suporte	Support	Soporte		1
9	027.633-7	Parafuso Sextavado	Hex bolt	Tornillo hexagonal	M12 x 70mm P=1,75 Zincado	4
10	047.304-5	Arruela Lisa	Flat washer	Arandela lisa	1/2" Esp. 3,00mm Zincada 70 pcs P/Kg	26
11	066.046-2	Anel Trava Externo	External snap ring	Anillo de seguridad externo	MKE-30mm	5
12	004.477-5	Rolamento Esfera	Spherical bearing	Cojinete esférico	6006 ZZ (1º Linha)	2
13	034.366-3	Engrenagem Fundida	Cast gear	Engranaje fundida	8Z CA 2060	2
14	023.236-0	Esticador De Corrente	Chain tensioner	Tensor de cadena		2
15	074.830-4	Mancal	Bearing	Cojinete		2
16	076.125-2	Bucha	Bushing	Buje	Tub. Bronze 1.1/4" x 22mm	2
17	054.061-3	Graxeira Reta	Straight grease fitting	Boquilla engrasadora recta	28 FPP UNF 1/4" UNF	2
18	017.690-6	Parafuso Sextavado	Hex bolt	Tornillo hexagonal	M12 x 30 x P. 1,75mm MA RI Zincado	22
19	041.619-6	Suporte Direito	Right Support	Soporte derecho	#3/16"FQ x 116 x 413 mm -	1
20	059.543-0	Suporte De Faca	Knife support	Soporte del cuchillo		1
21	062.444-1	Porca Sextavado	Hex nut	Tuerca hexagonal	Alt. 7,64 à 8,00mm P. 1,50mm M10 MA Zincada	22
22	040.625-0	Arruela Lisa	Flat washer	Arandela lisa	240 pcs P/Kg 3/8" Esp. 2,00mm Zincada	18
23	009.713-1	Parafuso Francês	Carriage bolt	Tornillo francés	M10 x 25mm P. 1,50mm Zincado	16
24	040.377-3	Suporte Faca	Knife support	Soporte del cuchillos		1
25	074.099-0	Faca Direita	Right Knife	Cuchillo derecho	#3/8"GQ x 86 x 145mm	1
26	074.258-0	Faca Esquerda	Left Knife	Cuchillo izquierdo	#3/8"GQ x 86 x 145mm	1
27	048.607-9	Faca Pirulito	Knife roll	Cuchillo de la perforadora	#3/8"GQ x 65 x 390 mm -	2
28	001.320-2	Chapa Base Esticador	Base plate - Tensioner	Placa base - Tensor	#9FQ x 168 x 681 mm -	2
29	004.794-0	Suporte Esquerdo	Left support	Soporte izquierdo	#3/16"FQ x 116 x 413 mm -	1
30	046.959-2	Porca Travante	Lock nut	Tuerca de seguridad	1/2" Alt. 12,60 à 12,7mm 13 FPP - Zincada	4
31	070.966-0	Grampo Fixacao Frontal	Front fixation clamp	Grapa de fijación frontal	Zincado Red. Tref. 1/2'' x 340 mm - RP 50/RP 50 mm	2
32	102.068-8	Tampa	Cover	Tapa		1
33	039.251-7	Parafuso Sextavado	Hex bolt	Tornillo hexagonal	M10 x 40mm MA Dur. 8.8 Zincado P. 1,5mm	20
34	074.089-6	Pirulito Esquerdo	Left knife roll	Perforadora izquierda	FoFo GG60 x 75 x 110mm	1
35	074.283-5	Pirulito Direito	Right knife roll	Perforadora derecha	FoFo GG60 x 75 x 110mm	1
36	021.526-0	Pino Elástico	Slotted spring pin	Pasador elástico	08 x 50mm	2
37	140.754-3	Faca	Knife	Cuchillo		2
38	X15D50001	Caixa de Transmissão	Gearbox	Caja de cambios	5 Eixo Lateral Direito (Boca de Milho)	1
39	047.142-5	Engrenagem	Gears	Engranaje	Aco 15Z 50/1 d=25mm - CHV5/16''	1
40	066.570-1	Chaveta	Sunk key	Chaveta	BAR.QUAD. 5/16" x 30mm	3
41	053.537-2	Parafuso Allen	Allen bolt	Tornillo allen	3/8" x 1" 16 FPP UNC s/ Cabeça PR	2
42	059.778-3	Parafuso Sextavado	Hex bolt	Tornillo hexagonal	3/8" x 3/4" 16 FPP UNC Dur. G.5 Zincado	8
43	072.137-9	Chapa Calco Arruela	Shim plate - Washer	Placa de apoyo - Arandela	#1/4"GQ x 55 x 55mm	2
44	019.285-0	Engrenagem Fundida	Cast gear	Engranaje fundida	8Z F30 CH 5/16"	2
45	074.438-1	Corrente	Chain	Cadena	1850mm (48) elos Fechada CA 2060 H 8 x 8 Fechada	2
46	015.517-7	Estrutura Carrinho Milho	Pickup unit	Estructura recogedora - Maíz		1
47	001.365-9	Esticador De Corrente	Chain tensioner	Tensor de cadena		2
48	101.612-0	Caixa De Transmissão Direita	Right gearbox	Caja de cambios derecha		1
49	060.791-7	Arruela Lisa	Flat washer	Arandela lisa	7/16" Esp. 3,00mm Zincada 75 pcs P/Kg	2
50	057.541-0	Arruela Pressão	Spring washer	Arandela de presión	M10 Zincada	2

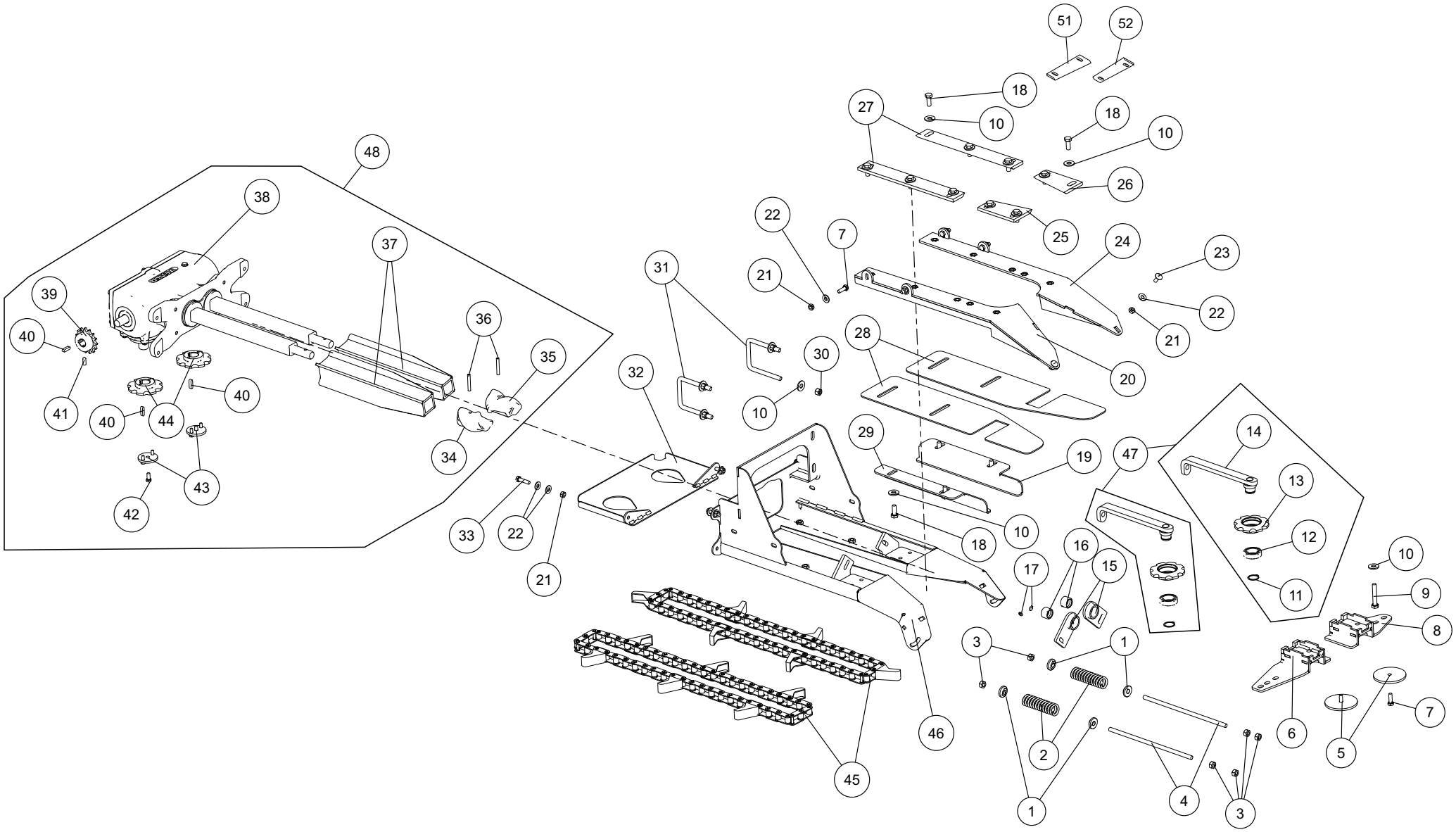
51
52
18
27
10
18
10
48
26
38
22
7
25
24
23
37
31
21
22
39
36
21
40
28
30
35
20
32
10
40
44
41
40
29
19
47
14
34
43
13
42
33
22
10
18
12
16
10
17
15
11
9
21
8
3
1
7
46
6
2
5
45
4
1
3

101.615-0	Carrinho Milho Direito Corn Pickup Unit - Right Side Recogedor Derecho - Maíz					
It.	**Código|Code**	**Descrição**	**Description**	**Descripción**	**Especificações / Spec. / Espec.**	**Qtd.**
51	142.370-9	Faca Direita	Right knife	Cochilla Derecha	Tratada	1
52	140.763-4	Faca esquerda	Left Knife	Cochilla Izquierda	Tratada	1

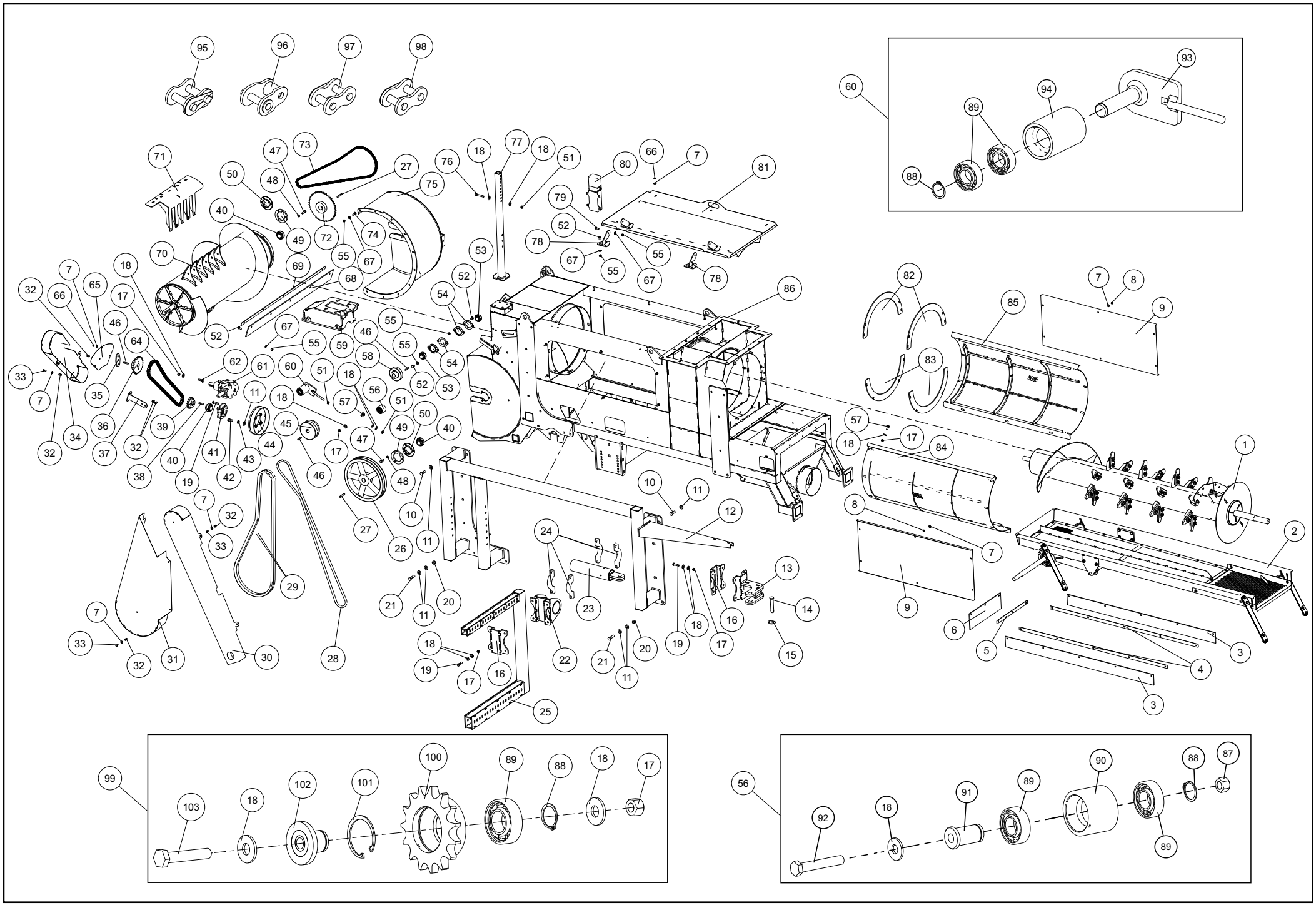
95
96
97
98
60
93
94
89
88
71
47
73
27
76
18
77
18
51
80
66
7
81
50
48
75
40
49
72
74
79
52
78
55
67
55
67
78
70
69
68
53
52
54
86
82
7
8
9
85
83
32
66
65
7
17
18
46
64
33
7
35
36
37
32
34
32
39
40
41
42
43
44
38
19
62
61
60
51
18
56
57
51
50
49
40
45
46
17
47
48
10
11
27
26
29
28
30
31
7
32
33
57
18
17
84
1
2
8
7
9
6
5
4
3
3
10
11
12
24
23
13
14
15
16
17
18
19
20
21
22
25
99
103
18
102
101
100
89
88
18
17
56
92
18
91
89
90
88
87
89

133.647-6		Chassi Chassis Chasis				
It.	**Código|Code**	**Descrição**	**Description**	**Descripción**	**Especificações / Spec. / Espec.**	**Qtd.**
1	038.593-2	Cilindro	Cylinder	Cilindro		1
2	001.059-2	Plataforma Vibratória	VIBRATING PLATFORM	PLATAFORMA VIBRADORA		1
3	053.387-4	Borracha	Rubber	Caucho	1L x 100 x 1545 mm	2
4	030.259-9	Fixação Borracha Lateral	Lateral Rubber Fixation	Fijación de la goma lateral	#14FQ x 1540 x 30 mm	2
5	066.435-6	Fixação Borracha Frontal	Front rubber fixation	Fijación de goma trasera	#14FQ x 30 x 469mm	1
6	001.003-8	Borracha	Rubber	Caucho	1L x 150 x 476 mm	1
7	028.057-4	Arruela Lisa	Flat washer	Arandela lisa	5/16” Esp. 2,00mm Zincada 300 pcs P/Kg	43
8	025.439-5	Porca Travante	Lock nut	Tuerca de seguridad	Alt. 7,64 à 8,00mm P. 1,25mm M8 MA Nylon	22
9	016.820-9	Tampa Lateral	Lateral cover	Tapa lateral	#14FQ x 520 x 1200mm	2
10	118.667-2	Parafuso Sextavado	Hex bolt	Tornillo hexagonal	Zincado M16 x 45mm P=2,0	32
11	043.060-6	Arruela Lisa	Flat washer	Arandela lisa	5/8” Esp. 3,00mm Zincada 45 pcs P/Kg	48
12	101.450-0	Suporte Engate	Coupling Support	Soporte del acoplamiento		1
13	076.587-9	Engate Traseiro	Rear coupling	Acoplamiento trasero		1
14	119.707-7	Pino Liso	Clevis pin	Pasador ajustado con cabeza		1
15	120.688-1	Pino Argola	Ring pin	Pasador con anillo	3/8”	1
16	076.596-0	Presilha Engate	Coupling fastener	Presilla de acoplamiento		2
17	075.983-0	Porca Travante	Lock nut	Tuerca de seguridad	M12 MA c/ Inserto de Nylon	48
18	047.304-5	Arruela Lisa	Flat washer	Arandela lisa	70 pcs P/Kg 1/2” Esp. 3,00mm Zincada	116
19	010.282-2	Parafuso Sextavado	Hex bolt	Tornillo hexagonal	M12 x 50 x P. 1,75mm Zincado	32
20	026.618-0	Porca Travante	Lock nut	Tuerca de seguridad	Alt. 15,3 à 16,0mm P. 2,0mm Nylon	32
21	127.160-0	Parafuso Sextavado	Hex bolt	Tornillo hexagonal	M16 x 60 mm P=2,0 Zincado	32
22	076.604-7	Engate	Coupling	Acoplamiento		1
23	076.589-6	Engate Móvel	Mobile coupling	Acoplamiento móvil		1
24	074.982-0	Abraçadeira	Clamp	Abrazadera	Tubo 4” Fundido FoFo GGG50	4
25	034.821-4	Suporte Graneleiro	Grain tank support	Soporte del granelero		1
26	108.993-0	Polia Fundida	Cast pulley	Polea fundida	2Cx400 F35 CH10x8	1
27	024.736-4	Chaveta	Sunk key	Chaveta	10 x 8 x 70mm	2
28	043.966-7	Correia	Belt	Correa	Canal “V” B-112	1
29	108.633-7	Correia	Belt	Correa	Canal “V” C-108	2
30	037.307-9	Proteção Lateral	Lateral guard	Protección lateral		1
31	108.995-8	Proteção do rolo	Roller guard	Protección del rodillo		1
32	060.140-8	Porca Rivkle Sextavado	Rivkle Hex Nut	Tuerca Rivkle hexagonal	M8 RK8SO550	42
33	019.066-4	Parafuso Sextavado	Hex bolt	Tornillo hexagonal	Zincado M8 x 20 x P. 1,25mm	38
34	073.875-4	Proteção Frontal	Front guard	Protección frontal		1
35	011.587-3	Trava	Catch	Bloqueo	#1/4’’ GQ x 60 x 118 mm	1
36	042.420-3	Engrenagem	Gears	Engranaje	Engr. Aço 24Z 60/1 F30 CH5/16	1
37	108.994-4	Suporte Fixação	Fixation support	Soporte de fijación	#9FQ x 101 x 227mm	1
38	046.953-0	Chaveta	Sunk key	Chaveta	CHAV.RET. 10x8 x 50mm	3
39	041.090-7	Engrenagem	Gears	Engranaje	Aço 15Z 60/1 F35 CH10x8	1
40	007.528-0	Rolamento	Rolling bearing	Rodamiento	d=35mm (COD.INA GYE35KRRB) UC 207 - D=35mm	6
41	053.260-4	Mancal	Bearing	Cojinete	RFC 207 (BRM) DI:35mm	1
42	004.027-0	Parafuso Sextavado	Hex bolt	Tornillo hexagonal	M16 x 30mm x P. 2,0	17
43	063.892-5	Arruela Pressão	Spring washer	Arandela de presión	5/8” Zincada	17
44	023.385-5	Proteção Cilindro Batedor	Beater cylinder Guard	Protección Cilindro batidor		1
45	068.108-0	Polia Fundida	Cast pulley	Polea fundida	1Bx140 x 2Cx160 F30 CH5/16”	1
46	044.076-9	Chaveta	Sunk key	Chaveta	BAR.QUAD. 5/16” x 50mm	4
47	116.491-0	Parafuso Sextavado	Hex bolt	Tornillo hexagonal	M12 x 35mm Zincado	17
48	012.292-0	Arruela Pressão	Spring washer	Arandela de presión	1/2” Zincada	17
49	002.170-0	Calco	Shim	Calce de apoyo	#1/2”GQ x 122 x 122mm	2
50	123.045-9	Mancal	Bearing	Cojinete	Aço Estampado 30mm sem furo	5

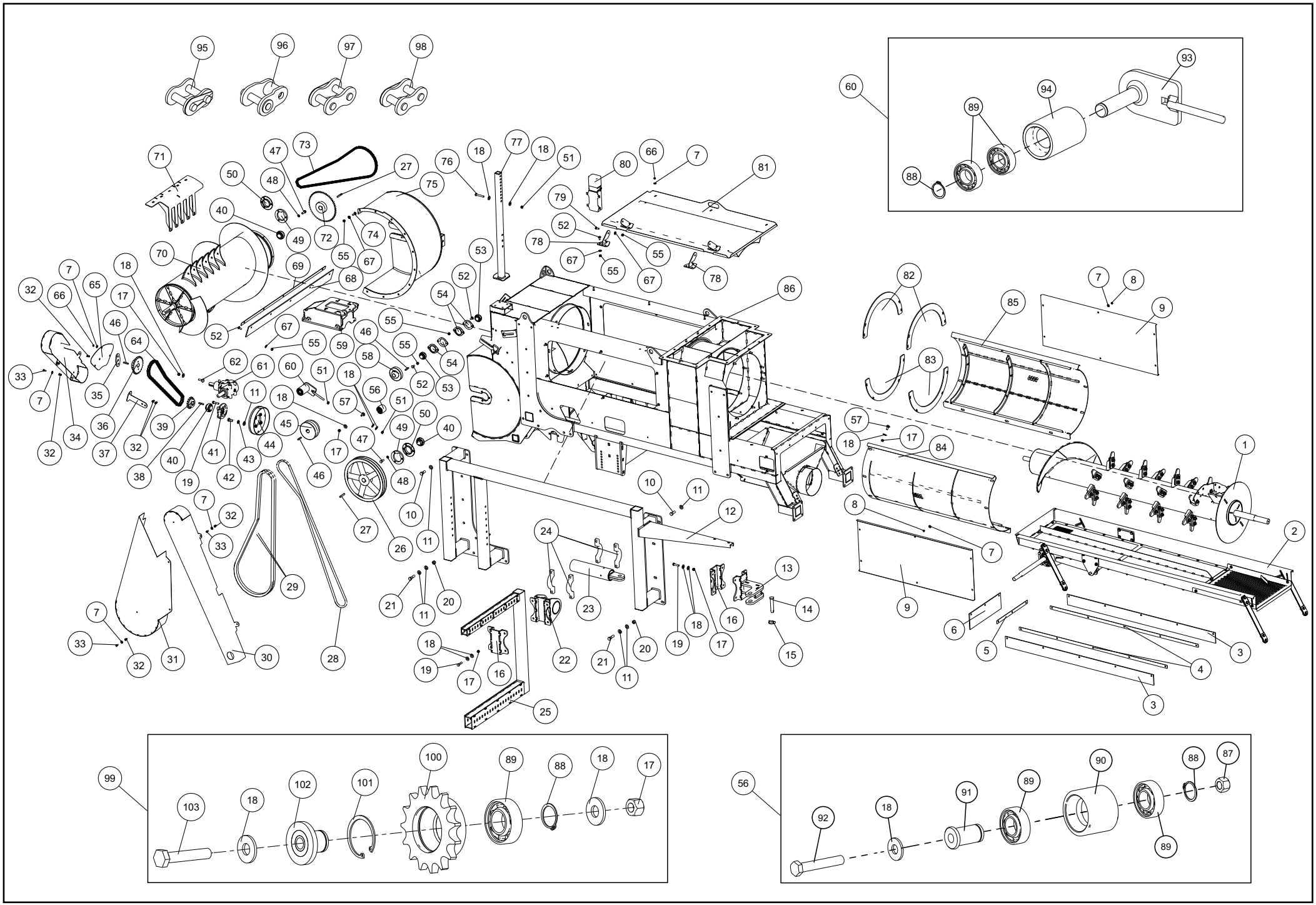
95
96
97
98
60
93
94
89
88
71
47
73
27
76
18
77
18
51
80
66
7
81
50
48
75
40
49
72
74
79
52
78
67
55
67
55
67
78
70
69
68
53
52
54
86
18
7
65
32
66
17
46
64
33
7
35
36
37
32
34
32
39
40
41
42
43
44
38
19
62
61
60
51
18
56
57
51
50
49
40
45
46
17
47
48
10
11
27
26
11
10
12
24
23
22
21
11
20
13
14
15
16
18
19
17
21
11
20
19
18
17
16
25
29
28
30
31
7
33
32
7
33
32
82
83
85
7
8
9
57
18
17
84
8
7
9
6
5
4
3
3
1
2
99
103
18
102
101
100
89
88
18
17
56
92
18
91
89
90
89
88
87

133.647-6		Chassi Chassis Chasis				
It.	**Código|Code**	**Descrição**	**Description**	**Descripción**	**Especificações / Spec. / Espec.**	**Qtd.**
51	006.249-0	Porca Sextavado	Hex nut	Tuerca hexagonal	M12 MA Zincada Alt. 9,64 à 10,00mm P. 1,75mm	77
52	009.713-1	Parafuso Francês	Carriage bolt	Tornillo francés	Zincado M10 x 25mm P. 1,50mm	39
53	020.602-5	Rolamento	Rolling bearing	Rodamiento	UC 206 - D=30mm d=30mm	2
54	123.040-0	Mancal	Bearing	Cojinete	Aço Estampado 30mm	4
55	050.553-8	Porca Travante	Lock nut	Tuerca de seguridad	Alt. 9,64 a 10,00mm P. 1,5mm Nylon	38
56	022.044-0	Esticador completo	Tensioner unit	Tensor completo		2
57	023.530-5	Parafuso Francês	Carriage bolt	Tornillo francés	Zincado M12 x 30 x P. 1,75mm	16
58	047.595-0	Polia	Pulley	Polea	1Bx120 F30 CH5/16”	1
59	115.461-0	Suporte	Support	Soporte		1
60	063.301-3	Esticador de Correia	Belt Tensioner	Tensor de la cadena		1
61	X02A20002	Caixa de Transmissão	Gearbox	Caja de cambios		1
62	027.014-9	Parafuso Francês	Carriage bolt	Tornillo francés	Zincado M12 x 45mm P. 1,75mm	8
64	015.500-7	Corrente	Chain	Cadena	ASA 60/1 - 3/4’’ x 1520 mm	1
65	071.279-3	Chapa Tampa	Cover plate	Placa tapa	#14FQ x 271 x 267mm	1
66	011.269-5	Porca Sextavado	Hex nut	Tuerca hexagonal	M8 MA Zincada Alt. 6,14 à 6,5mm P. 1,25mm	58
67	060.791-7	Arruela Lisa	Flat washer	Arandela lisa	7/16” Esp. 3,00mm Zincada 75 pcs P/Kg	4
68	074.480-5	Correia Laminada	Laminated belt	Correa laminada	4 Lonas x 110 x 1300mm	1
69	026.218-8	Chapa Fixação	Lock plate	Placa de fijación	#11FQ x 30 x 1290mm	1
70	108.988-4	Rolo Junta	Guiding roller	Rodillo junta		1
71	110.493-0	Estrutura Limpador	Cleaning structure	Estructura limpiadora		1
72	043.697-8	Engrenagem	Gears	Engranaje	Aço 54Z 50/1 F35 CH10x8	1
73	022.611-9	Corrente	Chain	Cadena	ASA 50/1 - 5/8’’ x 2060mm	1
74	011.541-3	Parafuso Francês	Carriage bolt	Tornillo francés	Zincado M10 x 35mm P. 1,50mm	16
75	101.624-1	Lateral Da Boca	Pickup side	Lateral de la plataforma recogedora		1
76	022.775-6	Parafuso Sextavado	Hex bolt	Tornillo hexagonal	M12 x 75mm MA RP Dur. 8.8 Zincado	4
77	065.974-1	Pé Descanso	Support jack	Pie de apoyo		1
78	063.691-0	Dobradiça	Hinge	Bisagra		2
79	065.794-0	Parafuso Sextavado	Hex bolt	Tornillo hexagonal	M10 x 25mm P=1,5 Zincado	38
80	035.046-4	Porta Catalogo	Catalog box	Caja de catálogo	comp.300 x larg.10 x alt. 7mm	1
81	133.643-1	Tampa Superior	Top cover	Tapa superior		1
82	040.554-4	Arco Superior	Upper Arc	Arco superior	#1/4”GQ x 295 x 595mm	2
83	058.951-3	Arco Inferior	Inferior arc	Arco inferior	#1/4”GQ x 295 x 595mm	2
84	056.361-2	Tela Esquerda	Left screen	Pantalla izquierda		1
85	021.600-4	Tela Direita	Right screen	Pantalla derecha		1
86	133.636-8	Estrutura chassi	Chassis structure	Estructura Chasi		1
87	046.959-2	PorcaTravante	Lock nut	Tuerca de seguridad	Alt. 12,60 à 12,7mm 13 FPP- 1/2” UNC Zincada	1
88	049.112-4	Anel Trava Externo	External snap ring	Anillo de seguridad externo	MKE-25mm	2
89	002.770-3	Rolamento Esfera	Spherical bearing	Cojinete esférico	6205 ZZ d=25mm	4
90	053.483-5	Esticador Fundido Liso	Flat Tensioner	Tensor plano	50 MM	1
91	023.806-0	Pino Esticador Correia	Tensioner belt pin	Pasador del tensor de la correa		1
92	040.390-7	Parafuso Sextavado	Hex bolt	Tornillo hexagonal	1/2” x 3” 13 FPP UNC RI Dur. G.5 Zincado	1
93	065.745-0	Suporte Esticador	Tensioner support	Soporte tensor		1
94	060.378-1	Esticador Fundido Liso	Flat Tensioner	Tensor plano	3 Canal Liso 95 mm	1
95	009.051-4	Emenda Simples	Connecting link with spring clip	Eslabón simple	CL 60/1 c/ Contra Pino	1
96	029.637-4	Emenda redução	Offset link	Eslabón reducción	HL 60/1 c/ Contra Pino	1
97	063.666-5	Emenda Simples	Connecting link with spring clip	Eslabón simple	CL 50/1 c/ Contra Pino	1
98	002.539-7	Emenda Redução	Offset link	Eslabón reducción	HL 50/1 c/ Contra Pino	1
99	112.277-7	Esticador Maior Frontal	Front tensioner unit	Tensor mayor frontal	Completo	1
100	111.221-6	Engrenagem	Gears	Engranaje	Aco 15Z 60/1 F52 (Rolam. 6205)	1
101	059.348-8	Anel Trava Interno	Inner snap ring	Anillo de seguridad interno	MKI-52mm	1

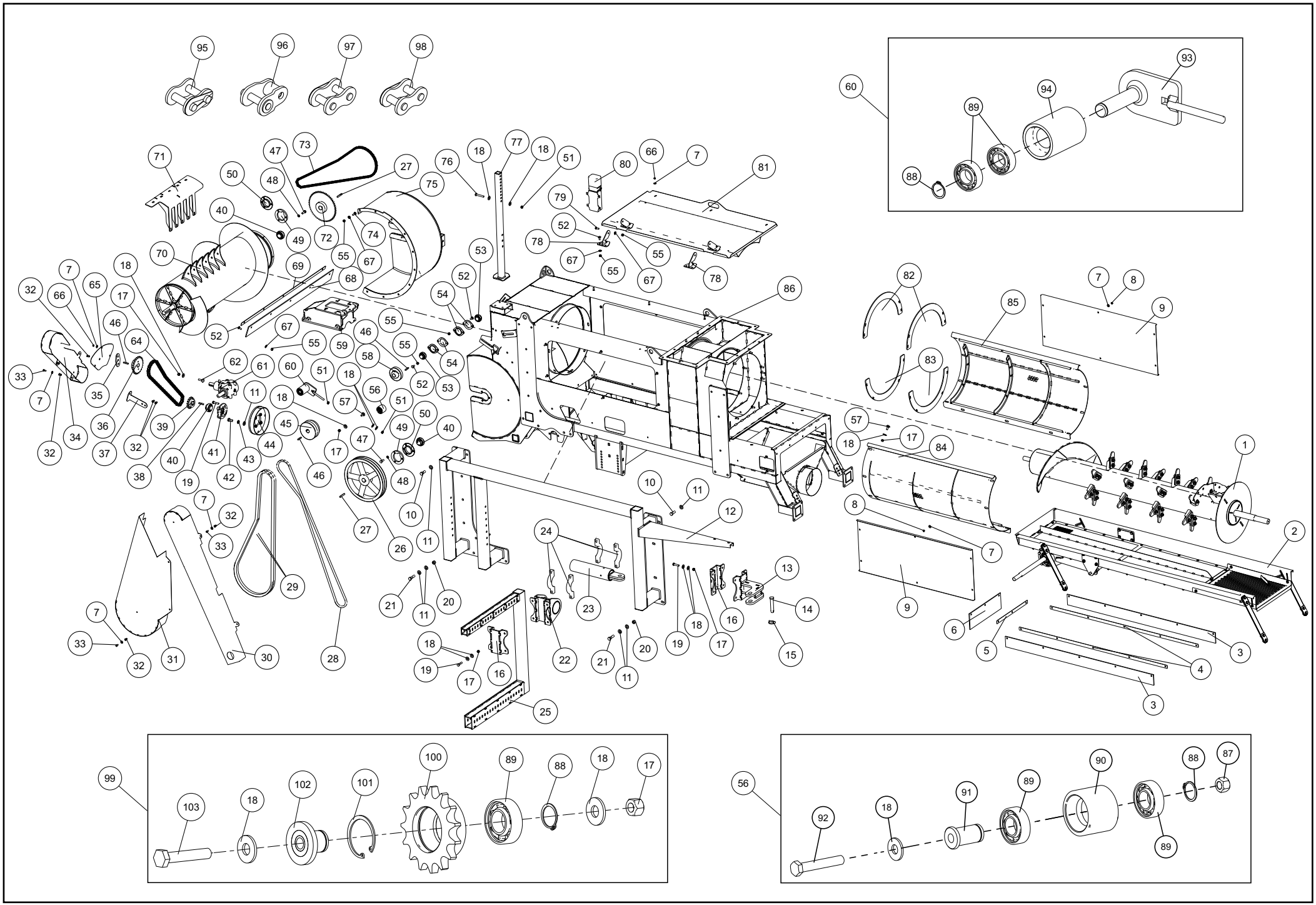

133.647-6	Chassi Chassis Chasis					
It.	**Código|Code**	**Descrição**	**Description**	**Descripción**	**Especificações / Spec. / Espec.**	**Qtd.**
102	112.282-3	Pino Esticador	Tensioner pin	Pasador del tensor		1
103	041.179-6	Parafuso Sextavado	Hex bolt	Tornillo hexagonal	M12 x 65mm P=1,75 MA Zincado	1

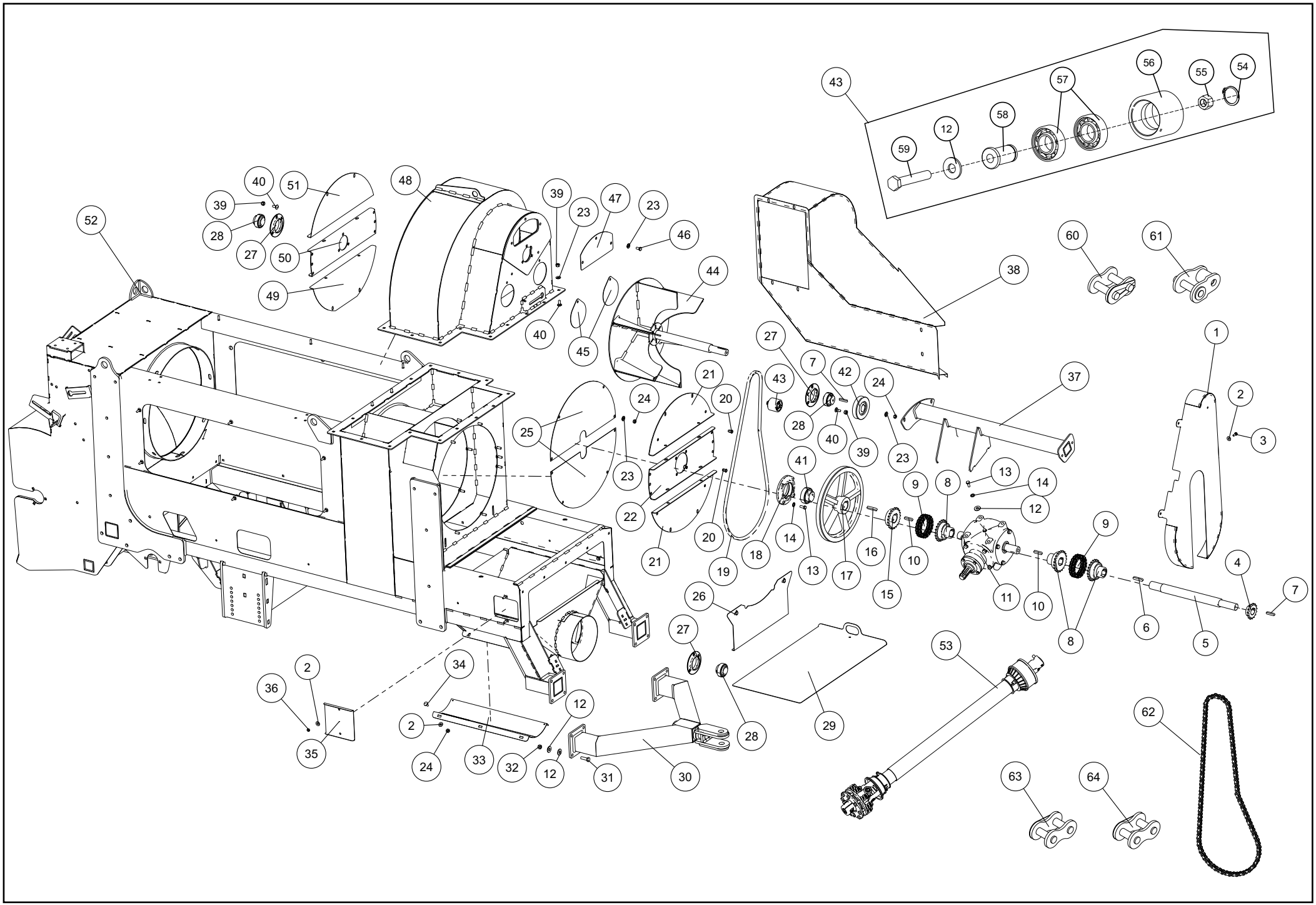
43
56
55
54
57
58
12
59
40
51
48
39
23
47
23
46
39
28
27
50
52
49
44
40
45
38
60
61
27
7
42
24
43
21
20
24
28
40
39
23
37
1
2
3
25
23
41
13
14
9
8
12
22
20
14
13
16
15
10
9
21
19
18
17
11
10
8
6
5
4
7
26
27
53
34
2
36
12
2
35
24
33
32
12
31
30
28
29
62
63
64

133.647-6	Chassi traseiro Rear chassis Chasis trasero					
It.	**Código|Code**	**Descrição**	**Description**	**Descripción**	**Especificações / Spec. / Espec.**	**Qtd.**
1	133.672-1	Proteção Traseira	Rear guard	Protección trasera		1
2	028.057-4	Arruela Lisa	Flat washer	Arandela lisa	5/16” Esp. 2,00mm Zincada 300 pcs P/Kg	43
3	019.066-4	Parafuso Sextavado	Hex bolt	Tornillo hexagonal	M8 x 20 x P. 1,25mm Zincado	12
4	058.284-0	Engrenagem	Gears	Engranaje	Engr. Aço 15Z 50/1 F35 CH10x8	1
5	055.447-4	Semi Eixo Traseiro	Rear semi-shaft	Semieje trasero		1
6	037.709-8	Chaveta	Sunk key	Chaveta	12 x 8 x 60mm	1
7	046.953-0	Chaveta	Sunk key	Chaveta	10 x 8 x 50mm	3
8	101.705-1	Conjunto Engrenagem	Gear unit	Conjunto engranaje	21Z 50/1 F40 CH12x8 Bucha 38mm	3
9	101.636-3	Corrente	Chain	Cadena	ASA 50/2 x 360mm	2
10	046.883-9	Chaveta	Sunk key	Chaveta	12 x 8 x 50mm	2
11	X04A20005	Caixa de Transmissão	Gearbox	Caja de cambios		1
12	047.304-5	Arruela Lisa	Flat washer	Arandela lisa	1/2” Esp. 3,00mm Zincada 70 pcs P/Kg	116
13	065.794-0	Parafuso Sextavado	Hex bolt	Tornillo hexagonal	Zincado M10 x 25mm P=1,5	7
14	012.292-0	Arruela Pressão	Spring washer	Arandela de presión	1/2” Zincada	12
15	039.995-8	Engrenagem	Gears	Engranaje	Aço 21Z 50/1 F45 CH14X9	1
16	011.813-3	Chaveta	Sunk key	Chaveta	14 x 9 x 60mm	1
17	115.465-5	Polia Fundida	Cast pulley	Polea fundida	1Bx400 F45 ch14 x 9mm	1
18	033.942-6	Mancal	Bearing	Cojinete	RFC 45mm - Redondo	1
19	022.672-0	Correia	Belt	Correa	Canal “V” B-81	1
20	060.140-8	Porca Rivkle Sextavado	Rivkle Hex Nut	Tuerca Rivkle hexagonal	M8 RK8SO550	18
21	101.660-5	Chapa	Plate	Placa	#11FQ x 234 x 573mm	2
22	101.638-0	Tampa Central do Cilindro	Central cover - Cylinder	Tapa central del Cilindro		1
23	060.791-7	Arruela Lisa	Flat washer	Arandela lisa	7/16” Esp. 3,00mm Zincada 75 pcs P/Kg	39
24	062.444-1	Porca Sextavado	Hex nut	Tuerca hexagonal	M10 MA Zincada Alt. 7,64 à 8,00mm P. 1,50mm	71
25	057.825-2	Tampa Traseira	Rear cover	Tapa trasera	#14FQ x 600 x 310mm	2
26	127.318-8	Regulagem	Adjustment	Regulación		1
27	123.045-9	Mancal	Bearing	Cojinete		5
28	007.528-0	Rolamento	Rolling bearing	Rodamiento	UC 207 - D=35mm	6
29	061.411-0	Chapa Tampa Monobloco	Cover plate	Placa tapa monobloque	#14FQ x 430 x 868mm	1
30	131.687-1	Engate Traseiro	Rear coupling	Acoplamiento trasero		1
31	008.087-3	Parafuso Sextavado	Hex bolt	Tornillo hexagonal	Zincado M12 x 40mm P. 1,75mm	22
32	075.983-0	Porca Travante	Lock nut	Tuerca de seguridad	M12 x 1 MA c/ Inserto de Nylon	8
33	110.232-8	Peneira	Sieve	Criba	#16FF x 240 x 600mm FZL F=3/16” mm	1
34	012.838-7	Parafuso Francês	Carriage bolt	Tornillo francés	M8 x 25mm P. 1,25mm Zincado	22
35	040.894-9	Tampa Lateral	Lateral cover	Tapa lateral	#16FF x 180 x 200mm	2
36	011.269-5	Porca Sextavado	Hex nut	Tuerca hexagonal	Zincada Alt. 6,14 à 6,5mm P. 1,25mm	58
37	023.396-3	Suporte CTV Traseira	Rear gearbox support	Soporte trasero - Caja de transmisión		1
38	108.971-4	Saída De Palha	Chaff outlet	Salida de paja		1
39	050.553-8	Porca Travante	Lock nut	Tuerca de seguridad	Alt. 9,64 a 10,00mm P. 1,5mm Nylon	22
40	009.713-1	Parafuso Francês	Carriage bolt	Tornillo francés	Zincado M10 x 25mm P. 1,50mm	39
41	062.100-2	Rolamento	Rolling bearing	Rodamiento	UC 209 d=45 mm (COD. INA GYE45KRRB FA170 AS2/V)	1
42	023.458-8	Polia Fundida	Cast pulley	Polea fundida	1Bx120 F35 CH10x8	1
43	022.044-0	Estivador De Correia	Chain tensioner	Tensor de cadena	Completo Liso Dois Canais	2
44	036.838-7	Turbina	Turbine	Turbina	27,7 kg	1
45	038.062-8	Chapa Regulagem	Adjustment plate	Placa de regulación	#14FQ x 140 x 140 mm	2
46	063.108-8	Parafuso Sextavado	Hex bolt	Tornillo hexagonal	Zincado M10 x 20mm P=1,5	23
47	007.351-8	Chapa Inspeção Turbina	Inspection plate - Turbine	Placa de inspección - Turbina	#14FQ x 143 x 294 mm	1
48	133.616-9	Estrutura Caixa De Ar	Air Box structure	Estructura caja de aire		1
49	006.284-0	Chapa Proteção Inferior	Lower Protective plate	Placa de protección inferior	# 14 FQ x 232 x 580 mm	1
50	057.465-9	Chapa Proteção	Protective plate	Placa de protección	#11FQ x 190 x 600 mm	1

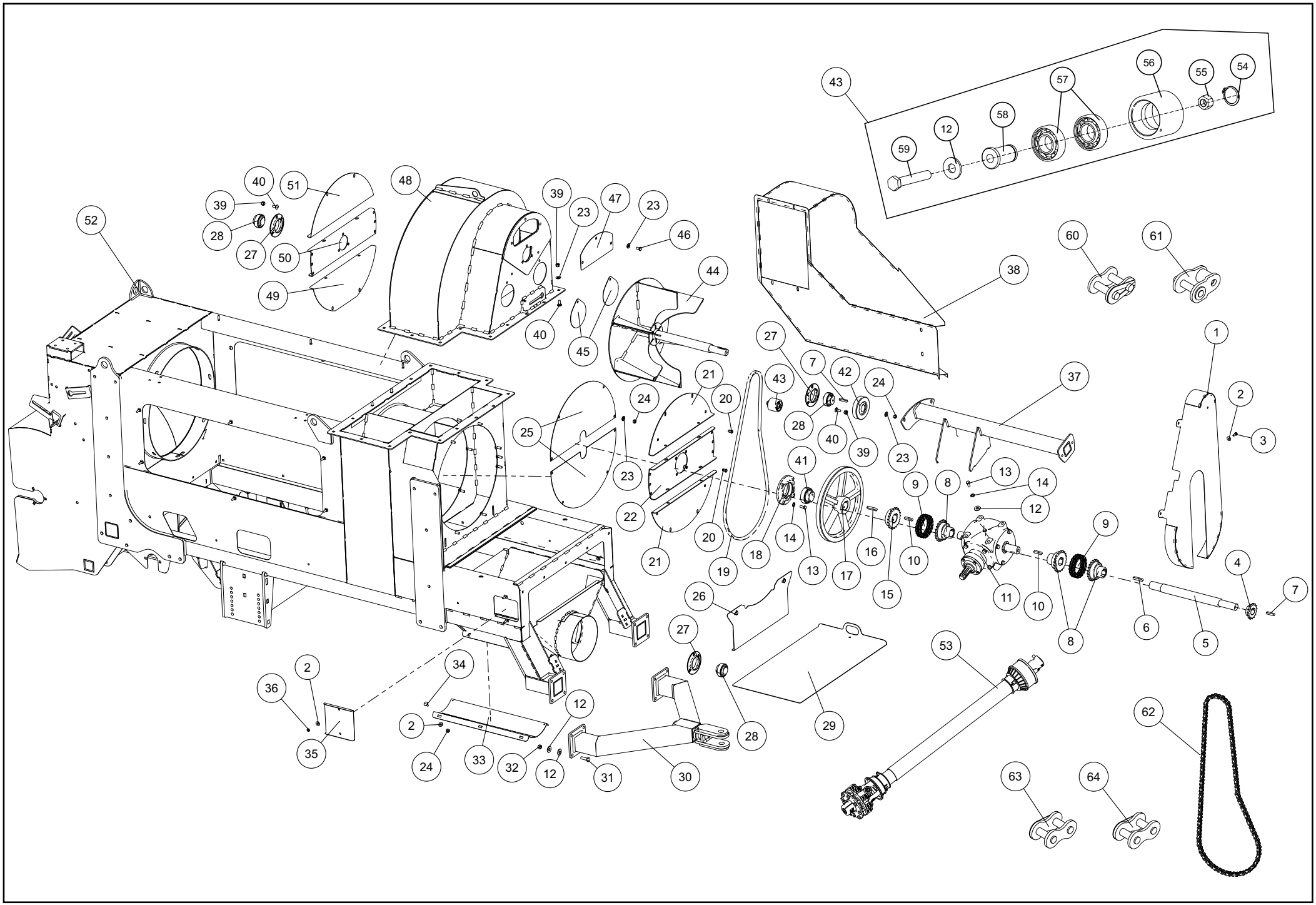
43
56
55
54
57
58
12
59
40
51
48
39
23
47
23
46
39
28
27
50
52
49
44
40
45
38
60
61
27
7
42
24
43
21
20
24
28
40
39
23
37
1
2
3
25
23
41
13
14
9
8
12
22
20
14
13
16
15
10
9
21
19
18
17
11
10
4
7
26
27
8
6
5
53
2
34
36
12
2
28
29
35
24
33
32
12
31
30
62
63
64

133.647-6	Chassi traseiro Rear chassis Chasis trasero					
It.	**Código|Code**	**Descrição**	**Description**	**Descripción**	**Especificações / Spec. / Espec.**	**Qtd.**
51	023.416-2	Proteção Superior	Upper guard	Protección superior	# 14 FQ x 249 x 580 mm	1
52	133.636-8	Estrutura Chassi	Chassis structure	Estructura Chasis		1
53	CC2572-10PE	Cardan	Cardan	Cardán		1
54	049.112-4	Anel	Ring	Anillo	Trava Externo MKE-25mm	1
55	046.959-2	Porca Travante	Lock nut	Tuerca de seguridad	Alt. 12,60 à 12,7mm 13 FPP - Zincada 1/2” UNC Zincada	1
56	053.483-5	Esticador	Tensioner	Tensor	Fundido Liso 50 MM	1
57	002.770-3	Rolamento Esfera	Spherical bearing	Cojinete esférico	d=25mm 6205 ZZ	2
58	023.806-0	Pino Esticador de Correia	Tensioner belt pin	Pasador del tensor de la correa		1
59	040.390-7	Parafuso Sextavado	Hex bolt	Tornillo hexagonal	1/2” x 3” 13 FPP 1/2” x 3” UNC Zincado	1
60	032.575-2	Emenda Simples	Connecting link with spring clip	Eslabón simple	CD 50/2 c/ Contra Pino (Daido)	1
61	012.653-7	Emenda Redução	Offset link	Eslabón reducción	HD 50/2 c/ Contra Pino	1
62	076.505-5	Corrente	Chain	Cadena	ASA 50/1 5/8” x 1955mm	1
63	063.666-5	Emenda Simples	Connecting link with spring clip	Eslabón simple	CL 50/1 c/ Contra Pino	1
64	002.539-7	Emenda Redução	Offset link	Eslabón reducción	HL 50/1 c/ Contra Pino	1

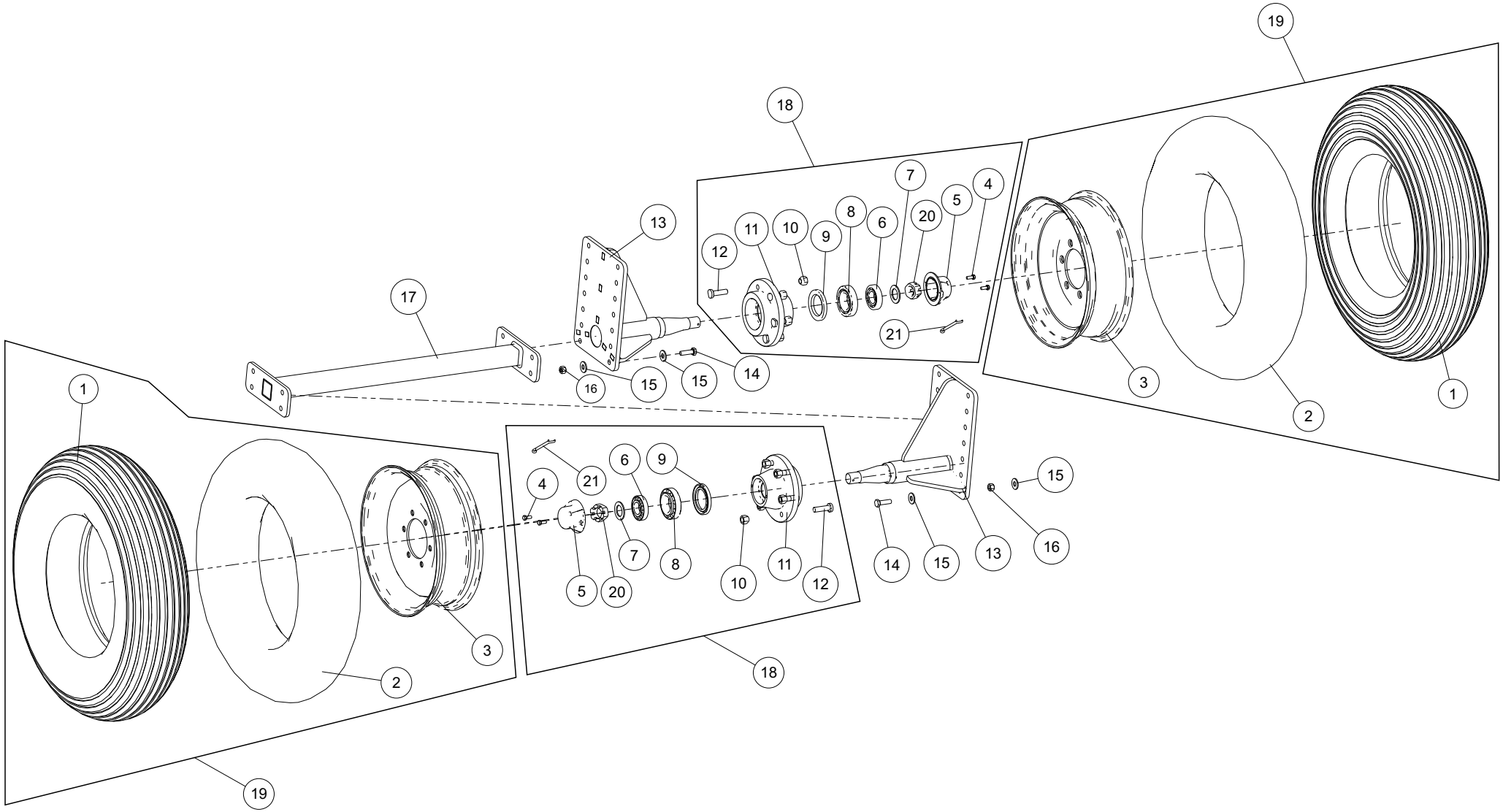
19
18
7
4
5
20
8
6
9
10
11
12
13
17
21
14
15
15
16
1
3
2
1
21
6
9
4
15
5
20
7
8
10
11
12
14
15
13
16
3
2
18
19

Conjunto Eixo de Rodas
Wheels Axle Unit
Conjunto Eje de Ruedas

It.	Código|Code	Descrição	Description	Descripción	Especificações / Spec. / Espec.	Qtd.
1	073.717-9	Pneu	Tyre	Neumático	7.50x16 Cap.8 Lonas MTF 2	2
2	061.666-2	Câmara de Ar	Inner tube	Cámara de aire	7.5 x 16	2
3	022.820-0	Roda Agrícola	Agricultural wheel rim	Rueda Agrícola	DW 5'' x 16'' - 6 Furos	2
4	028.815-2	Parafuso Sextavado	Hex bolt	Tornillo hexagonal	5/16" x 3/4" UNC RI Dur. G.5 Zincado	4
5	140.906-9	Calota Injetada	Wheel hub cap	Tapacubos de la rueda	(MILLENNIUN)	2
6	023.468-2	Rolamento	Rolling bearing	Rodamiento	Cônico 30207 d=35 mm	2
7	053.918-9	Chapa Arruela	Flat Washer	Arandela plana	#11FQ x DE=53 x DI=33 -	2
8	026.898-7	Rolamento	Rolling bearing	Rodamiento	Cônico 32210 de=90 di=50 l=19 l1=25.3mm	2
9	058.839-8	Retentor	Retainer	Retenedor	d56 x D90 x E10	2
10	050.208-7	Porca de Roda Cônica	Conical wheel nut	Tuerca de rueda cónica	M14 Dur.8.8 passo 1,50	12
11	032.583-0	Cubo de Roda	Wheel hub	Cubo de la rueda	Cubo Fund. roda Millenium - 6 Furos	2
12	050.006-9	Parafuso de Roda	Wheel bolt	Tornillo de rueda	M14 x 50 x P.1,5mm	12
13	039.707-3	Suporte Eixo Roda	Wheel axle support	Soporte del eje de rueda		2
14	008.087-3	Parafuso Sextavado	Hex bolt	Tornillo hexagonal	Zincado M12 x 40mm P. 1,75mm	28
15	047.304-5	Arruela Lisa	Flat washer	Arandela lisa	1/2" Esp. 3,00mm Zincada 70 pcs P/Kg	28
16	075.983-0	Porca Travante	Lock nut	Tuerca de seguridad	M12 x 1 MA c/ Inserto de Nylon	28
17	108.992-7	Suporte Eixo de Roda	Wheel axle support	Soporte del eje de rueda		1
18	050.892-9	Cubo Roda Montado	Wheel hub unit	Cubo de la rueda montado	(ML/M.MASTER)	2
19	016.013-1	Roda Agrícola Completa	Agricultural wheel rim unit	Rueda Agrícola completa		2
20	020.937-3	Porca Castelo Sextado	Castle hex nut	Tuerca ranurada hexagonal	1.1/4" UNF 12 FPP UNF 12 FPP	2
21	037.235-0	Contra Pino	Cotter pin	Pasador de aletas	3/16" x 2" Aço Zincado 136 pç/Kg	2

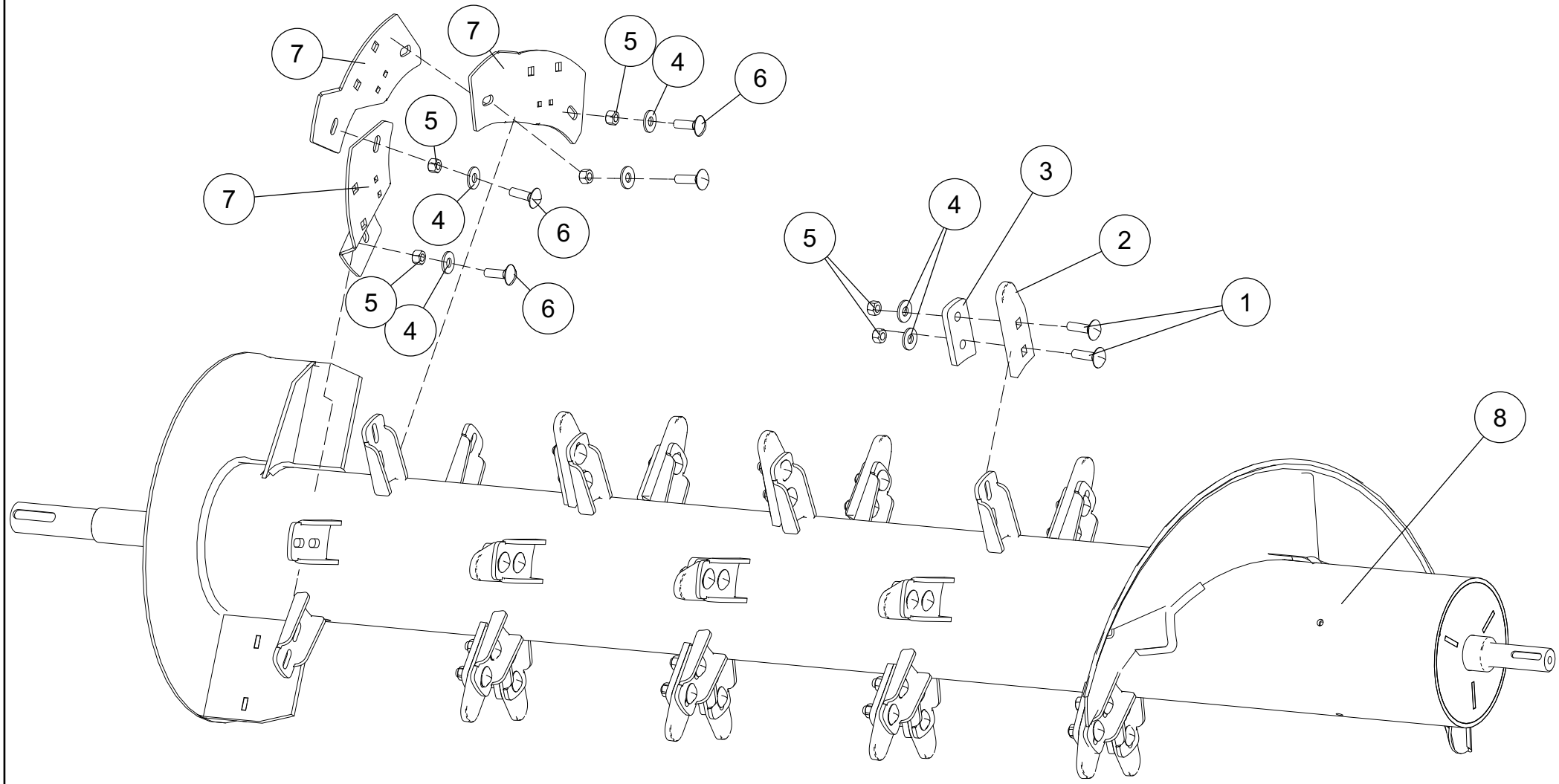
7
7
5
4
6
5
7
4
6
5
4
6
3
4
5
2
1
8

038.593-2	Cilindro Batedor Milho Corn Thresher Cylinder Cilindro Batidor de Maíz					
It.	**Código|Code**	**Descrição**	**Description**	**Descripción**	**Especificações / Spec. / Espec.**	**Qtd.**
1	027.014-9	Parafuso Francês	Carriage bolt	Tornillo francés	Zincado M12 x 45mm P. 1,75mm	48
2	074.871-6	Dedo	Finger	Dedo	FoFo GGG60 Dur. 40 a 44 HRC	20
3	069.791-4	Chapa Balanceadora	Plate	Placa	#3/8'' GQ x 49 x 97 mm	20
4	047.304-5	Arruela Lisa	Flat washer	Arandela lisa	1/2" Esp. 3,00mm Zincada 70 pcs P/Kg	48
5	075.983-0	Porca Travante	Lock nut	Tuerca de seguridad	M12 x 1 MA c/ Inserto de Nylon	48
6	042.178-9	Parafuso Francês	Carriage bolt	Tornillo francés	Zincado M12 x 40 x P. 1,75mm	48
7	071.336-0	Chapa	Plate	Placa	#3/16"FQ x 156 x 243mm	3
8	002.197-5	Cilindro	Cylinder	Cilindro		1

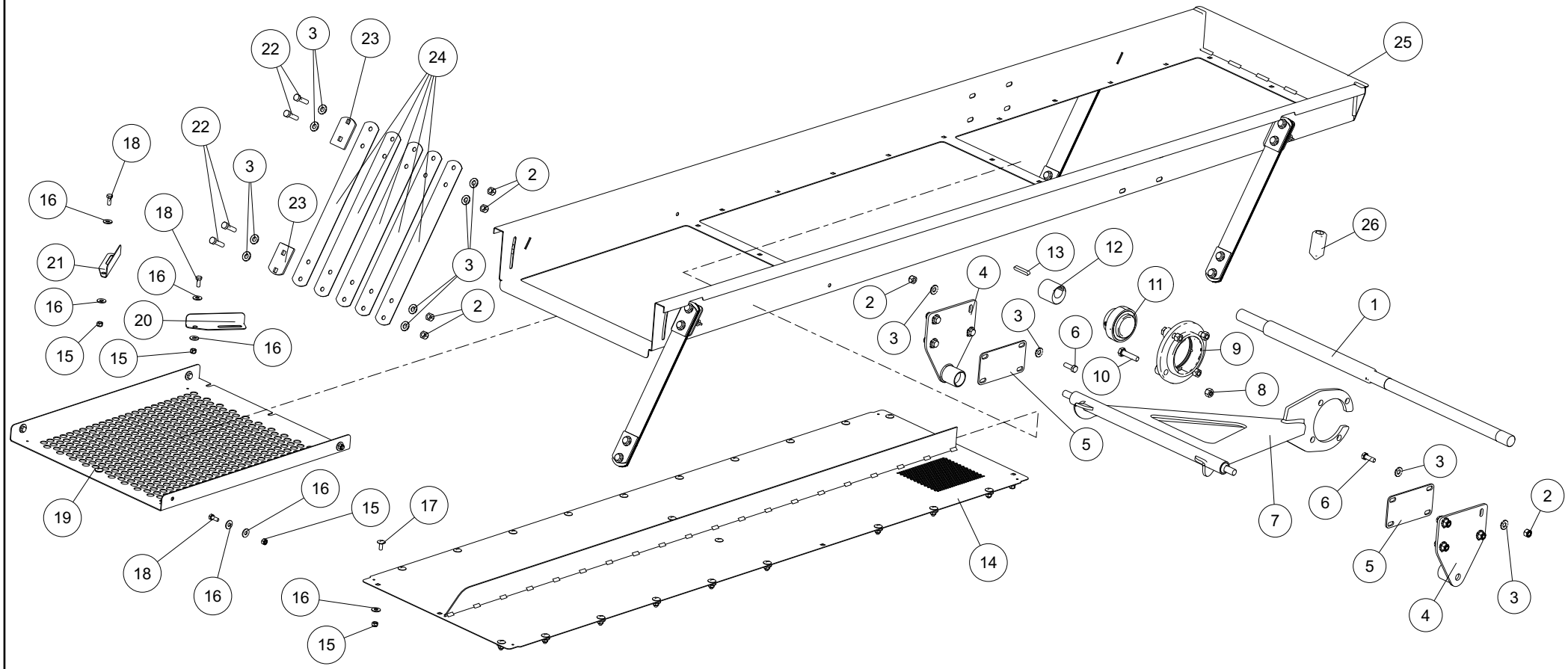
22
3
23
24
25
18
22
3
2
16
18
23
26
21
16
3
13
12
4
2
11
1
16
2
3
3
6
20
9
15
15
16
10
8
5
19
16
15
17
3
6
2
7
18
16
14
5
16
4
3
15

001.059-2	Peneira Vibratória Shaker Pan Sieve Criba Vibratoria					
It.	**Código|Code**	**Descrição**	**Description**	**Descripción**	**Especificações / Spec. / Espec.**	**Qtd.**
1	007.385-6	Eixo Excêntrico	Eccentric axle	Eje excéntrico	Red. Tref. 38,10 x 965mm (1045)	1
2	050.553-8	Porca Travante	Lock nut	Tuerca de seguridad	M10 Nylon Alt. 9,64 a 10,00mm P. 1,5mm	16
3	060.791-7	Arruela Lisa	Flat washer	Arandela lisa	7/16” Esp. 3,00mm Zincada 75 pcs P/Kg	38
4	058.651-7	Suporte Excêntrico	Eccentric support	Soporte excéntrico		2
5	002.788-7	Reforço Fixação	Fixation reinforcement	Refuerzo de fijación	#9FQ x 85 x 160mm	2
6	069.110-1	Parafuso Sextavado	Hex bolt	Tornillo hexagonal	Zincado M10 x 30mm P. 1,75mm	38
7	003.363-4	Braço Excêntrico	Eccentric arm	Brazo excéntrico		1
8	075.983-0	Porca Travante	Lock nut	Tuerca de seguridad	M12 x 1 MA c/ Inserto de Nylon	12
9	072.250-8	Mancal	Bearing	Cojinete	RFC 50mm/FE 10-DM -“BRM” Di: 50mm	1
10	010.282-2	Parafuso Sextavado	Hex bolt	Tornillo hexagonal	Zincado M12 x 50 x P. 1,75mm	12
11	045.667-7	Rolamento	Rolling bearing	Rodamiento	d=50mm. (COD.INA GYE50KRRB)	1
12	035.379-5	Bucha Excêntrica	Eccentric bushing	Buje excéntrico	Red. TRef. 2” x 50mm (1045)	1
13	044.076-9	Chaveta	Sunk key	Chaveta	BAR.QUAD. 5/16” x 50mm	1
14	048.541-0	Peneira	Sieve	Criba		1
15	025.439-5	Porca Travante	Lock nut	Tuerca de seguridad	M8 Nylon Alt. 7,64 à 8,00mm P. 1,25mm	40
16	028.057-4	Arruela Lisa	Flat washer	Arandela lisa	5/16” Esp. 2,00mm Zincada 300 pcs P/Kg	40
17	005.323-9	Parafuso Francês	Carriage bolt	Tornillo francés	M8 x 20mm Zincado	40
18	019.066-4	Parafuso Sextavado	Hex bolt	Tornillo hexagonal	M8 x 20 x P. 1,25mm	4
19	019.336-7	Peneira Vazão	Flow sieve	Criba de flujo	#14FQ x 615 x 665 mm	1
20	069.284-3	Guia Esquerda	Left guide	Guia izquierda	#14 FQ x 60 x 150 mm	1
21	003.026-0	Guia Direita	Right guide	Guia derecha	#14 FQ x 60 x 150 mm	1
22	039.251-7	Parafuso Sextavado	Hex bolt	Tornillo hexagonal	Zincado 3M10 x 40mm P. 1,5mm	4
23	042.779-5	Chapa Reforço	Reinforcement plate	Placa de refuerzo	#3/16”FQ x 50 x 77mm	16
24	031.030-2	Mola	Spring	Resorte	Fita Aço CK75TR x 1.25 x 50 x 448mm	20
25	048.659-9	Estrutura Vibrador	Vibrating Sieve Structure	Estructura Vibrador		1
26	050.283-5	Parafuso Allen	Allen bolt	Tornillo allen	3/8” x 3/4” UNC s/ Cabeça c/ PR 16 FPP	1

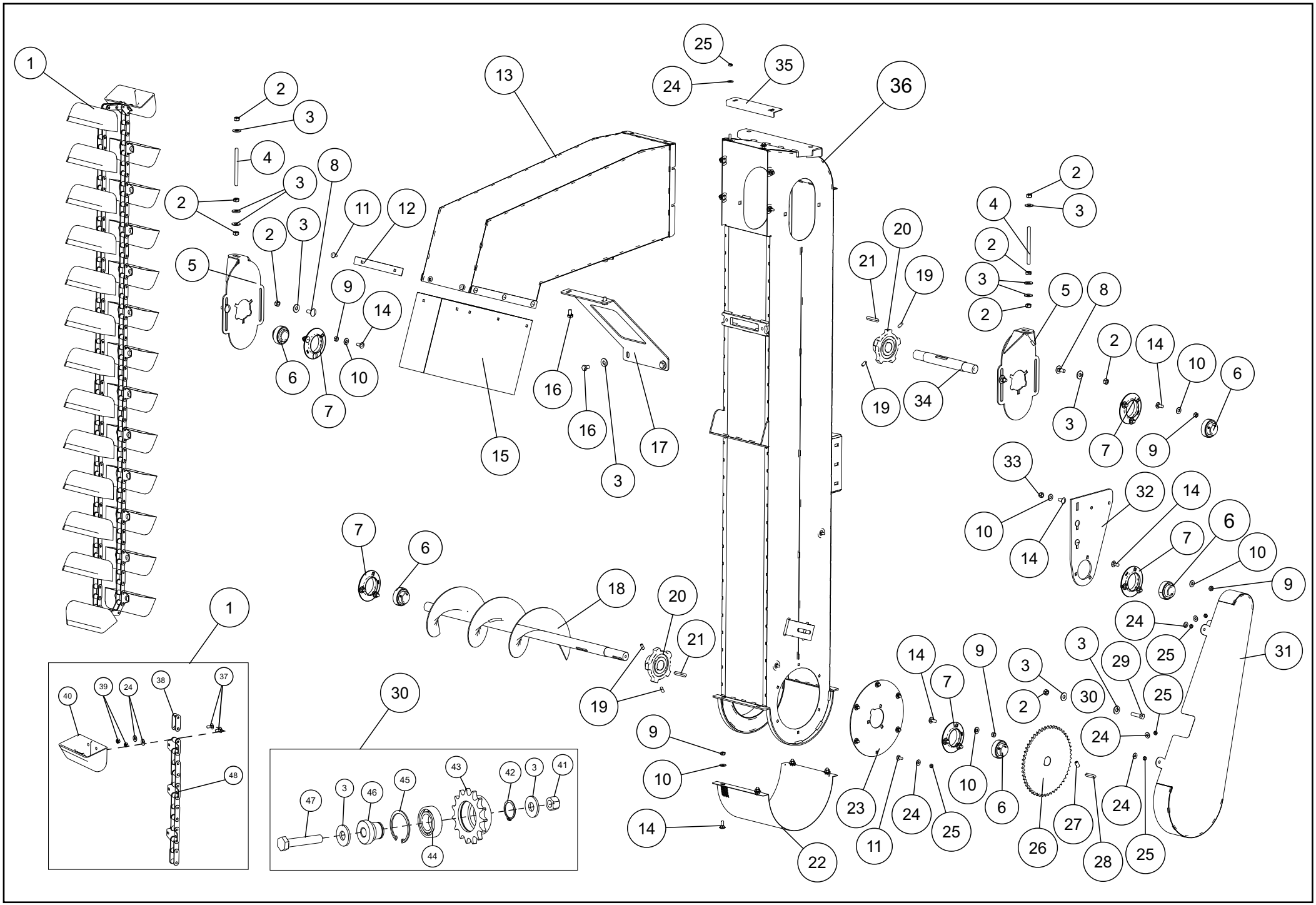
1
2
3
4
5
6
7
8
9
10
11
12
13
14
15
16
17
18
19
20
21
22
23
24
25
26
27
28
29
30
31
32
33
34
35
36
37
38
39
40
41
42
43
44
45
46
47
48

027.985-3	Condutor de Grãos Grain Elevator Conductor de Granos					
It.	**Código|Code**	**Descrição**	**Description**	**Descripción**	**Especificações / Spec. / Espec.**	**Qtd.**
1	006.670-3	Elevador de Grãos	Grain elevator	Elevador de granos	FZ 2006/NEW	1
2	006.249-0	Porca Sextavada	Hex nut	Tuerca hexagonal	M12 MA Zincada Alt. 9,64 à 10,00mm P. 1,75mm	8
3	047.304-5	Arruela Lisa	Flat washer	Arandela lisa	1/2” Esp. 3,00mm Zincada 70 pcs P/Kg	16
4	045.992-9	Rosca	Threaded rod	Barra roscada	Zincada M12 x 150mm P=1,75mm	2
5	006.444-3	Esticador Corrente superior	Upper chain tensioner	Tensor de cadena superior	aço estampado 35mm s\furo	2
6	007.528-0	Rolamento	Rolling bearing	Rodamiento	UC 207 - D=35mm d=35mm (COD.INA GYE35KRRB)	3
7	123.045-9	Mancal	Bearing	Cojinete		4
8	023.530-5	Parafuso Francês	Carriage bolt	Tornillo francés	Zincado M12 x 30 x P. 1,75mm	8
9	062.444-1	Porca Sextavado	Hex nut	Tuerca hexagonal	M10 Zincada Alt. 7,64 à 8,00mm P. 1,50mm	15
10	040.625-0	Arruela Lisa	Flat washer	Arandela lisa	3/8” Esp. 2,00mm Zincada 240 pcs P/Kg	15
11	005.323-9	Parafuso Francês	Carriage bolt	Tornillo francés	M8 x 20mm Zincado	70
12	101.568-9	Chapa Fixação	Lock plate	Placa de fijación	#14 FQ x 30 x 255 mm	4
13	076.514-6	Bica	Chute	Boca		1
14	009.713-1	Parafuso Francês	Carriage bolt	Tornillo francés	Zincado M10 x 25mm P. 1,50mm	15
15	101.564-4	Lona Bica	Tarpaulin - Chute	Lona de la boca	Lona Caki x 300 x 1330mm	1
16	073.036-6	Parafuso Sextavado	Hex bolt	Tornillo hexagonal	Zincado M12 x 20mm P. 1,75mm	4
17	076.542-2	Mao Francesa	Support plate	Placa de apoyo	#3/16” FQ x 240 x 536 mm	1
18	012.842-0	Rosca Monobloco	Auger unit	Rosca monobloque		1
19	053.537-2	Parafuso	Bolt	Tornillo	Allen 3/8” x 1” UNC s/ Cabeça PR 3/8” x 1” 16 FPP	4
20	052.247-4	Engrenagem	Gears	Engranaje	Engren. Fund.GGG40 05Z CA-550 F1/.1/2’’ CH10x8	2
21	013.911-4	Chaveta	Sunk key	Chaveta	CHAV.RET. 10x8 x 60mm	2
22	054.973-4	Chapa Peneira	Screen plate	Placa criba	#16 FF x 475 x 630 mm	1
23	028.032-7	Chapa Suporte	Support plate	Placa de soporte	#11FQ x 305 x 305 mm	1
24	028.057-4	Arruela Lisa	Flat washer	Arandela lisa	5/16” Esp. 2,00mm Zincada	75
25	011.269-5	Porca Sextavado	Hex nut	Tuerca hexagonal	M8 MA Zincada Alt. 6,14 à 6,5mm P. 1,25mm	26
26	043.697-8	Engrenagem	Gears	Engranaje	Engr. Aço 54Z 50/1 F35 CH10x8	1
27	033.432-4	Parafuso Allen	Allen bolt	Tornillo allen	1/2” x 1” 13 FPP UNC s/ Cabeça PR	1
28	046.953-0	Chaveta	Sunk key	Chaveta	CHAV.RET. 10x8 x 50mm	1
29	010.282-2	Parafuso Sextavado	Hex bolt	Tornillo hexagonal	Zincado M12 x 50 x P. 1,75mm	6
30	131.330-7	Conjunto Esticador completo	Tensioner Unit	Conjunto tensor completo		1
31	047.148-7	Capa de proteção	Protective cover	Cubierta de protección		1
32	012.127-0	Chapa Fixação	Lock plate	Placa de fijación	#1/4” GQ x 237 x 364 mm	1
33	050.553-8	Porca Travante	Lock nut	Tuerca de seguridad	M10 MA Nylon Alt. 9,64 a 10,00mm P. 1,5mm	3
34	062.170-4	Eixo Superior	Superior axle	Eje superior		1
35	102.770-1	Chapa Regulagem	Adjustment plate	Placa de regulación	#14FQ x 70 x 255mm	1
36	050.860-8	Estrutura Condutor	Grain elevator housing	Estructura Elevador de granos		1
37	005.323-9	Parafuso Francês	Carriage bolt	Tornillo francés	M8 x 20mm MA RI Dur. 8.8 Zincado	52
38	049.597-0	Emenda	Link	Eslabón	CA 550 Simples c/ Contra Pino	1
39	025.439-5	Porca Travante	Lock nut	Tuerca de seguridad	Alt. 7,64 à 8,00mm P. 1,25mm M8 MA Nylon	52
40	010.796-9	Caneca Plastica	Plastic cup	Vaso de plástico	85mm X 190mm cod. 8500882938	26
41	075.983-0	Porca Travante	Lock nut	Tuerca de seguridad	M12 MA Nylon	1
42	049.112-4	Anel Trava Externo	External snap ring	Anillo de seguridad externo	MKE-25mm	1
43	128.034-2	Engrenagem	Gears	Engranaje	Engren.15Z 50/1 F47	1
44	070.514-8	Rolamento Esfera	Spherical bearing	Cojinete esférico	6005 ZZ d=25mm D=47 B=12mm	1
45	001.155-3	Anel Trava Interno	Inner snap ring	Anillo de seguridad interno	MKI-47mm	1
46	131.327-8	Pino	Pin	Pasador	Red. Lami. 38,10 SAE 1020	1
47	041.179-6	Parafuso Sextavado	Hex bolt	Tornillo hexagonal	P=1,75 M12 x 65mm MA RI Dur. 8.8 Zincado	1
48	014.572-0	Corrente	Chain	Cadena	CA-550 x 4340 mm	1

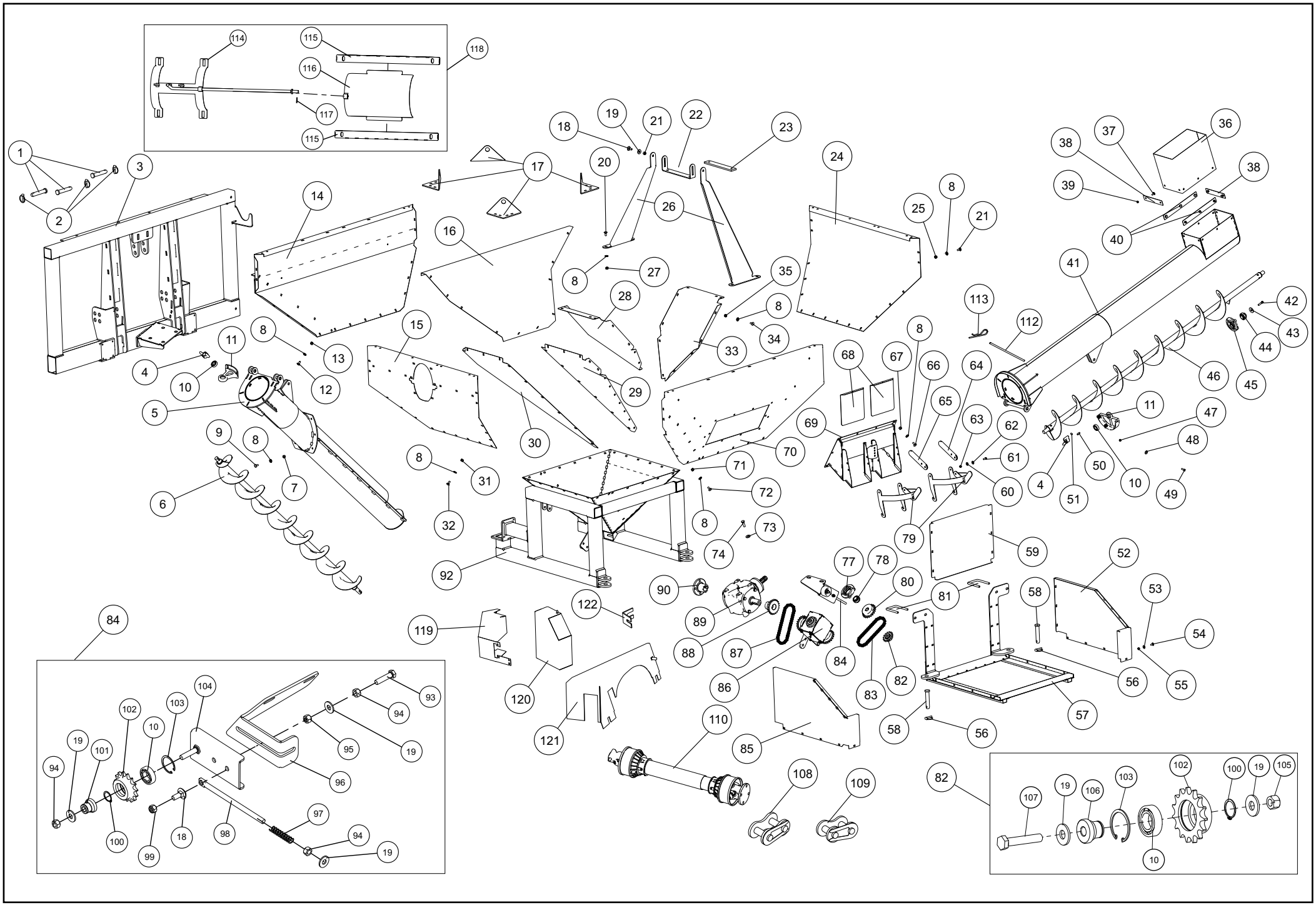
1
2
3
4
5
6
7
8
9
10
11
12
13
14
15
16
17
18
19
20
21
22
23
24
25
26
27
28
29
30
31
32
33
34
35
36
37
38
39
40
41
42
43
44
45
46
47
48
49
50
51
52
53
54
55
56
57
58
59
60
61
62
63
64
65
66
67
68
69
70
71
72
73
74
77
78
79
80
81
82
83
84
85
86
87
88
89
90
92
93
94
95
96
97
98
99
100
101
102
103
104
105
106
107
108
109
110
112
113
114
115
116
117
118
119
120
121
122

131.690-0		Caçamba Graneleira Grain Tank Unit Tolva Granelera				
It.	**Código|Code**	**Descrição**	**Description**	**Descripción**	**Especificações / Spec. / Espec.**	**Qtd.**
1	119.707-7	Pino Liso	Clevis pin	Pasador ajustado con cabeza	1”x 140mm	4
2	120.688-1	Pino Argola	Ring pin	Pasador con anillo	3/8””	4
3	131.640-8	Suporte Frontal	Front support	Apoyo frontal		1
4	146.572-2	Suporte Acionamento	Starter support	Soporte del accionamiento		2
5	133.684-3	Chupin estrutura Interior	Inner Screw conveyor casing	Estructura interna - transportadora sin fin		1
6	013.888-6	Rosca	Auger	Rosca		1
7	050.553-8	PorcaTravante	Lock nut	Tuerca de seguridad	M10 MA c/ Inserto de Nylon	38
8	060.791-7	Arruela Lisa	Flat washer	Arandela lisa	7/16”” Esp. 3,00mm Zincada	113
9	009.713-1	Parafuso Francês	Carriage bolt	Tornillo francés	M10 x 25mm MA Dur. 8.8 Zincado	38
10	070.514-8	Rolamento	Rolling bearing	Rodamiento	Esfera 6005 ZZ	2
11	146.570-5	Suporte do Rolamento	Rolling bearing support	Soporte del Rodamiento		2
12	009.713-1	Parafuso Francês	Carriage bolt	Tornillo francés	M10 x 25mm MA Dur. 8.8 Zincado	98
13	050.553-8	Porca Travante	Lock nut	Tuerca de seguridad	M10 MA c/ Inserto de Nylon	98
14	131.650-2	Lateral Da Caçamba	Grain tank side	Lateral de la tolva granelera		1
15	131.662-4	Chapa Superior Esquerda	Upper left plate	Placa superior izquierda	#14FQ 910 x 1202mm	1
16	131.668-6	Chapa De Ensaque	Filling plate	Placa del embolsado	#16FF 794 x 1493mm	1
17	131.665-5	Chapa Içamento	Lifting plate	Placa de elevación	#1/4” 181 x 181mm	4
18	023.530-5	Parafuso Francês	Carriage bolt	Tornillo francés	M12 x 30mm MA Dur. 8.8 Zincado	48
19	047.304-5	Arruela Lisa	Flat washer	Arandela lisa	1/2” Esp. 3,00mm Zincada	48
20	009.713-1	Parafuso Francês	Carriage bolt	Tornillo francés	M10 x 25mm MA Dur. 8.8 Zincado	62
21	009.713-1	Parafuso Francês	Carriage bolt	Tornillo francés	M10 x 25mm MA Dur. 8.8 Zincado	62
22	061.402-0	Chapa Suporte Central	Central support plate	Placa de soporte central	#3/16”x 50 x 510 mm -	1
23	030.215-6	Nylon Suporte	Nylon support	Soporte nylon	Nylon x 10 x 50 x 295 mm	1
24	131.664-1	Chapa Direita	Right plate	Placa derecha	#14FQ 908 x 1200mm	1
25	050.553-8	Porca Travante	Lock nut	Tuerca de seguridad	M10 MA c/ Inserto de Nylon	98
26	076.528-5	Chapa Suporte	Support plate	Placa de soporte	#3/16” FQ x 300 x 944 mm	2
27	050.553-8	Porca Travante	Lock nut	Tuerca de seguridad	M10 MA c/ Inserto de Nylon	32
28	131.669-0	Fixação Traseira	Rear fixation	Fijación trasera	#16 802 x 505mm.	1
29	131.667-2	chapa Traseira Fixação	Rear fixation plate	Placa trasera de fijación	#16FF 1260 x 518mm	1
30	131.666-9	Chapa Frontal	Front plate	Placa delantera	#16FF 1260 x 518mm	1
31	050.553-8	Porca Travante	Lock nut	Tuerca de seguridad	M10 MA c/ Inserto de Nylon	32
32	009.713-1	Parafuso Francês	Carriage bolt	Tornillo francés	M10 x 25mm MA Dur. 8.8 Zincado	98
33	131.670-1	Chapa Fixação Frontal	Front Lock plate	Placa de fijación delantera	#16 802 x 505mm.	1
34	009.713-1	Parafuso Francês	Carriage bolt	Tornillo francés	M10 x 25mm MA Dur. 8.8 Zincado	62
35	050.553-8	Porca Travante	Lock nut	Tuerca de seguridad	M10 MA c/ Inserto de Nylon	62
36	101.565-8	Lona Chupim	Tarpaulin - Screw conveyor casing	Lona del Transportadora sin fin	Lona Caki x 300 x 1130mm	1
37	005.323-9	Parafuso Francês	Carriage bolt	Tornillo francés	M8 x 20mm MA RI Dur. 8.8 Zincado	10
38	101.571-8	Chapa Fixação Menor	Small lock plate	Placa de fijación menor	#14 FQ x 40 x 203 mm	2
39	011.269-5	Porca Sextavado	Hex nut	Tuerca hexagonal	M8 MA Zincada	10
40	101.570-4	Chapa Fixação Maior	Large lock plate	Placa de fijación mayor	#14 FQ x 40 x 305 mm	2
41	063.610-0	Chupin	Screw conveyor casing	Estructura - Transportadora sin fin		1
42	054.343-8	Parafuso Sextavado	Hex bolt	Tornillo hexagonal	3/8”” x 1.1/2”” UNC RI Dur. G.5 Zincado	5
43	020.355-2	Chapa Arruela	Flat Washer	Arandela plana	#3/16’’ FQ x DE=40 DI=13,3mm	5
44	030.090-3	Rolam	Rolling bearing	Rodamiento	UC 205 - D=25mm	1
45	007.000-5	Mancal	Bearing	Cojinete	DI: 25mm)	1
46	131.655-0	Rosca	Auger	Rosca		1
47	025.439-5	Porca Travante	Lock nut	Tuerca de seguridad	Alt. 7,64 à 8,00mm P. 1,25mm M8 Nylon	12
48	040.625-0	Arruela Lisa 3	Flat washer 3	Arandela lisa 3	/8” Esp. 2,00mm Zincada 240 pcs P/Kg	12
49	040.980-5	Parafuso Sextavado	Hex bolt	Tornillo hexagonal	M8 x 25mm P. 1,25mm Zincado	12
50	039.149-6	Chaveta	Sunk key	Chaveta	BAR.QUAD. 5/16” x 25mm	1

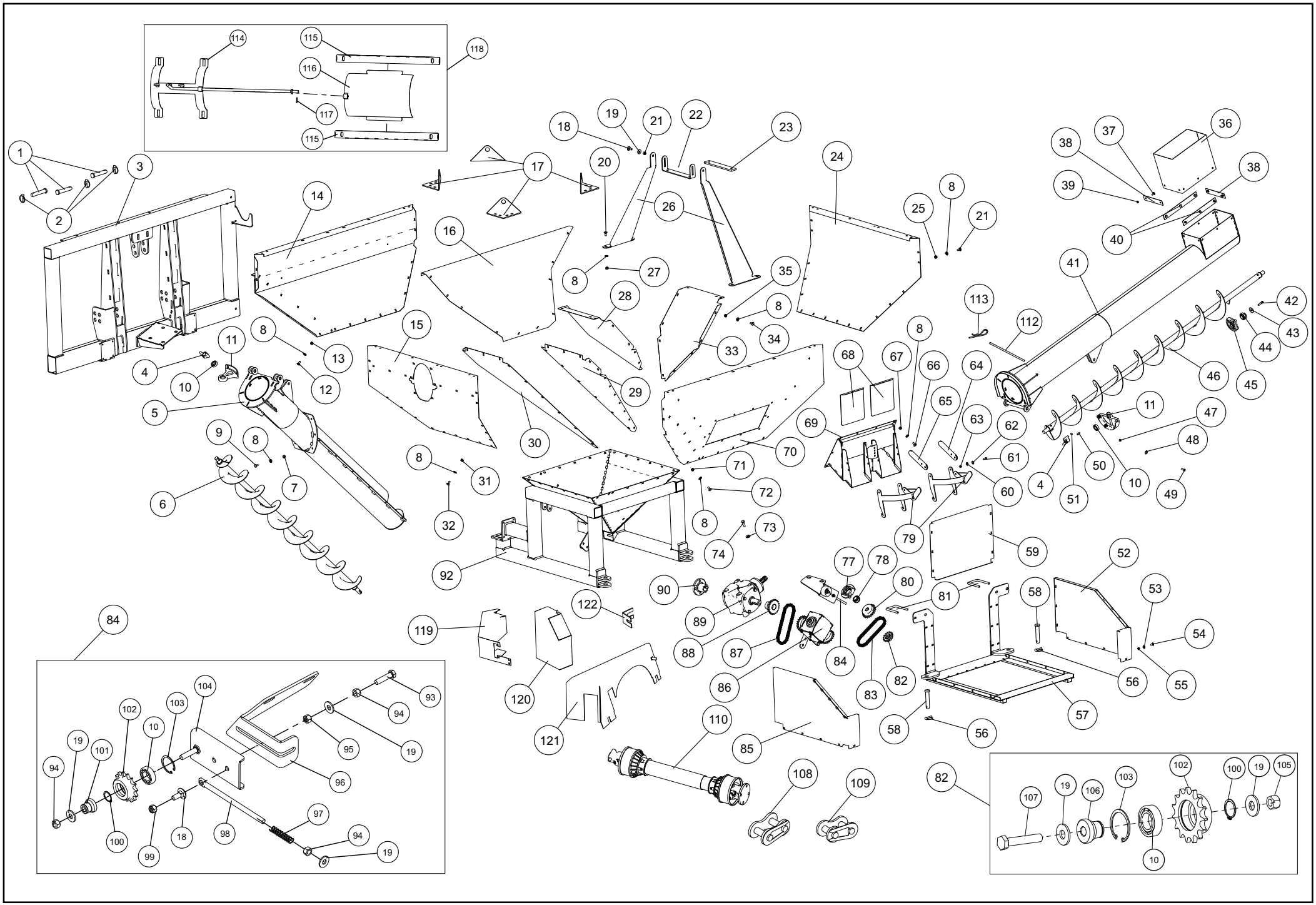
1
2
3
4
5
6
7
8
9
10
11
12
13
14
15
16
17
18
19
20
21
22
23
24
25
26
27
28
29
30
31
32
33
34
35
36
37
38
39
40
41
42
43
44
45
46
47
48
49
50
51
52
53
54
55
56
57
58
59
60
61
62
63
64
65
66
67
68
69
70
71
72
73
74
77
78
79
80
81
82
83
84
85
86
87
88
89
90
92
93
94
95
96
97
98
99
100
101
102
103
104
105
106
107
108
109
110
112
113
114
115
116
117
118
119
120
121
122

131.690-0		Caçamba Graneleira Grain Tank Unit Tolva Granelera				
It.	**Código|Code**	**Descrição**	**Description**	**Descripción**	**Especificações / Spec. / Espec.**	**Qtd.**
51	056.429-9	Parafuso Allen	Allen bolt	Tornillo allen	3/8” x 1/2” UNC RI s/ Cabeça	1
52	129.316-3	Lateral Esquerda	Right side	Lado derecho		1
53	028.057-4	Arruela Lisa	Flat washer	Arandela lisa	5/16” Esp. 2,00mm Zincada 300 pcs P/Kg	12
54	005.323-9	Parafuso Francês	Carriage bolt	Tornillo francés	M8 x 20mm MA RI Dur. 8.8 Zincado	12
55	025.439-5	Porca Travante	Lock nut	Tuerca de seguridad	M8 MA c/ Inserto de Nylon	12
56	120.688-1	Pino Argola	Ring pin	Pasador con anillo	3/8”	2
57	129.317-7	Piso	Floor	Piso		1
58	119.707-7	Pino Liso	Clevis pin	Pasador ajustado con cabeza		2
59	131.671-5	Chapa Fixação	Lock plate	Placa de fijación	#14FQ 484 x 626 mm.	1
60	028.057-4	Arruela Lisa	Flat washer	Arandela lisa	5/16” Esp. 2,00mm Zincada 300 pcs P/Kg	6
61	019.066-4	Parafuso Sextavado	Hex bolt	Tornillo hexagonal	M8 x 20 x P. 1,25mm Zincado	6
62	028.057-4	Arruela Lisa	Flat washer	Arandela lisa	5/16” Esp. 2,00mm Zincada 300 pcs P/Kg	12
63	025.439-5	Porca Auto Travante	Lock nut	Tuerca de seguridad	Alt. 7,64 à 8,00mm P. 1,25mm Nylon	12
64	019.921-7	Chapa Trava Segura	Lock plate	Placa de seguridad	#14 FQ x 89 x 210 mm	2
65	019.921-7	Chapa Trava Segura	Lock plate	Placa de seguridad	#14 FQ x 89 x 210 mm	2
66	009.713-1	Parafuso Francês	Carriage bolt	Tornillo francés	Zincado M10 x 25mm P. 1,50mm	6
67	050.553-8	Porca Auto Travante	Lock nut	Tuerca de seguridad	Alt. 9,64 a 10,00mm P. 1,5mm Nylon	6
68	131.688-5	Tampa Graneleiro	Grain tank cover	Tapa de la tolva granelera	#14FQ 260 x 230mm	1
69	129.325-4	Estrutura Bica	Chute structure	Estructura de la Boca		2
70	131.663-8	Chapa Traseira	Rear plate	Placa trasera	#14FQ 820 x 1654mm	1
71	050.553-8	Porca Travante	Lock nut	Tuerca de seguridad	Alt. 9,64 a 10,00mm P. 1,5mm Nylon	68
72	009.713-1	Parafuso Francês	Carriage bolt	Tornillo francés	Zincado M10 x 25mm P. 1,50mm	68
73	047.304-5	Arruela Lisa	Flat washer	Arandela lisa	1/2” Esp. 3,00mm Zincada 70 pcs P/Kg	68
74	008.087-3	Parafuso Sextavado	Hex bolt	Tornillo hexagonal	M12 x 40mm P. 1,75mm Zincado	12
77	007.000-5	Mancal	Bearing	Cojinete	RFC DI: 25mm)	1
78	030.090-3	Rolamento	Rolling bearing	Rodamiento	d=25mm (COD.INA GYE25KRRB)	1
79	076.841-5	Suporte	Support	Soporte		2
80	020.684-9	Engrenagem	Gears	Engranaje	Aço 21Z 50/1 d=25mm	1
81	070.966-0	Grampo Zincado	Galvanized clamp	Abrazadera galvanizada	Red. Tref. 1/2’’ x 340 mm - RP 50/RP 50 mm	2
82	131.330-7	Esticador	Tensioner	Tensor		1
83	030.031-0	Corrente	Chain	Cadena	ASA 50/1 - 5/8” x 630 mm	1
84	101.649-9	Esticador Corrente Completo	Chain tensioner unit	Tensor de cadena completo		1
85	129.312-9	Lateral Direita	Left side	Lado izquierdo		1
86	065.330-6	Caixa Acionamento	Starter box	Caja de accionamiento		1
87	046.421-2	Corrente	Chain	Cadena	ASA 50/1 - 5/8” x 730 mm	1
88	101.705-1	Conjunto Engrenagem	Gear unit	Conjunto engranaje	21Z 50/1 F40 CH12x8 Bucha 38mm	1
89	X04A20005	Caixa de Transmissão	Gearbox	Caja de cambios		1
90	037.652-0	Flange Acoplamento	Coupling flange	Brida acoplamiento		1
92	131.630-3	Estrutura Base Graneleiro	Grain tank base structure	Estructura base de la Tolva granelera		1
93	011.421-9	Parafuso Sextavado	Hex bolt	Tornillo hexagonal	1/2” x 2” 13 FPP UNC RI Dur. G.5 Zincado	1
94	071.604-5	Porca Sextavado	Hex nut	Tuerca hexagonal	1/2” 13 FPP UNC Zincada	3
95	046.959-2	Porca Travante	Lock nut	Tuerca de seguridad	Alt. 12,60 à 12,7mm 13 FPP - Zincada	1
96	101.647-1	Chapa Suporte Esticador	Support plate - Tensioner	Placa de soporte - Tensor	#1/4”GQ x 190 x 432mm	1
97	014.533-5	Mola Compressão	Compression spring	Resorte de Tracción	De:16,5 x Fio:2 x C:78 x Passo:8mm	1
98	010.523-5	Rosca	Threaded bar	Barra roscada	1/2” x 220mm 13FPP UNC c/ Olhal 13mm Zincada	1
99	009.154-0	Porca Travante	Lock nut	Tuerca de seguridad	Alt. 12,00 x P. 1,75mm M12 MA Nylon	1
100	049.112-4	Anel Trava Externo	External snap ring	Anillo de seguridad externo	MKE-25mm	1
101	131.327-8	Pino	Pin	Pasador	Red. Lami. 38,10 SAE 1020	1
102	128.034-2	Engrenagem	Gears	Engranaje	Engren.15Z 50/1 F47	1
103	001.155-3	Anel Trava Interno	Inner snap ring	Anillo de seguridad interno	MKI-47mm	1

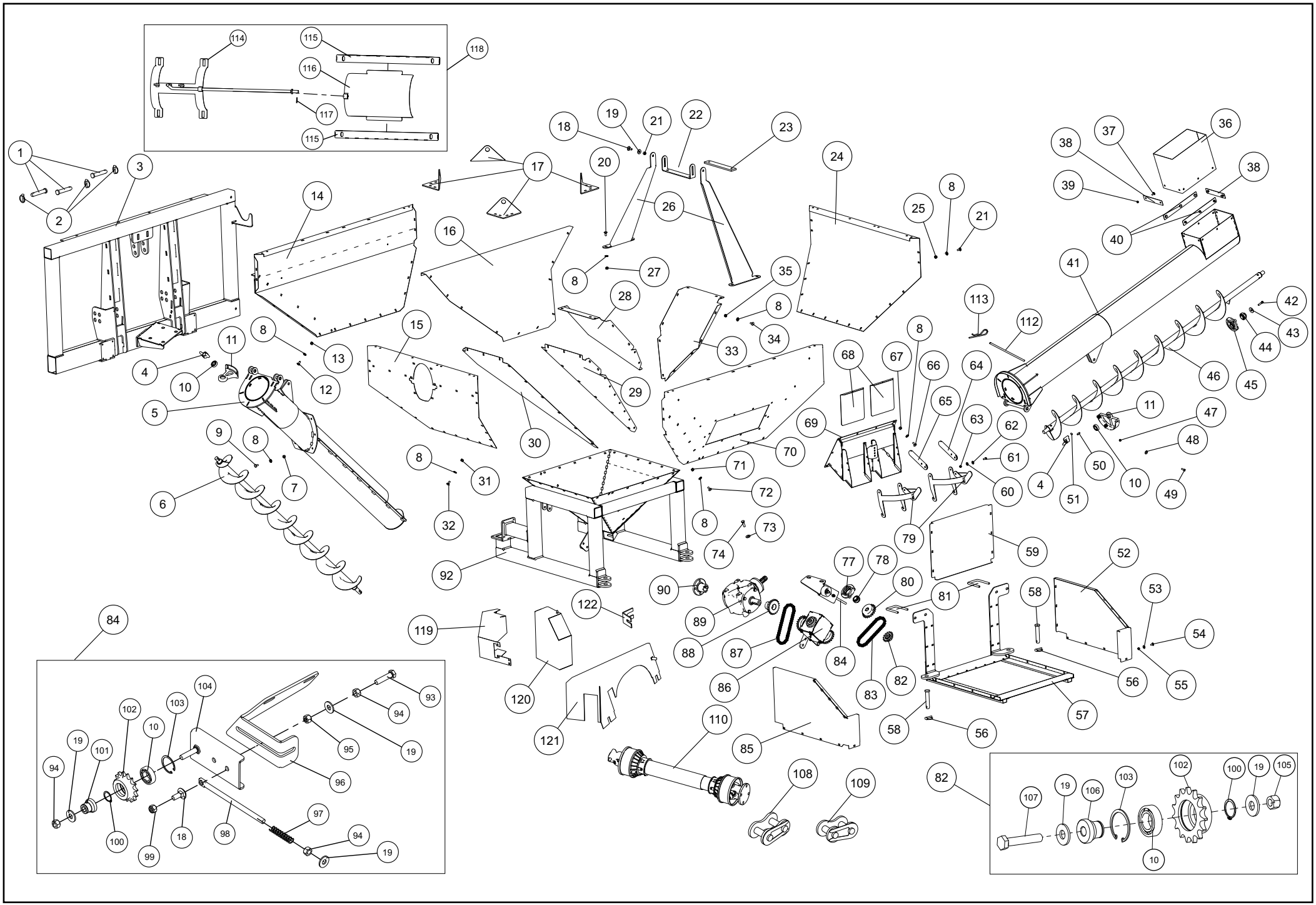
1
2
3
4
5
6
7
8
9
10
11
12
13
14
15
16
17
18
19
20
21
22
23
24
25
26
27
28
29
30
31
32
33
34
35
36
37
38
39
40
41
42
43
44
45
46
47
48
49
50
51
52
53
54
55
56
57
58
59
60
61
62
63
64
65
66
67
68
69
70
71
72
73
74
77
78
79
80
81
82
83
84
85
86
87
88
89
90
92
93
94
95
96
97
98
99
100
101
102
103
104
105
106
107
108
109
110
112
113
114
115
116
117
118
119
120
121
122

131.690-0	Caçamba Graneleira Grain Tank Unit Tolva Granelera					
It.	**Código|Code**	**Descrição**	**Description**	**Descripción**	**Especificações / Spec. / Espec.**	**Qtd.**
104	101.648-5	Base Suporte Esticador	Base - Tensioner support	Base del Soporte tensor		1
105	075.983-0	Porca Travante	Lock nut	Tuerca de seguridad	M12 x 1 MA Nylon	1
106	131.327-8	Pino Suporte Esticador	Support pin - Tensioner	Pasador soporte - Tensor	Red. Lami. 38,10 SAE 1020	1
107	041.179-6	Parafuso Sextavado	Hex bolt	Tornillo hexagonal	M12 x 65mm P=1,75 MA Zincado	1
108	063.666-5	Emenda Simples	Connecting link with spring clip	Eslabón simple	CL 50/1 c/ Contra Pino	1
109	002.539-7	Emenda Redução	Offset link	Eslabón reducción	HL 50/1 c/ Contra Pino	1
110	CC2559/3P	Cardan Completo	Complete cardan	Cardán completo	c/ Proteção	1
112	025.048-4	Eixo Articulação Chupim	Pivot axle - Screw conveyor	Eje de Pivotamiento - Transportadora sin fin	Red. Lam. 12,7 x 360mm	1
113	032.208-5	Pino Trava	Lock pin	Pasador de seguridad	R 84mm x 4mm	2
114	145.318-0	Estrutura Acionamento	Drive Frame	Estructura Accionamiento		1
115	032.990-5	Contra Pino	Cotter Pin	Contraperno	1/8” x 7/8” Zincado	1
116	145.320-5	Guia regulagem	Adjustment Guide	Guía de Reglaje		2
117	145.319-3	Estrutura regulagem de fluxo	Adjustment Flow Frame	Estructura Reglaje de Flujo		1
118	145.329-8	Regulagem de fluxo	Flow Adjustment	Reglaje de Flujo		1
119	146.852-0	Proteção inferior	Lower Shield	Protección Inferior		1
120	146.849-0	Proteção lateral inferior	Lower Side Shield	Protección Lateral Inferior		1
121	146.855-0	Complemento proteção inferior	lower Complement Shield	Complemento Protección Inferior		1
122	146.857-8	Chapa fixação	Fixation Plate	Chapa Fijación		2

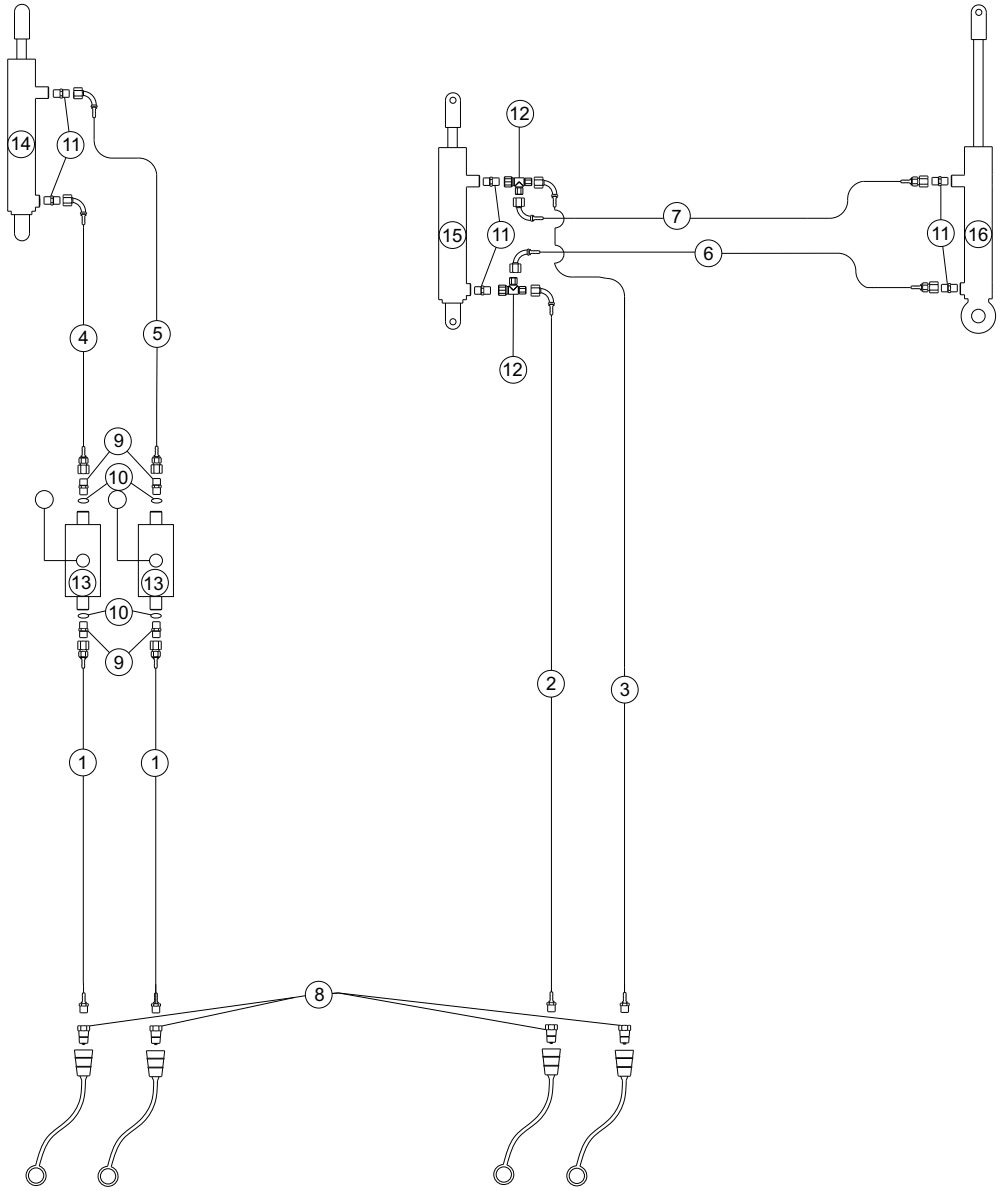
14
11
12
15
11
7
6
11
16
12
4
5
9
10
13
13
10
9
2
3
1
1
8

134.443-7	Conjunto Hidráulico - Milho/Feijão Hydraulic Unit - Corn/Bean Conjunto Hidráulico - Maíz/Fríjol					
It.	**Código|Code**	**Descrição**	**Description**	**Descripción**	**Especificações / Spec. / Espec.**	**Qtd.**
1	141.729-4	Mangueira Hidráulica	Hydraulic hose	Manguera hidráulica	3/8” FGR DKO M-18 x MF 1/2”NPT - 500 mm	2
2	141.736-8	Mangueira Hidráulica	Hydraulic hose	Manguera hidráulica	3/8” FGC90 DKO M-18 x MF 1/2”NPT - 3500 mm	1
3	141.737-1	Mangueira Hidráulica	Hydraulic hose	Manguera hidráulica	3/8” FGC90 DKO M-18 x MF 1/2”NPT - 3800 mm	1
4	141.738-5	Mangueira Hidráulica	Hydraulic hose	Manguera hidráulica	3/8” FGR DKO M-18 x FGC90 DKO M-18 - 4700 mm	1
5	141.739-9	Mangueira Hidráulica	Hydraulic hose	Manguera hidráulica	3/8” FGR DKO M-18 x FGC90 DKO M-18 - 5000 mm	1
6	141.740-0	Mangueira Hidráulica	Hydraulic hose	Manguera hidráulica	3/8” FGR DKO M-18 x FGC90 DKO M-18 - 1900 mm	1
7	141.741-4	Mangueira Hidráulica	Hydraulic hose	Manguera hidráulica	3/8” FGR DKO M-18 x FGC90 DKO M-18 - 2200 mm	1
8	011.187-1	Engate Rápido	Quick coupling	Acoplamiento rápido	1/2” NPT c/ Protetor	4
9	141.730-6	Terminal Niple Macho	Male nipple fitting	Adaptador nipple macho	1/2”BSP c/ Assento p/ Anel x M18x1,5xTB12	4
10	103.817-1	Arruela Lisa de Alumínio	Aluminium Flat washer	Arandela lisa de aluminio	De:26,5 x Di:21 x Esp:1,2mm	4
11	121.869-3	Terminal Adaptador	Adaptor fitting	Conector adaptador	MF 3/4” UNF O - Ring x M18x1,5xTB12	6
12	121.868-0	Terminal Tee	Tee connector	Conector en T	MF Lat. x MF Central x FG Lat. DKO M18x1,5xTB12	2
13	101.972-3	Válvula de Esfera	Ball valve	Válvula de bola	2 Vias - 1/2 BSP - 350 BAR	2
14	142.079-5	Cilindro Hidráulico	Hydraulic Cylinder	Cilindro Hidráulico	2” x 1” x 285mm	1
15	142.077-8	Cilindro Hidráulico	Hydraulic Cylinder	Cilindro Hidráulico	2” x 1” x 395mm	1
16	142.075-0	Cilindro Hidráulico	Hydraulic Cylinder	Cilindro Hidráulico	1.1/4” x 5/8” x 60mm	1

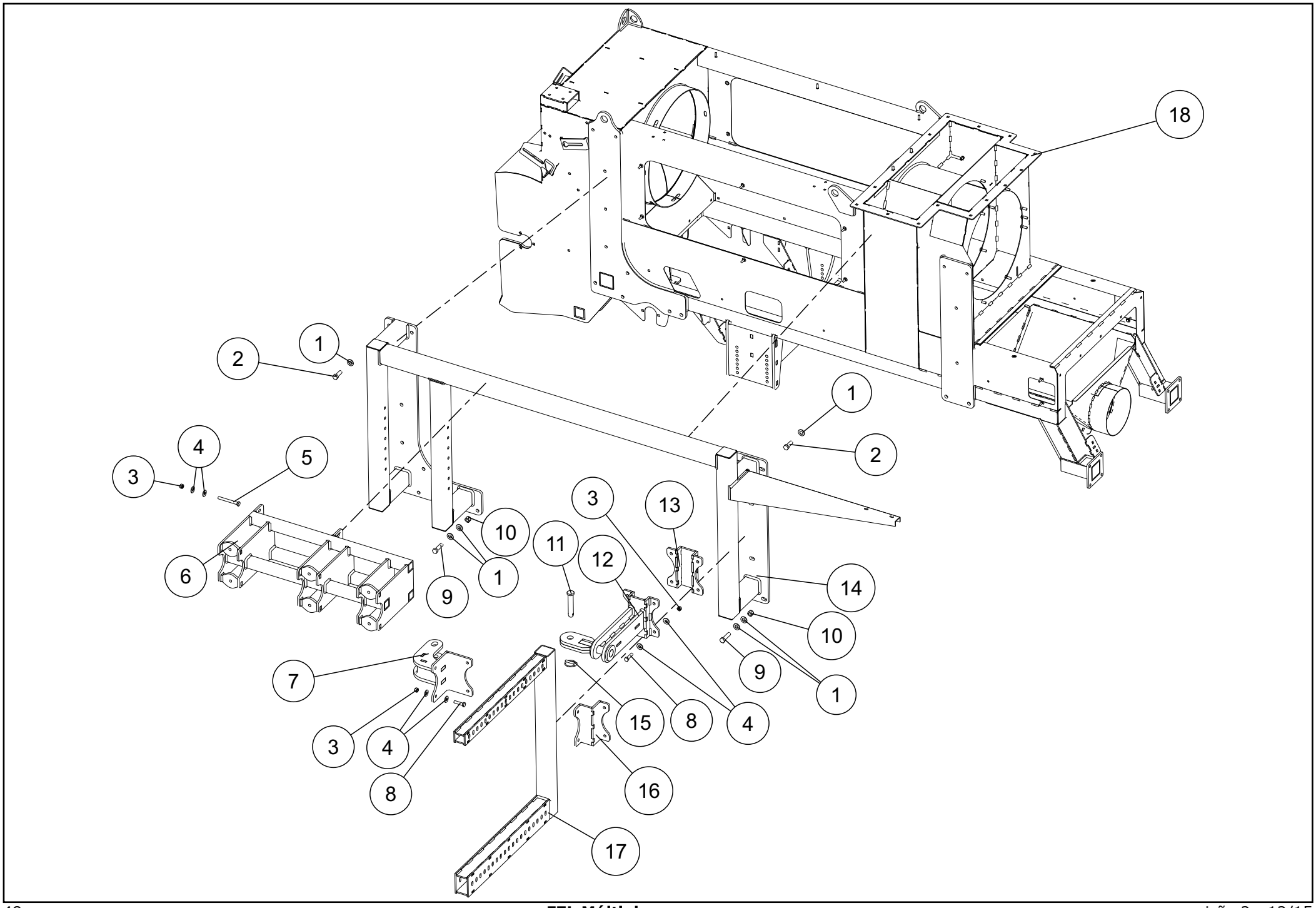
18
1
2
1
2
4
3
5
3
13
10
11
12
6
9
1
14
10
9
1
7
15
8
4
3
4
8
16
17

135.700-0	Suporte Lateral Cereais Lateral Support - Cereals Soporte Lateral Cereales					
It.	**Código|Code**	**Descrição**	**Description**	**Descripción**	**Especificações / Spec. / Espec.**	**Qtd.**
1	043.060-6	Arruela Lisa	Flat washer	Arandela lisa	5/8” Esp. 3,00mm Zincada 45 pcs P/Kg	32
2	118.667-2	Parafuso Sextavado	Hex bolt	Tornillo hexagonal	Zincado M16 x 45mm P=2,0	4
3	075.983-0	Porca Travante	Lock nut	Tuerca de seguridad	M12 x 1 MA c/ Inserto de Nylon	14
4	047.304-5	Arruela Lisa	Flat washer	Arandela lisa	1/2” Esp. 3,00mm Zincada 70 pcs P/Kg	28
5	122.528-1	Parafuso Sextavado	Hex bolt	Tornillo hexagonal	M12 x 110 mm MA RP Dur. 8.8 Zincado	16
6	110.103-2	Suporte Frontal	Front support	Apoyo frontal		1
7	110.086-4	Engate Traseiro	Rear coupling	Acoplamiento trasero		1
8	010.282-2	Parafuso Sextavado	Hex bolt	Tornillo hexagonal	Zincado M12 x 50 x P. 1,75mm	8
9	127.160-0	Parafuso Sextavado	Hex bolt	Tornillo hexagonal	Zincado M16 x 60 mm P=2,0	12
10	026.618-0	Porca Travante	Lock nut	Tuerca de seguridad	M16 MA Nylon Alt. 15,3 à 16,0mm P. 2,0mm	16
11	119.707-7	Pino Liso	Clevis pin	Pasador ajustado con cabeza		1
12	110.095-5	Suporte Engate traseiro	Rear coupling support	Soporte de acoplamiento trasero		1
13	076.596-0	Presilha	Pin	Presilla		1
14	101.450-0	Suporte Engate	Coupling support	Soporte de acoplamiento		1
15	120.688-1	Pino	Pin	Pasador	Argola 3/8”	1
16	110.092-4	Suporte fixação	Fixation plate	Soporte de fijación		1
17	034.821-4	Suporte Regulagem	Adjustment support	Soporte de reglaje		1
18	133.636-8	Chassi	Chassis	Chasis		1

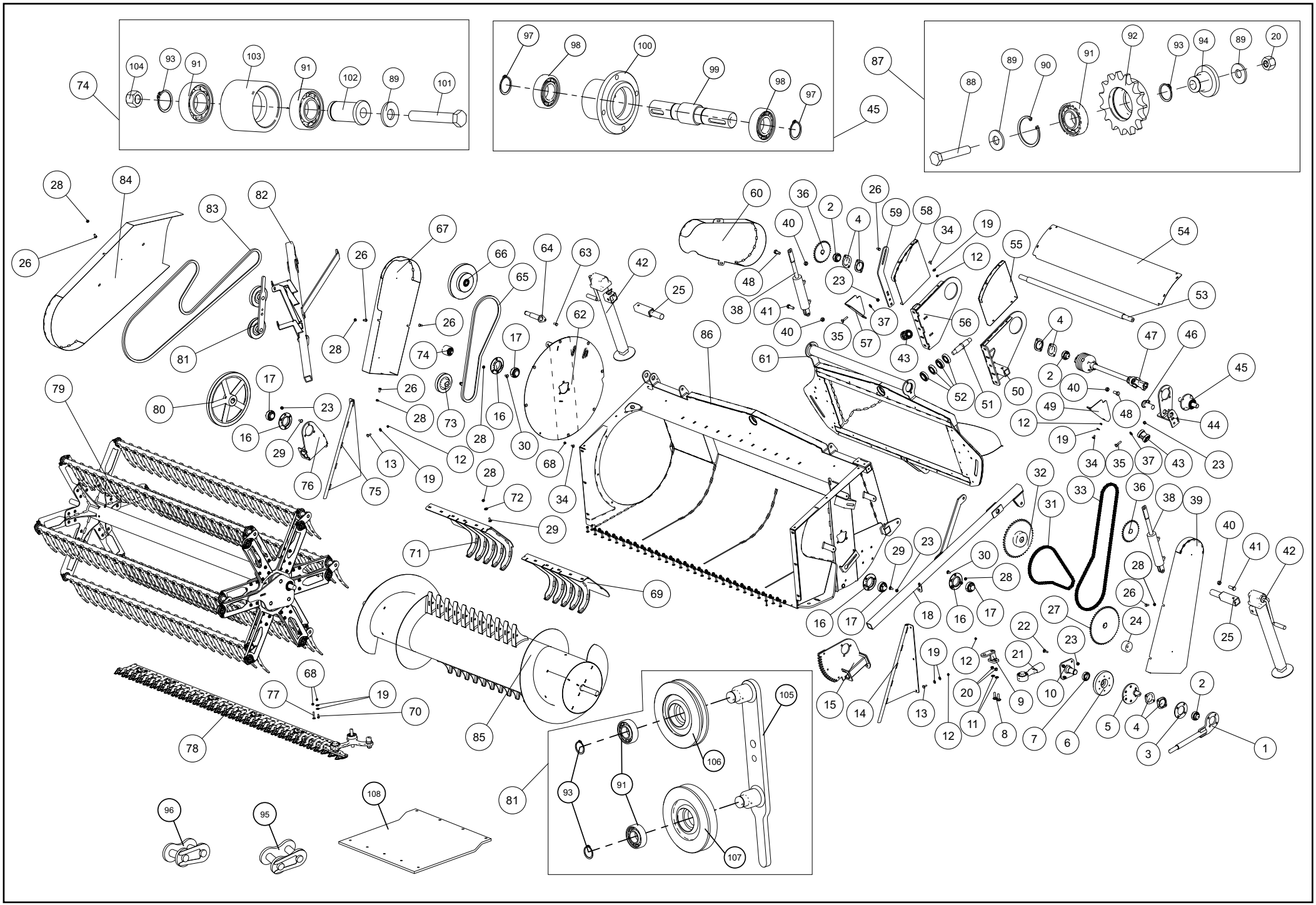
74
104
93
91
103
91
102
89
101
97
98
100
99
98
97
45
87
88
89
90
91
92
93
94
89
20
28
84
83
82
26
67
66
64
63
42
25
60
36
2
26
59
58
40
4
34
19
12
55
54
53
48
23
38
41
37
56
40
35
57
43
61
52
51
50
4
2
40
47
46
45
49
48
44
12
19
34
35
37
43
23
81
28
26
74
17
62
86
79
80
17
23
16
29
76
75
13
19
12
28
73
28
16
30
68
34
72
29
71
69
32
33
36
38
39
31
40
41
42
28
26
27
24
25
22
23
21
20
9
10
15
14
13
12
11
8
7
6
5
4
3
2
1
16
17
18
16
17
30
28
68
77
19
70
78
85
105
106
93
91
107
81
108
96
95

131.710-0	Plataforma Recolhedora Cereais Cereal Pickup Platform Plataforma Recogedora de Cereales					
It.	**Código|Code**	**Descrição**	**Description**	**Descripción**	**Especificações / Spec. / Espec.**	**Qtd.**
1	109.329-4	Braço Excêntrico	Eccentric arm	Brazo excéntrico		1
2	020.602-5	Rolamento	Rolling bearing	Rodamiento	UC 206 - D=30mm d=30mm	3
3	004.774-0	Chapa Calço	Shim plate	Placa de apoyo	#1/4'' GQ x de=120, di=65mm	1
4	123.040-0	Mancal	Bearing	Cojinete	Ref. INA 03.62 MST	6
5	061.346-7	Suporte Excêntrico	Eccentric support	Soporte excéntrico	CF.3.0 LAT.	1
6	109.286-5	Engrenagem	Gears	Engranaje		1
7	031.271-5	Rolamento	Rolling bearing	Rodamiento	Esfera 6007 Z (1ªLinha)	6
8	027.014-9	Parafuso Francês	Carriage bolt	Tornillo francés	Zincado M12 x 45mm P. 1,75mm	4
9	014.242-0	Suporte Trava	Reinforcement Plate	Placa de refuerzo		2
10	108.848-0	Suporte Pino	Support pin	Soporte pasador		1
11	031.105-2	Arruela Lisa	Flat washer	Arandela lisa	1/2" x 24,0 x 3,0mm	4
12	011.269-5	Porca Sextavada	Hex nut	Tuerca hexagonal	M8 MA Zincada Alt. 6,14 à 6,5mm P. 1,25mm	14
13	048.383-4	Parafuso Frances	Carriage bolt	Tornillo francés	Zincado M8 x 30 x P. 1,25	14
14	109.361-3	Abridor Esquerdo	Left row opener	Abridor de líneas izquierdo		1
15	109.259-2	Suporte Esquerdo	Left support	Soporte izquierdo		2
16	123.045-9	Mancal	Bearing	Cojinete		4
17	007.528-0	Rolamento	Rolling bearing	Rodamiento	d=35mm (COD.INA GYE35KRRB) UC 207 - D=35mm	4
18	108.839-0	Braço Suporte Esquerdo	Left Support arm	Brazo de soporte izquierdo		1
19	028.057-4	Arruela Lisa	Flat washer	Arandela lisa	5/16" Esp. 2,00mm Zincada 300 pcs P/Kg	170
20	075.983-0	Porca Travante	Lock nut	Tuerca de seguridad	M12 x 1 MA c/ Inserto de Nylon	22
21	009.718-0	Braço Rotula	Arm ball joint	Brazo rótula		1
22	011.541-3	Parafuso Francês	Carriage bolt	Tornillo francés	Zincado M10 x 35mm P. 1,50mm	84
23	050.553-8	Porca Travante	Lock nut	Tuerca de seguridad	M10 MA Nylon Alt. 9,64 a 10,00mm P. 1,5mm	85
25	116.597-8	Suporte Pé do Descanso	Jack support	Soporte Pie de apoyo		2
26	063.108-8	Parafuso Sextavado	Hex bolt	Tornillo hexagonal	Zincado M10 x 20mm P=1,5	12
27	043.697-8	Engrenagem	Gears	Engranaje	Engr. Aço 54Z 50/1 F35 CH10x8	1
28	062.444-1	Porca Sextavada	Hex nut	Tuerca hexagonal	M10 MA Zincada Alt. 7,64 à 8,00mm P. 1,50mm	12
29	009.713-1	Parafuso Francês	Carriage bolt	Tornillo francés	Zincado M10 x 25mm P. 1,50mm	12
30	058.022-4	Parafuso Francês	Carriage bolt	Tornillo francés	Zincado M10 x 20mm P. 1,50mm	12
31	026.203-5	Corrente	Chain	Cadena	ASA 50 5/8" x 1240mm	1
32	059.762-7	Engrenagem	Gears	Engranaje	Aço 45Z 60/1 F35 CH10x8	1
33	109.380-9	Corrente	Chain	Cadena	ASA 50 5/8" x 2100mm	1
34	005.323-9	Parafuso Francês	Carriage bolt	Tornillo francés	M8 x 20mm Zincado	6
35	055.551-2	Parafuso Frances	Carriage bolt	Tornillo francés	Zincado M10 x 50 x P. 1,50	2
36	014.998-2	Engrenagem	Gears	Engranaje	Aço 30Z 50/1 F30 CH5/16"	2
37	040.625-0	Arruela Lisa	Flat washer	Arandela lisa	3/8" Esp. 2,00mm Zincada 240 pcs P/Kg	84
38	012.050-3	Cilindro Hidráulico	Hydraulic Cylinder	Cilindro Hidráulico	2" x 1" x 125mm	2
39	109.340-0	Capa Proteção	Protective cover	Cubierta de protección	Lateral Esquerda	1
40	038.465-0	Porca Sextavada	Hex nut	Tuerca hexagonal	M16 Zincada Alt. 12,57 à 13,00mm P. 2,0mm	4
41	118.667-2	Parafuso Sextavado	Hex bolt	Tornillo hexagonal	Zincado M16 x 45mm P=2,0	4
42	016.585-8	Pé Descanso	Support jack	Pie de apoyo	480mm Curso 350 Ref. RIMA RDB05	2
43	109.262-1	Conjunto Acionamento	Dual bearing mechanism	Conjunto de accionamiento		2
44	131.680-6	Suporte Transmissão	Transmission support	Soporte de transmisión		1
45	108.846-3	Cubo Transmissão	Transmission hub	Cubo de transmisión		1
46	109.325-0	Pino suporte	Support pin	Pasador soporte		1
47	CC1068-6PS	Cardan	Cardan	Cardán		1
48	027.243-0	Parafuso Sextavado	Hex bolt	Tornillo hexagonal	Zincado M16 x 35mm x P. 2,0	4
49	109.339-9	Chapa Suporte Esquerdo	Left Support plate	Placa de soporte izquierdo	#3/16" FQ x 158 x 222mm	1
50	023.322-7	Articulador Esquerdo	Left articulator	Articulación izquierda		1
51	109.309-5	Eixo Articulação Central	Central Pivot axle	Eje de Pivotamiento Central		1

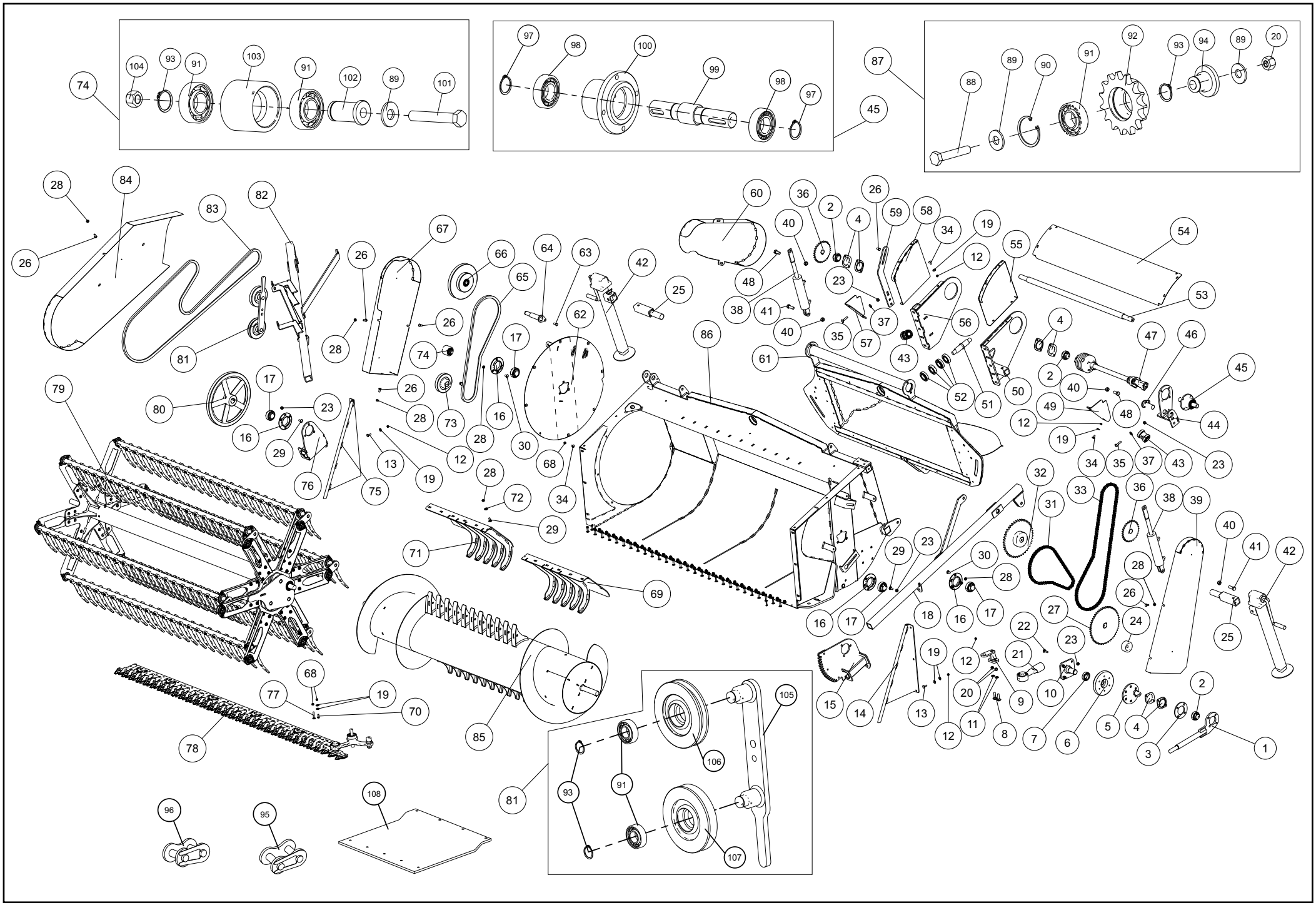
74
104
93
91
103
91
102
89
101
97
98
100
99
98
97
45
87
88
89
90
91
92
93
94
89
20
28
84
83
82
26
67
66
64
63
42
25
60
36
2
26
59
58
40
4
34
19
12
55
54
53
48
23
38
41
40
37
35
57
56
43
61
52
51
50
4
2
40
47
46
45
49
48
44
12
19
34
35
37
43
23
81
28
26
74
17
62
86
79
80
17
23
16
29
76
75
13
19
12
28
73
28
16
30
68
34
72
29
71
69
32
31
33
36
38
39
40
41
42
28
26
25
27
24
22
23
21
20
9
10
7
6
5
4
3
1
2
15
14
13
12
11
8
16
17
18
16
17
30
28
29
23
68
77
19
70
78
85
105
106
93
91
107
81
108
96
95

131.710-0	Plataforma Recolhedora Cereais Cereal Pickup Platform Plataforma Recogedora de Cereales					
It.	**Código|Code**	**Descrição**	**Description**	**Descripción**	**Especificações / Spec. / Espec.**	**Qtd.**
52	023.468-2A	Rolamento	Rolling bearing	Rodamiento	Cônico 30207 d=35 mm	4
53	109.310-7	Eixo Alongador	Reamer axle	Eje alargador		1
54	109.379-7	Tampa Superior	Top cover	Tapa superior	#14 FQ x 292 x 1385mm	1
55	109.352-2	Lateral Esquerda	Right side	Lado derecho		1
56	042.457-2	Articulador Direito	Right articulator	Articulación derecha		1
57	111.167-0	Suporte Direito	Right support	Soporte derecho	# 3/16” FQ 158 x 222mm	1
58	109.349-3	Lateral Direita	Left side	Lado izquierdo		1
59	109.355-3	Chapa Suporte Fixação	Fixation support plate	Placa de soporte Fijación	#3/8 GQ x 141 x 439mm	1
60	109.356-7	Capa Proteção	Protective cover	Cubierta de protección		1
61	108.781-8	Quadro Articulação	Articulating structure	Panel de articulación		1
62	108.834-1	Tampa Direita	Right cover	Tapa derecha		1
63	065.794-0	Parafuso Sextavado	Hex bolt	Tornillo hexagonal	Zincado M10 x 25mm P=1,5	6
64	109.275-7	Pino Ponto Zero	Zero point pin	Pasador punto cero	Braço	1
65	052.668-9	Correia	Belt	Correa	Canal “V” B-68	1
66	109.368-9	Polia Conjugada	Pulley	Polea		1
67	109.343-1	Proteção Direita	Right guard	Protección derecha		1
68	025.439-5	Porca Travante	Lock nut	Tuerca de seguridad	M8 Nylon Alt. 7,64 à 8,00mm P. 1,25mm	170
69	109.328-0	Limpador Esquerdo	Left cleaner	Limpiador izquierdo		1
70	019.066-4	Parafuso sextavado	Hex bolt	Tornillo hexagonal	Zincado M8 x 20 x P. 1,25mm	87
71	109.334-0	Limpador Direito	Right cleaner	Limpiador derecho		1
72	060.791-7	Arruela Lisa	Flat washer	Arandela lisa	7/16” Esp. 3,00mm Zincada 75 pcs P/Kg	11
73	061.510-2	Polia	Pulley	Polea	Fundida 1Bx140 F35 CH5/16”	1
74	022.044-0	Esticador Completo	Tensioner unit	Tensor completo		1
75	109.364-4	Abridor Direito	Right row opener	Abridor de líneas derecho		1
76	109.254-4	Suporte Mancal Direito	Right bearing support	Soporte del cojinete derecho		1
77	058.572-4	Parafuso Francês	Carriage bolt	Tornillo francés	Zincado M8 x 50 x P.1.25mm	30
78	109.337-1	Barra Corte Completa	Complete cutter bar	Barra de corte completa		1
79	109.371-8	Molinete Completa	Draper Header Unit	Molinete completo		1
80	042.826-7	Polia	Pulley	Polea	Fund. 1Bx400 F35 CH10x8	1
81	109.378-3	Suporte alavanca Esticador	Clean-out latch support - Tensioner	Soporte de la palanca - Tensor		1
82	109.312-4	Braço Suporte Direito	Right Support arm	Brazo de soporte derecho		1
83	040.900-9	Correia	Belt	Correa	Canal “V” B-126	1
84	109.346-2	Capa Proteção	Protective cover	Cubierta de protección		1
85	109.372-1	Rolo Junta	Guiding roller	Rodillo junta		1
86	131.675-0	Estrutura Boca	Pickup structure	Estructura recogedora		1
87	112.277-7	Esticador maior completo	Large tensioner unit	Tensor mayor completo		
88	041.179-6	Parafuso Sextavado	Hex bolt	Tornillo hexagonal	M12 x 65mm P=1,75 MA Zincado	1
89	047.304-5	Arruela Lisa	Flat washer	Arandela lisa	1/2” Esp. 3,00mm Zincada 70 pcs P/Kg	2
90	059.348-8	Anel Trava Interno	Inner snap ring	Anillo de seguridad interno	MKI-52mm	1
91	002.770-3	Rolamento Esfera	Spherical bearing	Cojinete esférico	6205 ZZ d=25mm	1
92	111.221-6	Engrenagem	Gears	Engranaje	Engr. Aço 15Z 60/1 F52 (Esticador)	1
93	049.112-4	Anel Trava Externo	External snap ring	Anillo de seguridad externo	MKE-25mm	1
94	112.282-3	Pino Esticador	Tensioner pin	Pasador del tensor		1
95	063.666-5	Emenda Simples	Connecting link with spring clip	Eslabón simple	CL 50/1 c/ Contra Pino	1
96	002.539-7	Emenda Redução	Offset link	Eslabón reducción	HL 50/1 c/ Contra Pino	1
97	066.046-2	Anel Trava Externo	External snap ring	Anillo de seguridad externo	MKE-30mm	4
98	019.248-3	Rolamento Esfera	Spherical bearing	Cojinete esférico	d=30 D=62 B=16mm 6206 Z (1° Linha)	4
99	108.847-7	Eixo Cubo Transmisão	Transmission Hub axle	Eje del cubo conductor		1
100	012.043-0	Cubo Transmissao	Transmission hub	Cubo de transmisión		1
101	040.390-7	Parafuso Sextavado	Hex bolt	Tornillo hexagonal	1/2” x 3” 13 FPP 1/2” x 3” UNC Zincado	1

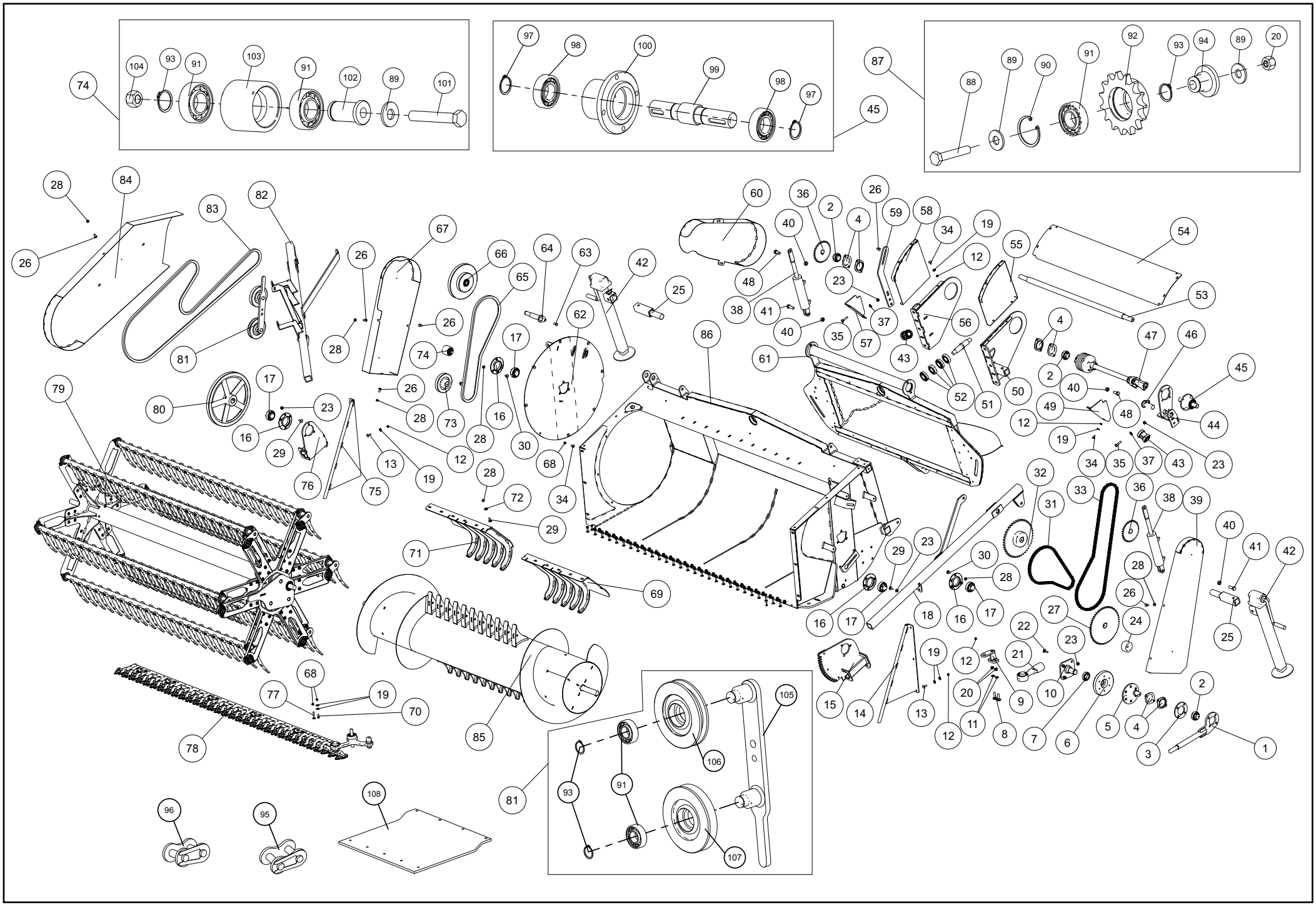
74
104
93
91
103
91
102
89
101
97
98
100
99
98
97
45
87
88
89
90
91
92
93
94
89
20
28
84
83
82
26
67
66
64
63
42
25
60
36
2
26
59
58
40
4
34
19
12
55
54
53
48
23
38
41
40
35
57
37
56
61
43
52
51
50
4
2
40
47
46
45
44
49
48
12
19
34
35
37
43
23
81
28
26
74
17
62
86
80
17
23
16
29
76
75
13
19
12
28
73
28
16
30
68
34
72
29
71
69
79
32
31
33
36
38
39
40
41
42
28
26
24
25
27
22
23
21
12
19
20
9
10
7
6
5
4
3
1
2
15
14
13
12
11
8
16
17
18
16
17
29
23
30
28
68
19
77
70
78
85
105
106
93
91
107
81
108
96
95

131.710-0	Plataforma Recolhedora Cereais Cereal Pickup Platform Plataforma Recogedora de Cereales					
It.	**Código|Code**	**Descrição**	**Description**	**Descripción**	**Especificações / Spec. / Espec.**	**Qtd.**
102	023.806-0	Pino Esticador Correia	Tensioner belt pin	Pasador del tensor de la correa		1
103	053.483-5	Esticador Fundido	Tensioner	Tensor	Liso 50 MM	1
104	046.959-2	Porca Travante	Lock nut	Tuerca de seguridad	1/2" UNC Alt. 12,60 à 12,7mm 13 FPP - Nylon Zincada	1
105	109.322-9	Suporte Alavanca	Clean-out latch support	Soporte de la palanca	Esticador Inversão	1
106	109.315-5	Polia Fundida	Cast pulley	Polea fundida	Polia Fund. 1B x 140 Canal Reto	1
107	109.376-6	Polia Fundida Esticador	Cast pulley - Tensioner	Polea fundida - Tensor	1Bx140 x F52mm Plataforma	1
108	109.333-7	Placa Nylon Deslizante Inferior	Lower Sliding Nylon Plaque	Placa nylon deslizante inferior	Nylon UHMW x 500 x 500mm	2
109	109.287-9	Barra Acionamento Caixa	Gearbox starter bar	Barra de accionamiento de la caja	Barra Quad. Tref. 36.85x36.85 (CC59) x 83	1
110	145.238-3	Bucha Calço Acinamento	Bushing	Buje calce del accionamiento	Tub. Tref. 27 x P3,97 x 17 mm	1
111	109.311-0	Nylon Inferior Articulação	Lower Nylon - Articulation	Nylon inferior - Articulación	Nylon UHMW x 70 x 1300mm	1
112	109.367-5	Nylon Lateral Articulação	Side Nylon - Articulation	Nylon lateral - Articulación	Nylon UHMW x 67 x 530mm	1

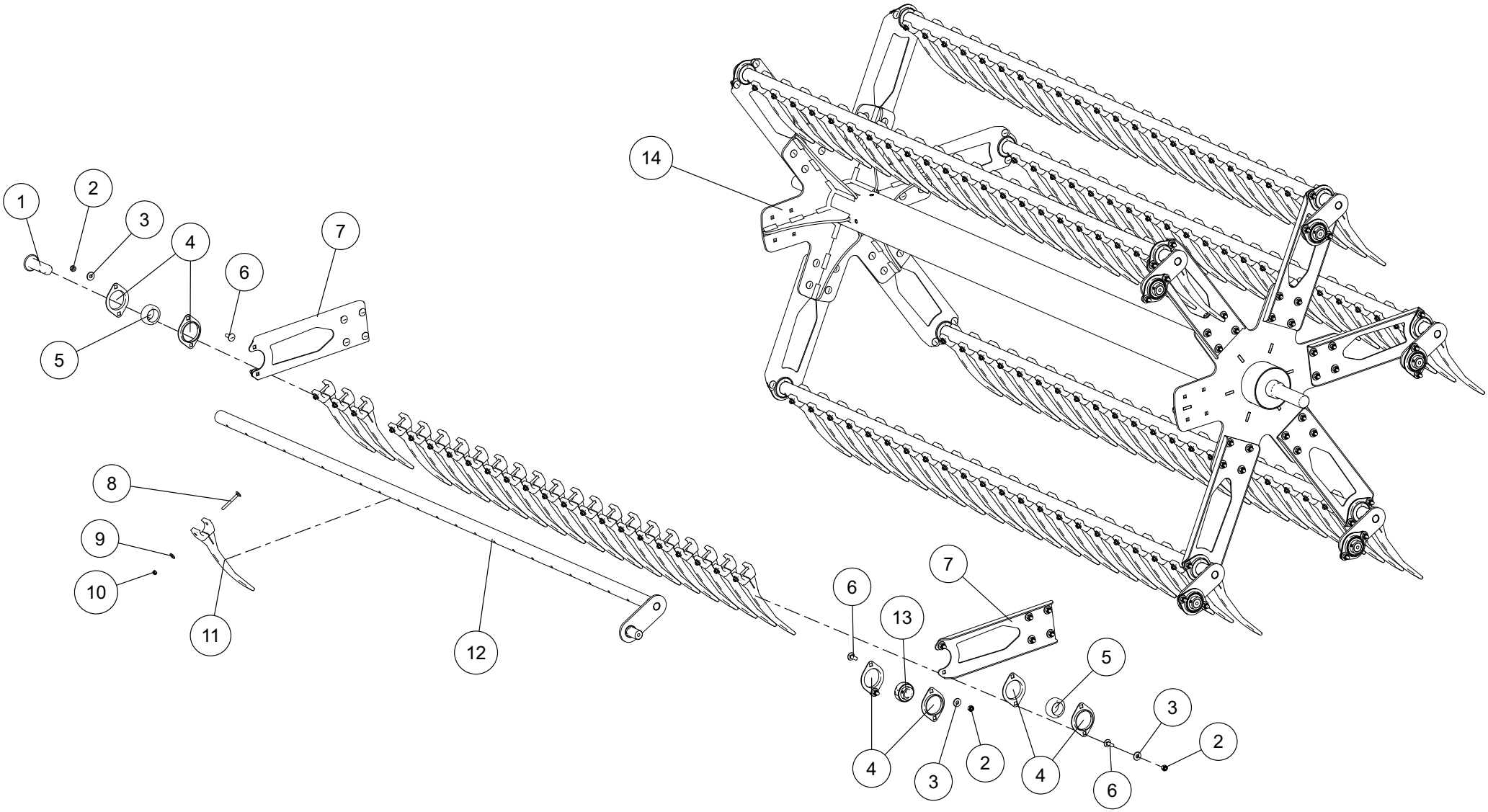
1
2
3
4
5
6
7
8
9
10
11
12
13
14

135.700-0	Molinete Pickup Reel Molinete					
It.	**Código|Code**	**Descrição**	**Description**	**Descripción**	**Especificações / Spec. / Espec.**	**Qtd.**
1	115.482-3	Pino	Pin	Pasador		1
2	025.439-5	Porca Travante	Lock nut	Tuerca de seguridad	Alt. 7,64 à 8,00mm P. 1,25mm M8 MA Nylon	12
3	028.057-4	Arruela Lisa	Flat washer	Arandela lisa	5/16” Esp. 2,00mm Zincada 300 pcs P/Kg	110
4	123.041-4	Mancal	Bearing	Cojinete	Aço Estampado 25mm Ref. INA 03.52 MST	18
5	109.374-9	Bucha	Bushing	Buje	Nylon 6.6 De:52 x 31mm	18
6	012.838-7	Parafuso Francês	Carriage bolt	Tornillo francés	M8 x 25mm P. 1,25mm MA Zincado	72
7	109.373-5	Chapa Suporte	Support plate	Placa de soporte	#11 FQ x 148 x 370mm	12
8	122.816-6	Parafuso Francês	Carriage bolt	Tornillo francés	M6 x 60mm MA RP Dur. 8.8 Zincado	160
9	013.088-2	Arruela Lisa	Flat washer	Arandela lisa	1/4” Esp. 2,00mm Zincada 460 pcs P/Kg	160
10	069.257-0	Porca Travante	Lock nut	Tuerca de seguridad	M6 MA Nylon Alt. 5,70 a 6,00mm P. 1,00	190
11	062.433-3	Dedo	Finger	Dedo	Nylon 6.6	132
12	109.297-3	Tubo Excentrico	Eccentric tube	Tubo excéntrico		23
13	030.090-3	Rolamento	Rolling bearing	Rodamiento	d=25mm (COD.INA GYE25KRRB) UC 205	18
14	109.307-8	Estrutura Molinete Interno	Inner structure - Draper Header	Estructura interna del molinete		1

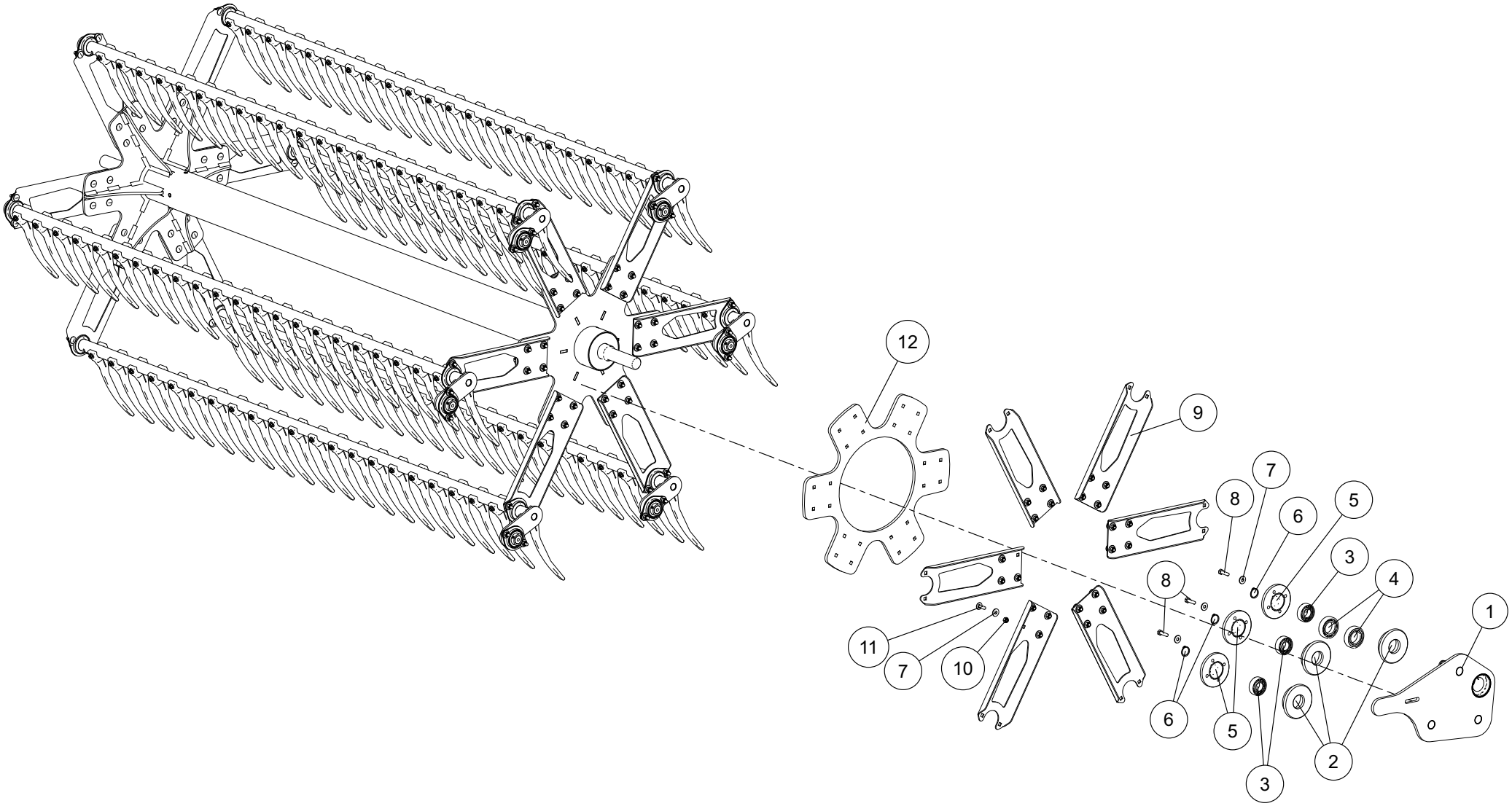
12
9
7
8
6
5
3
4
1
8
11
7
10
6
5
3
2

109.371-8	Molinete Lateral Pickup Side Reel Molinete Lateral					
It.	**Código|Code**	**Descrição**	**Description**	**Descripción**	**Especificações / Spec. / Espec.**	**Qtd.**
1	109.268-3	Articulador Excentrico	Eccentric articulator	Articulación excéntrico		1
2	109.273-0	Cubo Excentrico	Eccentric hub	Cubo excéntrico	Nylon De:110 x 26mm	3
3	002.770-3	Rolamento	Rolling bearing	Rodamiento	d=25mm Esfera 6205 ZZ	3
4	031.271-5	Rolamento Esfera	Spherical bearing	Cojinete esférico	6007 Z (1ªLinha)	2
5	109.274-3	Tampa Cubo Excentrico	Eccentric hub cover	Tampa del Cubo excéntrico	Nylon De:110 x 13mm	3
6	049.112-4	Anel Trava Externo	External snap ring	Anillo de seguridad externo	MKE-25mm	3
7	028.057-4	Arruela Lisa	Flat washer	Arandela lisa	5/16” Esp. 2,00mm Zincada 300 pcs P/Kg	110
8	002.821-0	Parafuso Sextavado	Hex bolt	Tornillo hexagonal	M8 x 30 x P. 1,25 Zincado	12
9	109.373-5	Chapa Suporte	Support plate	Placa de soporte	#11 FQ x 148 x 370mm	18
10	025.439-5	Porca Travante	Lock nut	Tuerca de seguridad	M8 MA Nylon Alt. 7,64 à 8,00mm P. 1,25mm	90
11	012.838-7	Parafuso Francês	Carriage bolt	Tornillo francés	M8 x 25mm P. 1,25mm MA Zincado	90
12	110.036-1	Articulador Rolo Molinete	Articulator	Articulación	#3/8 GQ X 508 x 535mm	1

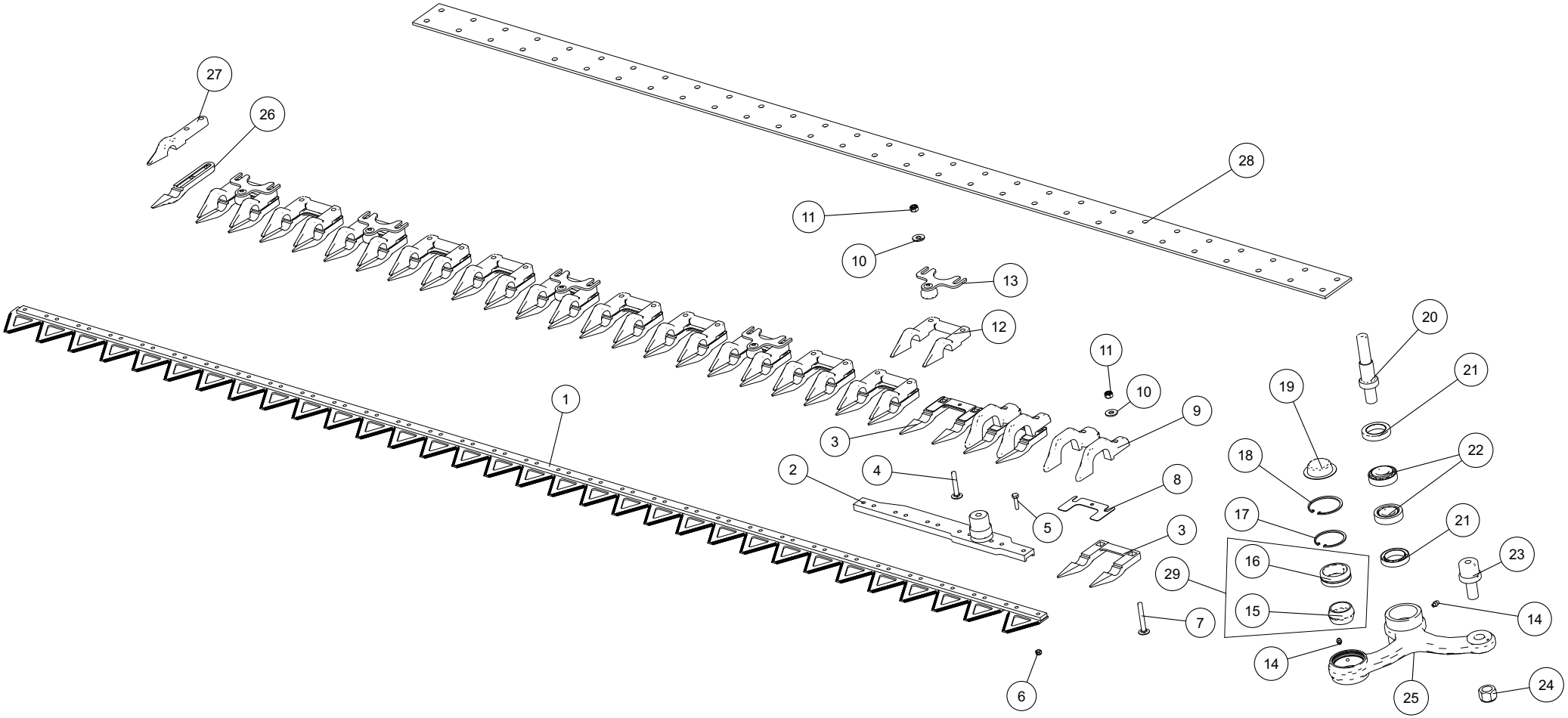
27
26
28
11
10
13
12
11
10
9
3
1
2
4
5
8
3
29
7
6
20
21
19
18
22
17
21
16
23
15
14
14
25
24

109.337-1	Barra de Corte Plataforma Cereais Cereal Platform Cutting Bar Barra de Corte de la Plataforma de Cereales					
It.	**Código|Code**	**Descrição**	**Description**	**Descripción**	**Especificações / Spec. / Espec.**	**Qtd.**
1	036.156-0	Barra das Facas	Sickle bar	Barra de los cuchillos	3283mm c/ 43 Navalhas	1
2	026.392-8	Barra	Bar	Barra	CF 3000 Lat	
3	101.0024-5	Dedo Duplo Inferior	Lower double finger	Dedo doble inferior	FUNDIDO	2
4	058.572-4	Parafuso Francês	Carriage bolt	Tornillo francés	M8 x 50 x P.1.25mm Zincado	1
5	032.402-4	Parafuso Sextavado	Hex bolt	Tornillo hexagonal	M6 x 25mm P.1,00 MA Zincado	1
6	069.257-0	Porca Travante	Lock nut	Tuerca de seguridad	Alt. 5,70 a 6,00mm P. 1,00 M6 MA Nylon	1
7	125.080-1	Parafuso Francês	Carriage bolt	Tornillo francés	M8 x 60 x P.1.25mm MA Zincado	1
8	054.162-2	Chapa Calco	Shim plate	Placa de apoyo	#20 FF x 32 x 97mm	1
9	1010024-23	Dedo Duplo Superior	Upper double finger	Dedo doble superior	Alterado para o item 127.470-1(101.0024-30)	1
10	028.057-4	Arruela Lisa	Flat washer	Arandela lisa	300 pcs P/Kg 5/16” Esp. 2,00mm Zincada	2
11	025.439-5	Porca Travante	Lock nut	Tuerca de seguridad	Alt. 7,64 à 8,00mm P. 1,25mm M8 MA Nylon	2
12	101.0024-4	Dedo Duplo Superior	Upper double finger	Dedo doble superior	FUNDIDO	1
13	002.331-7	Guia Lamina	Knife guide	Guía de cuchillo		1
14	054.061-3	Graxeira Reta	Straight grease fitting	Boquilla engrasadora recta	28 FPP UNF 1/4” UNF	2
15	008824-9A	Rotula	Ball joint	Rótula	F:35 Ext.: 55 L.C: 20 E.B: 25mm GE 35 DO	1
17	003.909-1	Anel Trava Interno	Inner snap ring	Anillo de seguridad interno	MKI-55mm (519055)	1
18	039.170-7	Anel Trava Interno	Inner snap ring	Anillo de seguridad interno	MKI-60mm (519060)	1
19	052.204-5	Chapa Tampa Canhoto	Cover plate	Placa tapa	#20 FF x de=78 mm	1
20	007.670-0	Eixo	Axle	Eje	RED.MEC.1.3/4’’ x 138mm	1
21	008.640-2	Retentor	Retainer	Retenedor	35x52x10 NBR (Sabo 01742-BRG) (Arca 5377)	2
22	025.204-2	Rolamento	Rolling bearing	Rodamiento	d=25mm Cônico 30205	2
23	020.455-8	Pino Rotula Canhoto	Ball joint pin	Pasador rótula	RED.MEC. 1.3/4” x 74,5 mm (SAE 1045)	1
24	066.430-8	Porca Travante	Lock nut	Tuerca de seguridad	3/4” UNC Nylon 10 FPP	1
25	101.0024-11	Articulador	Articulator	Articulación	CEIFLEX 3.0 (Lat. Bumerang)	1
26	101.0024-25	Dedo Uunico Inferior	Lower individual finger	Dedo simple inferior		1
27	101.0024-24	Dedo Unico Superior	Upper individual finger	Dedo simple superior		1
28	109.370-4	Barra de Fixação	Fixation bar	Barra de fijación	Lamina x 5 x 76 x 2174mm	1
29	008.824-9	Rótula	Ball joint	Rótula	F:35 Ext.: 55 L.C: 20 E.B: 25mm	1

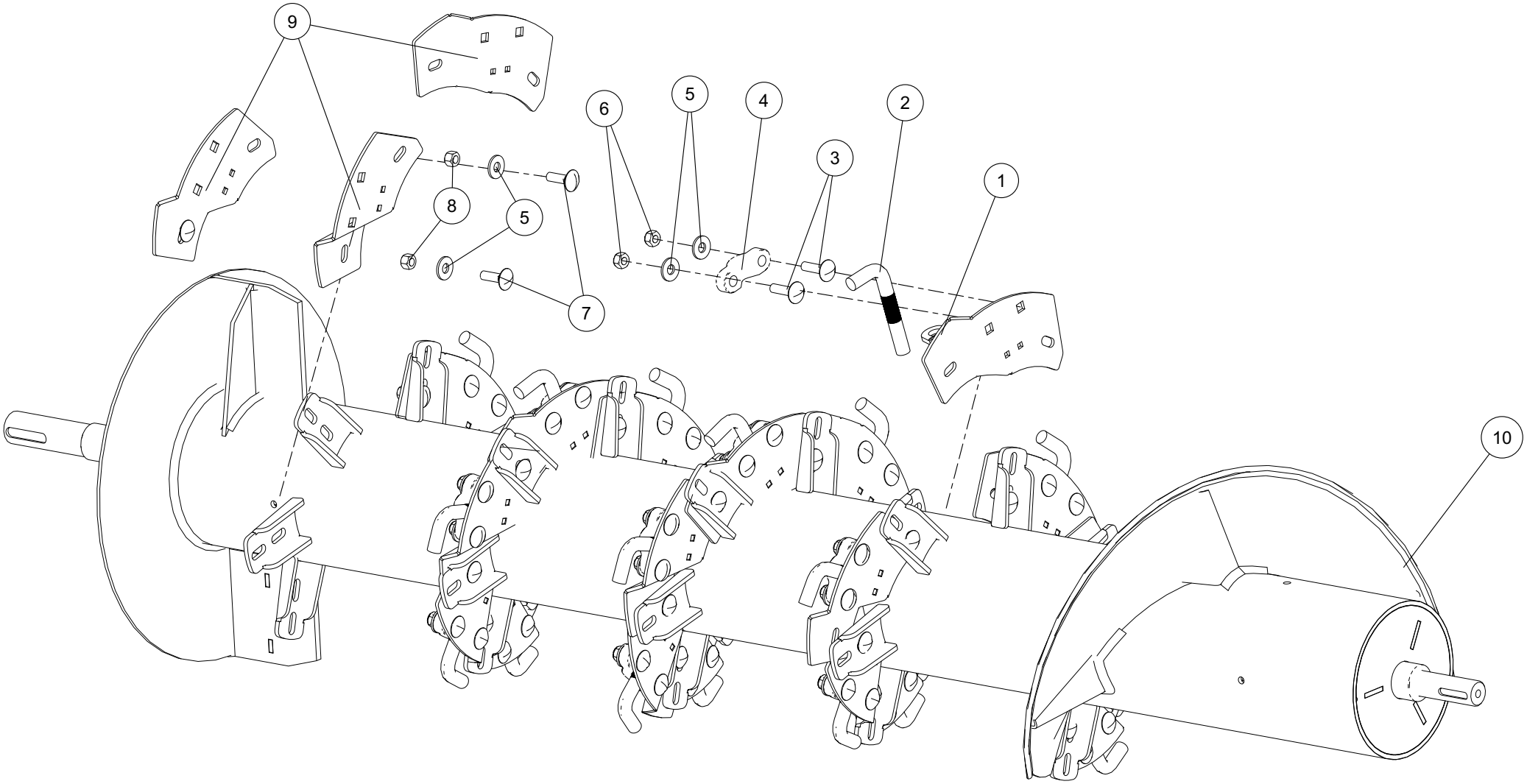
9
6
5
4
2
3
1
8
5
7
10

038.593-2	Cilindro Cereais e Feijão Cereal and Bean Cylinder Cilindro de Cereales y Frijoles					
It.	**Código|Code**	**Descrição**	**Description**	**Descripción**	**Especificações / Spec. / Espec.**	**Qtd.**
1	020.314-0	Suporte dos Dedos	Finger support	Soporte de los dedos		21
2	041.180-8	Dedo	Finger	Dedo	Red. Tref. 3/4” x 185mm 90 graus	21
3	027.014-9	Parafuso Francês	Carriage bolt	Tornillo francés	Zincado M12 x 45mm P. 1,75mm	48
4	126.156-1	Presilha	Pin	Presilla		21
5	047.304-5	Arruela Lisa	Flat washer	Arandela lisa	1/2” Esp. 3,00mm Zincada 70 pcs P/Kg	48
6	061.607-9	Porca Travante	Lock nut	Tuerca de seguridad	M12 Alt. 14mm x P. 1,75mm. - Travante Nylon	48
7	042.178-9	Parafuso Francês	Carriage bolt	Tornillo francés	M12 x 40 x P. 1,75mm Zincado	48
8	075.983-0	Porca Travante	Lock nut	Tuerca de seguridad	M12 x 1 MA c/ Inserto de Nylon	48
9	071.336-0	Chapa Dedo	Finger plate	Placa dedo	#3/16”FQ x 156 x 243mm	3
10	002.197-5	Cilindro Batedor	Beater cylinder	Cilindro batidor		1

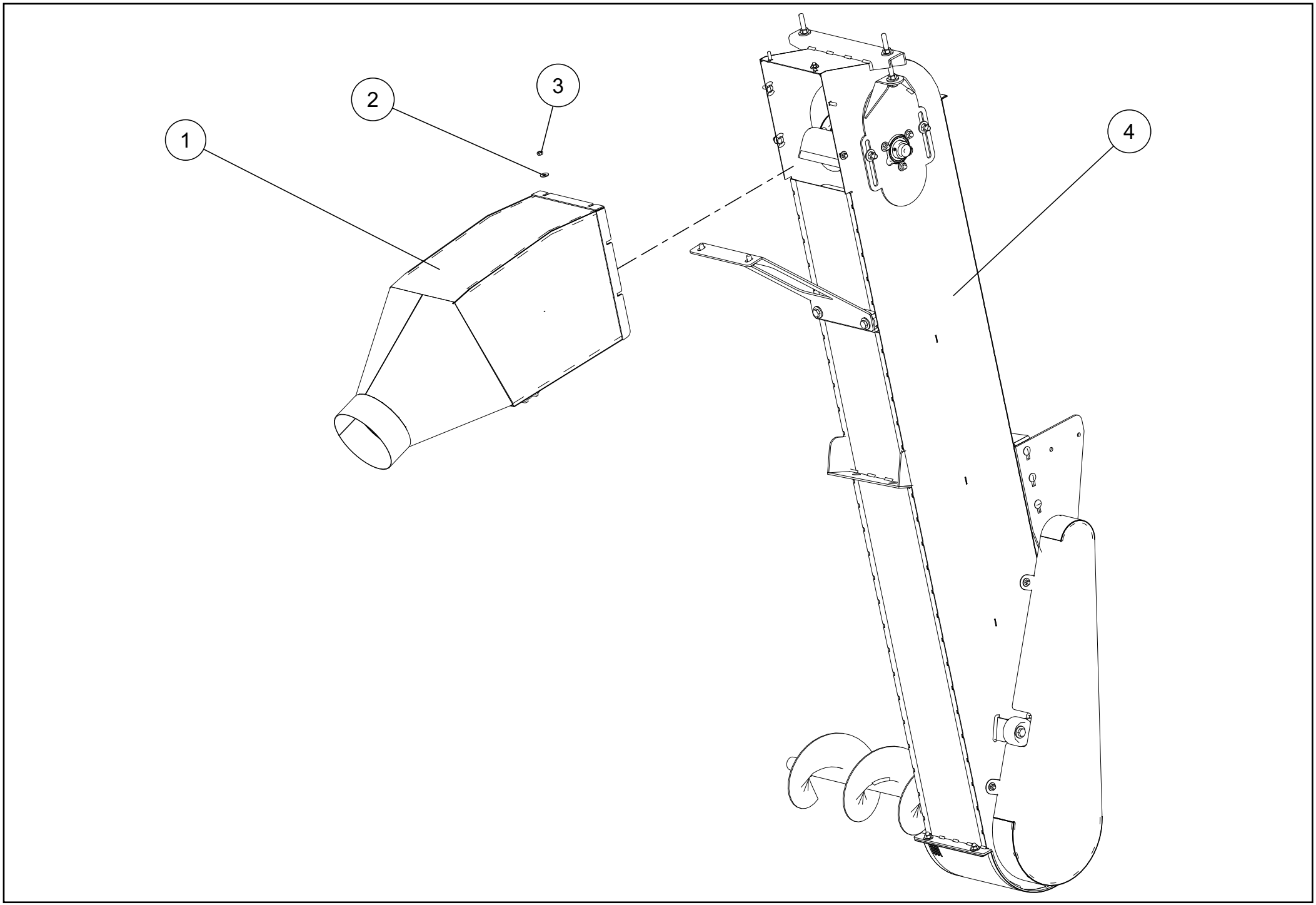
1
2
3
4

109.493-0	Bica de Descarga Cereais Cereal Grain Tank Chute Boca de Descarga - Cereales					
It.	**Código|Code**	**Descrição**	**Description**	**Descripción**	**Especificações / Spec. / Espec.**	**Qtd.**
1	109.493-0	Bica Descarga	Grain tank chute	Boca de descarga de la tolva Granelera		1
2	028.057-4	Arruela Lisa	Flat washer	Arandela lisa	5/16” Esp. 2,00mm Zincada 300 pcs P/Kg	68
3	011.269-5	Porca Sextavado	Hex nut	Tuerca hexagonal	M8 MA Zincada Alt. 6,14 à 6,5mm P. 1,25mm	68
4	026.755-2	Elevador de Grãos	Grain elevator	Elevador de granos		1

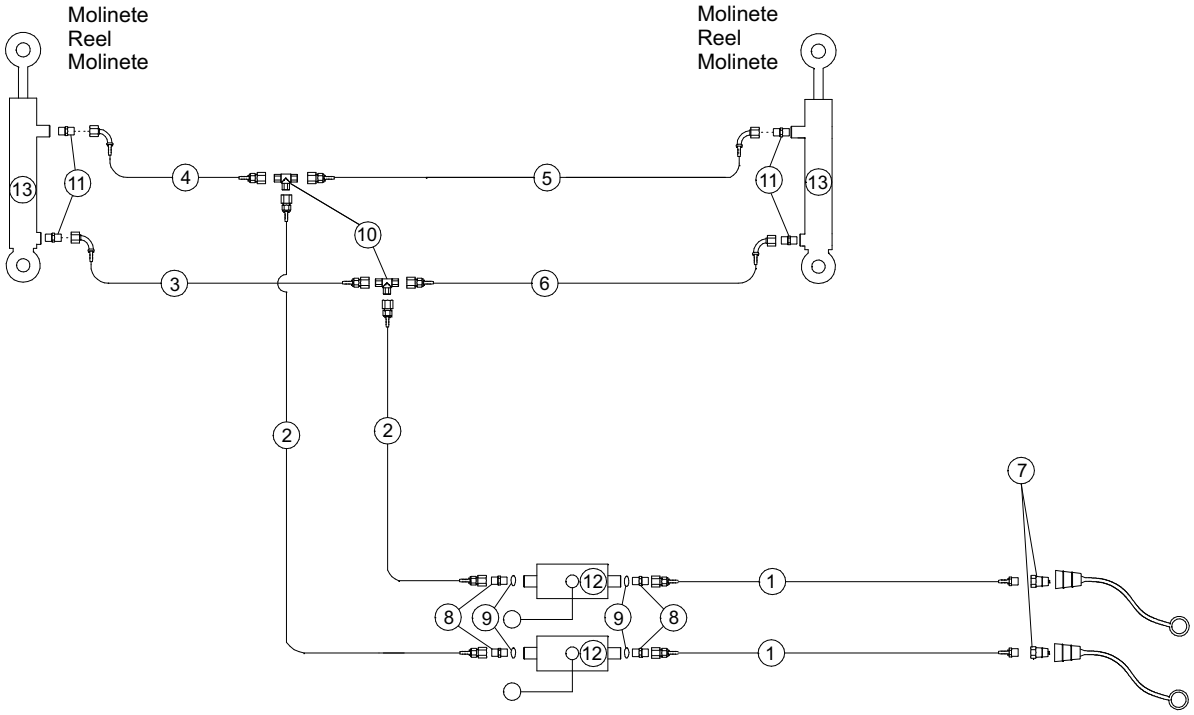
Molinete
Reel
Molinete
Molinete
Reel
Molinete
13
11
4
5
11
13
10
3
6
2
2
7
12
1
8
9
9
8
12
1

134.445-4	Conjunto Hidráulico Kit Cereais Hydraulic Unit - Cereals Conjunto Hidráulico Cereales					
It.	**Código|Code**	**Descrição**	**Description**	**Descripción**	**Especificações / Spec. / Espec.**	**Qtd.**
1	141.729-4	Mangueira Hidráulica	Hydraulic hose	Manguera hidráulica	3/8” FGR DKO M-18 x MF 1/2”NPT - 500 mm	2
2	141.731-0	Mangueira Hidráulica	Hydraulic hose	Manguera hidráulica	3/8” FGR DKO M-18 x FGR DKO M-18 -5400 mm	2
3	134.182-5	Mangueira Hidráulica	Hydraulic hose	Manguera hidráulica	3/8” FGR DKO M-18 x FGC90 DKO M-18 - 800 mm	1
4	134.181-1	Mangueira Hidráulica	Hydraulic hose	Manguera hidráulica	3/8” FGR DKO M-18 x FGC90 DKO M-18 - 600 mm	1
5	121.882-7	Mangueira Hidráulica	Hydraulic hose	Manguera hidráulica	3/8” FGR DKO M-18 x FGC90 DKO M-18 - 2500 mm	1
6	132.344-2	Mangueira Hidráulica	Hydraulic hose	Manguera hidráulica	3/8”FGR DKO M-18 x FGC90 DKO M-18 - 2700 mm	1
7	011.187-1	Engate Rápido	Quick coupling	Acoplamiento rápido	1/2 NPT c/ Protetor	2
8	141.730-6	Terminal Niple Macho	Male nipple fitting	Adaptador nipple macho	1/2”BSP c/ Assento p/ Anel x M18x1,5xTB12	4
9	103.817-1	Arruela Lisa	Flat washer	Arandela lisa	de Alumínio De:26,5 x Di:21 x Esp:1,2mm	4
10	119.239-0	Terminal Tee	Tee connector	Conector en T	MF Lat. x MF Central x MF Lat. DKO M18x1,5xTB12	2
11	121.869-3	Terminal Adaptador	Adaptor fitting	Conector adaptador	MF 3/4” UNF O - Ring x M18x1,5xTB12	4
12	101.972-3	Válvula de Esfera	Ball valve	Válvula de bola	2 Vias - 1/2B SP - 350 BAR	2
13	012.050-3	Cilindro Hidráulico	Hydraulic Cylinder	Cilindro Hidráulico	2” x 1” x 125 mm	2

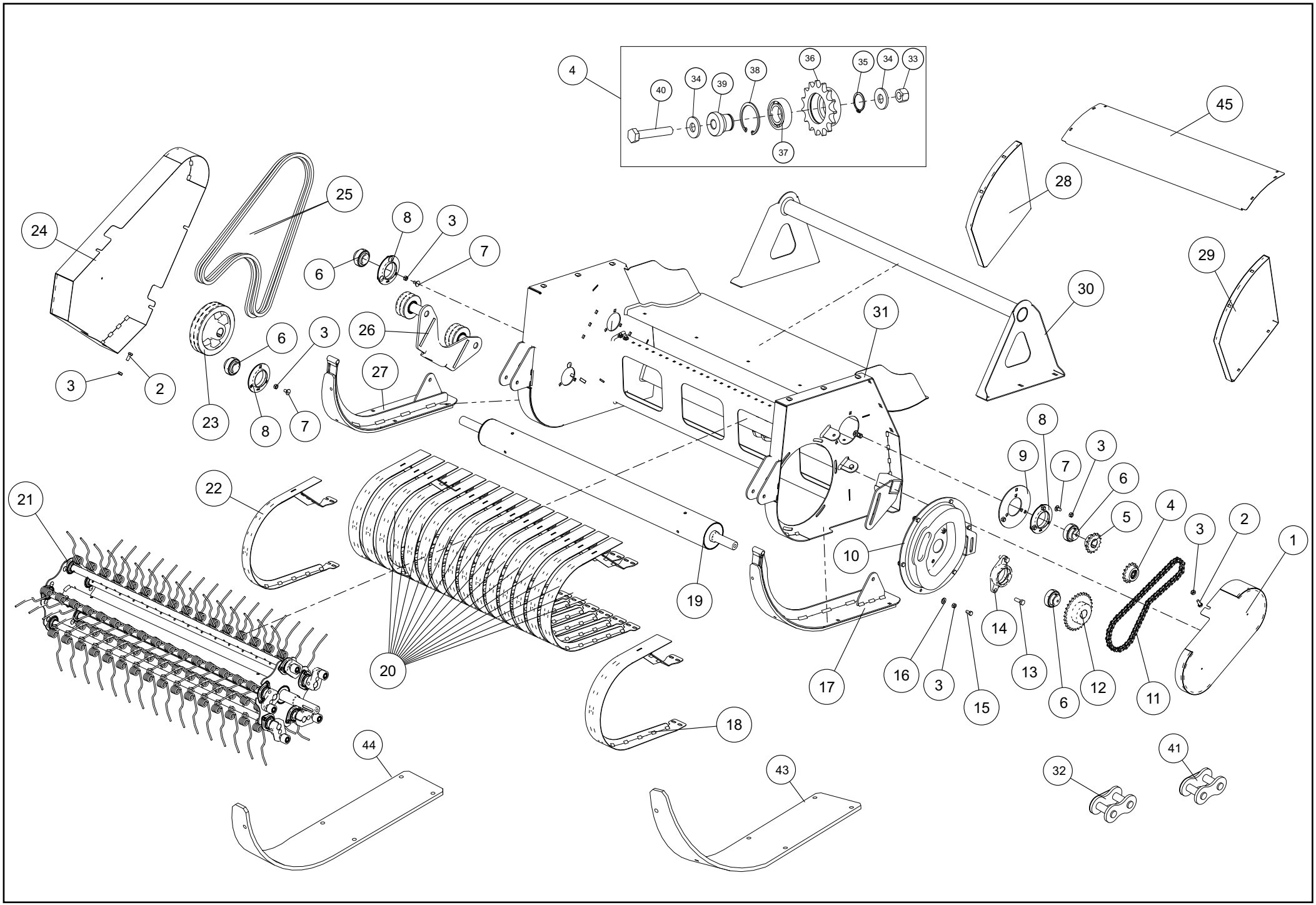
4
40
34
39
38
36
35
34
33
37
45
28
29
30
31
24
25
8
3
7
6
26
27
3
2
23
6
3
8
7
21
22
20
19
10
9
8
7
3
6
5
4
3
2
1
14
13
12
11
6
15
3
16
17
18
44
43
32
41

131.701-9	Plataforma Recolhedora Feijão Bean Pickup Platform Plataforma Recogedora de Fríjol					
It.	**Código|Code**	**Descrição**	**Description**	**Descripción**	**Especificações / Spec. / Espec.**	**Qtd.**
1	076.026-0	Proteção Esquerda	Left guard	Protección izquierda		1
2	065.794-0	Parafuso Sextavado	Hex bolt	Tornillo hexagonal	Zincado M10 x 25mm P=1,5	12
3	062.444-1	Porca Sextavado	Hex nut	Tuerca hexagonal	M10 MA Zincada Alt. 7,64 à 8,00mm P. 1,50mm	12
4	131.330-7	Esticador Correia completo	Belt tensioner unit	Tensor de la correa conjunto		1
5	058.284-0	Engrenagem	Gears	Engranaje	Aço 15Z 50/1 F35 CH10x8	1
6	007.528-0	Rolamento	Rolling bearing	Rodamiento	UC 207 - D=35mm (COD.INA GYE35KRRB)	4
7	058.022-4	Parafuso Francês	Carriage bolt	Tornillo francés	Zincado M10 x 20mm P. 1,50mm	12
8	123.045-9	Mancal	Bearing	Cojinete	Aço 35	3
9	075.718-5	Suporte Mancal	Bearing support	Soporte de cojinete	#9FQ x 180 x 180mm	1
10	077.094-1	Cames	Cam	Leva		1
11	075.888-2	Corrente	Chain	Cadena	ASA 50/1 5/8" x 475mm	1
12	023.485-0	Engrenagem	Gears	Engranaje	Engr. Aço 30Z 50/1 F35 CH10x8	1
13	116.491-0	Parafuso Sextavado	Hex bolt	Tornillo hexagonal	M12 x 35mm MA RI Dur. 8.8 Zincado	4
14	052.344-9	Mancal	Bearing	Cojinete	RCJT 35mm - DM - "BRM" DI: 35mm -COD.INA F-110882-11	1
15	063.108-8	Parafuso Sextavado	Hex bolt	Tornillo hexagonal	Zincado M10 x 20mm P=1,5	6
16	060.791-7	Arruela Lisa	Flat washer	Arandela lisa	7/16" Esp. 3,00mm Zincada 75 pcs P/Kg	6
17	075.806-9	Sapata Esquerda	Left Skid plates	Zapata izquierda		1
18	075.940-0	Envolvente Esquerdo	Left pickup band	Estructura izquierda		1
19	057.920-0	Rolo Liso	Smooth roller	Rodillo liso		1
20	075.774-8	Envolvente Central	Central pickup bands	Estructura central		15
21	131.669-3	Rolo Recolhedor	Pickup roller	Rodillo recogedor		1
22	075.972-1	Envolvente Direito	Right pickup band	Estructura derecha		1
23	019.602-5	Polia Fundida	Cast pulley	Polea fundida	2Bx220 x F35 chv10x8	1
24	075.845-3	Carenagem Direita	Right Guard	Protección derecha		1
25	017.549-0	Correia	Belt	Correa	Canal "V" BB-78 Sext. Dupla Face	2
26	075.784-2	Suporte Inversão	Reverse Support	Soporte de inversión		1
27	075.762-6	Sapata Direita	Right Skid plates	Zapata direcha		1
28	076.931-6	Suporte Direito	Right support	Soporte derecho		1
29	077.092-4	suporte Esquerdo	Left support	Soporte izquierdo		1
30	075.963-0	Trava Superior	Upper lock structure	Estructura de seguridad superior		1
31	075.794-7	Estrutura Esteira	Pickup platform frame	Armazón del cabezal		1
32	063.666-5	Emenda	Link	Eslabón	CL 50/1 Simples c/ Contra Pino	
33	075.983-0	Porca Travante	Lock nut	Tuerca de seguridad	M12 MA c/ Inserto de Nylon	1
34	047.304-5	Arruela Lisa	Flat washer	Arandela lisa	1/2" Esp. 3,00mm Zincada 70 pcs P/Kg	2
35	049.112-4	Anel Trava Externo	External snap ring	Anillo de seguridad externo	MKE-25mm	1
36	128.034-2	Engrenagem	Gears	Engranaje	Engren.15Z 50/1 F47	1
37	070.514-8	Rolamento	Rolling bearing	Rodamiento	Esfera 6005 ZZ d=25mm D=47 B=12mm	1
38	001.155-3	Anel Trava Interno	Inner snap ring	Anillo de seguridad interno	MKI-47mm	1
39	131.327-8	Pino Suporte Esticador Corrente	Support pin - Tensioner belt	Pasador soporte - Tensor de la cadena	Red. Lami. 38,10 SAE 1020	1
40	041.179-6	Parafuso Sextavado	Hex bolt	Tornillo hexagonal	M12 x 65mm MA Zincado P=1,75	1
41	002.539-7	Emenda	Link	Eslabón	HL 50/1 Redução c/ Contra Pino	1
42	043.913-3	Engrenagem	Gears	Engranaje	Aço 30Z 50/1 F.Sextavado 1.1/8''	1
43	130.336-2	Nylon Sapata Esquerda	Left Nylon Skid plates	Nylon Zapata izquierda	UHMW x 150 x 915 mm	1
44	075.848-4	Nylon Sapata Direita	Right Nylon Skid plates	Nylon Zapata direcha	UHMW x 150 x 915 mm	1
45	065.145-8	Chapa Superior Boca Alimentadora	Pickup Superior feeder plate	Placa de alimentación superior plataforma	#14FQ x 312 x x1385mm	1

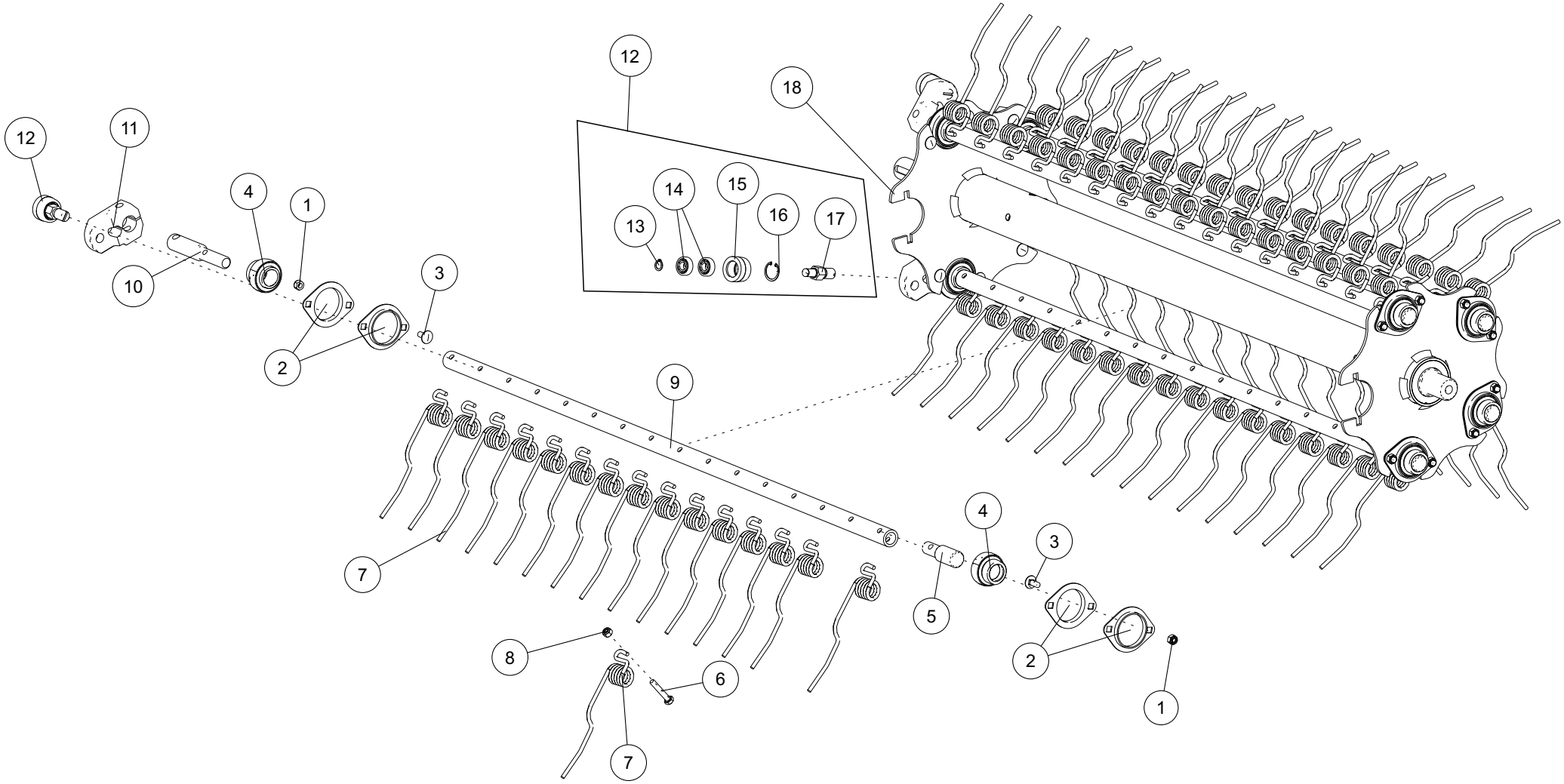
12
11
4
1
10
3
2
12
13
14
15
16
17
18
9
7
8
6
7
4
3
5
2
1

131.669-3	Rolo Recolhedor Pickup Roller Rodillo Recogedor					
It.	**Código|Code**	**Descrição**	**Description**	**Descripción**	**Especificações / Spec. / Espec.**	**Qtd.**
1	025.439-5	Porca Travante	Lock nut	Tuerca de seguridad	Alt. 7,64 à 8,00mm P. 1,25mm M8 MA Nylon	2
2	123.041-4	Mancal	Bearing	Cojinete	Aço Estampado 25mm Ref. INA 03.52 MST Ref. BRM PFL205	4
3	005.323-9	Parafuso Francês	Carriage bolt	Tornillo francés	M8 x 20mm MA Zincado	2
4	052.926-0	Rolamento	Rolling bearing	Rodamiento	DI:25,40 DE:52,00 ESP:15,00 GRA100NPPBX	2
5	013.429-0	Eixo	Axle	Eje	Red. Tref. 25,4 x 81,6mm	1
6	067.734-5	Parafuso Sextavado	Hex bolt	Tornillo hexagonal	18 FPP 5/16” x 1.3/4” UNC Dur. G.5 Zincado	1
7	056.276-0	Dedo Mola	Rake tooth	Dedo resorte	DEDO MOLA (FIO 5,5mm) 5 ESPIRAS	2
8	022.525-2	Porca Travante	Lock nut	Tuerca de seguridad	5/16” UNC Nylon Alt. 8,36 à 9,12mm 18 FPP	1
9	075.836-2	Tubo	Tube	Tubo	Tub. Red. Tref. 27 x 1177mm	1
10	056.543-1	Eixo	Axle	Eje	RED.TRE.1” x 141mm(SAE1010/20)	1
11	031.237-9	Suporte	Support	Soporte	Suporte Fund. Cames	1
12	016.682-2	Rolamento	Rolling bearing	Rodamiento		1
13	005.992-0	Anel	Ring	Anillo	Trava Externo MKE-12mm	1
14	027.021-2	Rolamento Esfera	Spherical bearing	Cojinete esférico	6001D-2RS	2
15	032.262-0	Bucha	Bushing	Buje	TUB.STD(40 x 25) x 23,3mm	1
16	021.761-0	Anel	Ring	Anillo	Trava Interno MKI-28mm	1
17	063.333-4	Eixo	Axle	Eje	BAR.SEXT. 3/4’ x 59,4mm(13pcas) -	1
18	075.854-4	Rolo Recolhedor	Pickup roller	Rodillo recogedor		1

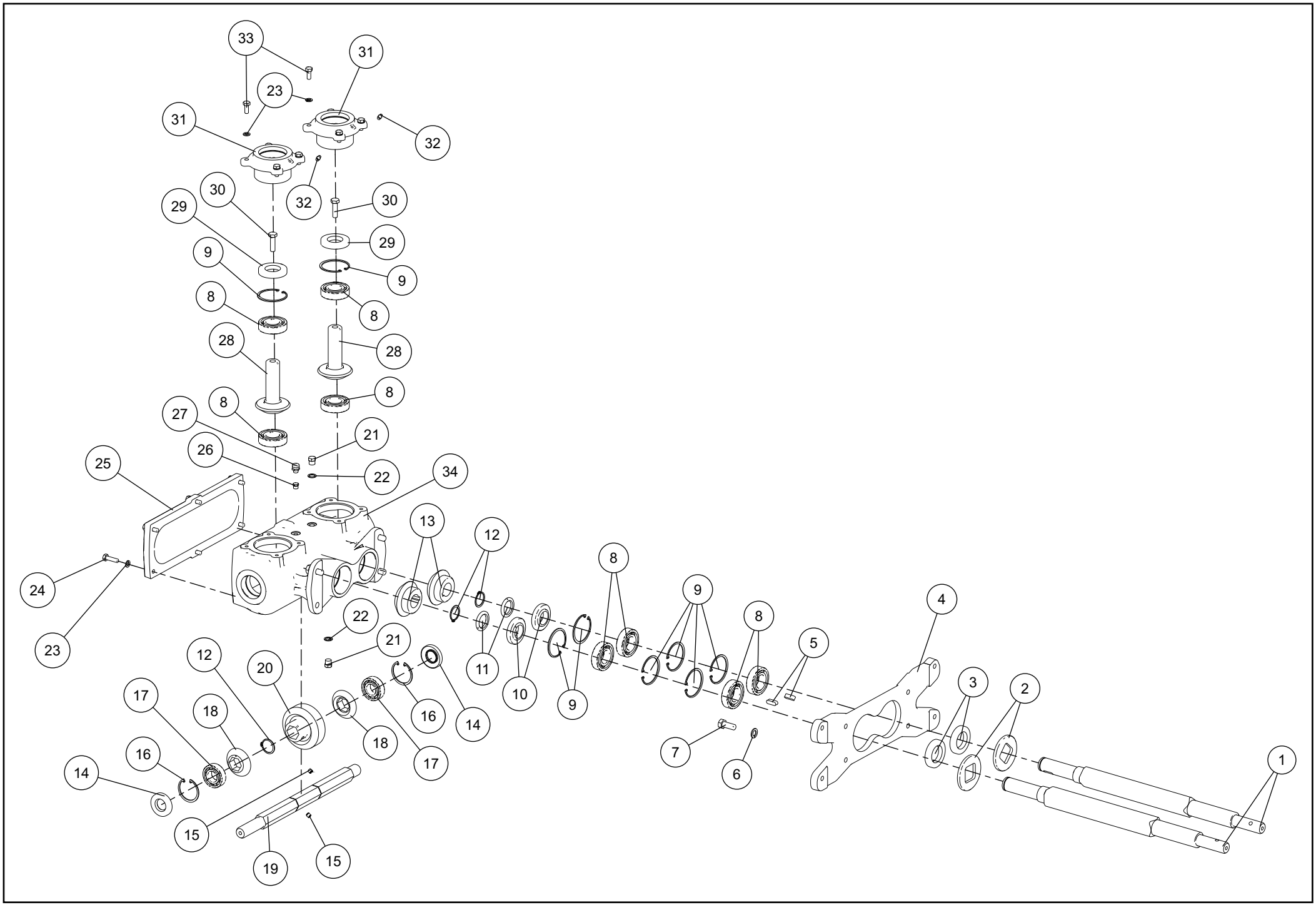
33
31
23
31
32
32
30
30
29
29
9
9
8
8
28
28
8
8
27
21
26
22
25
34
13
12
8
9
8
4
24
22
5
23
21
12
20
11
10
9
3
2
17
18
16
14
18
17
7
6
1
16
14
15
19
15

X15E50001	Caixa de Transmissão Eixo Lateral Esquerdo Gearbox - Left Shaft Caja de Cambios Eje Lateral Izquierda					
It.	**Código|Code**	**Descrição**	**Description**	**Descripción**	**Especificações / Spec. / Espec.**	**Qtd.**
1	014.622-2	Eixo Pirulito	Knife roll spiral	Eje perforadora	Barra Quadrada Tref. 36,85 x 585 (CC59)	2
2	074.097-3	Chapa Arruela Eixo Pirulito	Flat washer - Knife roll spiral	Arandela plana - Eje perforadora	#1/4"GQ x 80 x 80mm	2
3	051.426-6	Retentor 3	Retainer 3	Retenedor 3	d35 x D62 x E10 5x62x10 NBR	2
4	XS0001	Suporte CTV	Gearbox support	Soporte - Caja de transmisión		1
5	039.149-6	Chaveta	Sunk key	Chaveta	5/16" x 25mm	2
6	012.292-0	Arruela Pressão	Spring washer	Arandela de presión		4
7	017.690-6	Parafuso Sextavado	Hex bolt	Tornillo hexagonal	M12 x 30 x P. 1,75mm MA Zincado	4
8	042.205-1	Rolamento Esfera	Spherical bearing	Cojinete esférico	6206 ZZ (2° Linha)	8
9	013.930-0	Anel Trava Interno	Inner snap ring	Anillo de seguridad interno	MKI-62mm	8
10	XP0061	Separador de Rolamento	Rolling bearing separator	Separador del rodamiento	(59,0 x 30,1 x 12,5mm)	2
11	XP0062	Separador de Rolamento	Rolling bearing separator	Separador del rodamiento	(43,5 x 30,1 x 4,9mm)	2
12	066.046-2	Anel Trava Externo	External snap ring	Anillo de seguridad externo	MKE-30mm	3
13	101.0024-10	Engrenagem	Gears	Engranaje	Z18 M4 - Furo Redondo	2
14	007.456-1	Retentor	Retainer	Retenedor	25x52x8 NBR (Sabo 02727BRG) (Arca 5206)	2
15	066.805-4	Parafuso Allen	Allen bolt	Tornillo allen	3/8" x 5/16" UNC s/ Cabeça PR	2
16	023.339-7	Anel Trava Interno	Inner snap ring	Anillo de seguridad interno	NSE 22-163-24I 1.2 Maua 102050 i52	2
17	045.874-1	Rolamento Esfera	Spherical bearing	Cojinete esférico	6205 (2° Linha)	2
18	101.0024-10	Engrenagem	Gears	Engranaje	Z18 M4 - Furo Redondo	2
19	025.718-9	Eixo Transversal Caixa	Transverse axle - Box	Eje transversal - Caja	Eixo Sext. 1.1/8'' x 430mm	1
20	101.0024-27	Engrenagem	Gears	Engranaje	Z23 Modulo 4 Duplo	1
21	015.957-7	Bujão	Plug	Tapón	1/4" BSP19 FPP	2
22	023.059-0	Arruela Lisa de Alumínio	Aluminium Flat washer	Arandela lisa de aluminio	De:18 x Di:13 x Esp: 1,5mm	2
23	063.495-4	Arruela Pressão	Spring washer	Arandela de presión	5/16" Zincada	14
24	002.821-0	Parafuso Sextavado	Hex bolt	Tornillo hexagonal	M8 x 30 x P. 1,25 MA Zincado	6
25	XT0036	Tampa Superior Boca de Milho	Top cover - Corn Header	Tapa superior - Boquilla de maíz		1
26	030.779-5	Bujão	Plug	Tapón	1/8" NPT 5700200	1
27	027.473-4	Respiro de Óleo Rosca	Oil breather - Screw	Respiradero de aceite - Rosca	1/8 npt (4302)	1
28	101.0024-8	Eixo Pinhão	Pinion shaft	Eje piñón	Z24 M3	2
29	063.303-0	Retentor	Retainer	Retenedor	d30 x D62 x E10 30x62x10 NBR (Arca 5448)	2
30	056.646-8	Parafuso Sextavado	Hex bolt	Tornillo hexagonal	3/8 x 1.1/4" 16 FPP RI UNC RI Dur. G.5 Zincado	2
31	XT0035	Tampa Frontal Boca de Milho	Front cover - Corn Header	Tapa frontal - Boquilla de maíz		2
32	071.412-1	Graxeira Reta	Straight grease fitting	Boquilla engrasadora recta	1/4" UNF 28 FPP	2
33	019.066-4	Parafuso Sextavado	Hex bolt	Tornillo hexagonal	M8 x 20 x P. 1,25mm MA Zincado	8
34	X15001	Carcaça Usinada	Cast Case	Revestimiento usinado		1

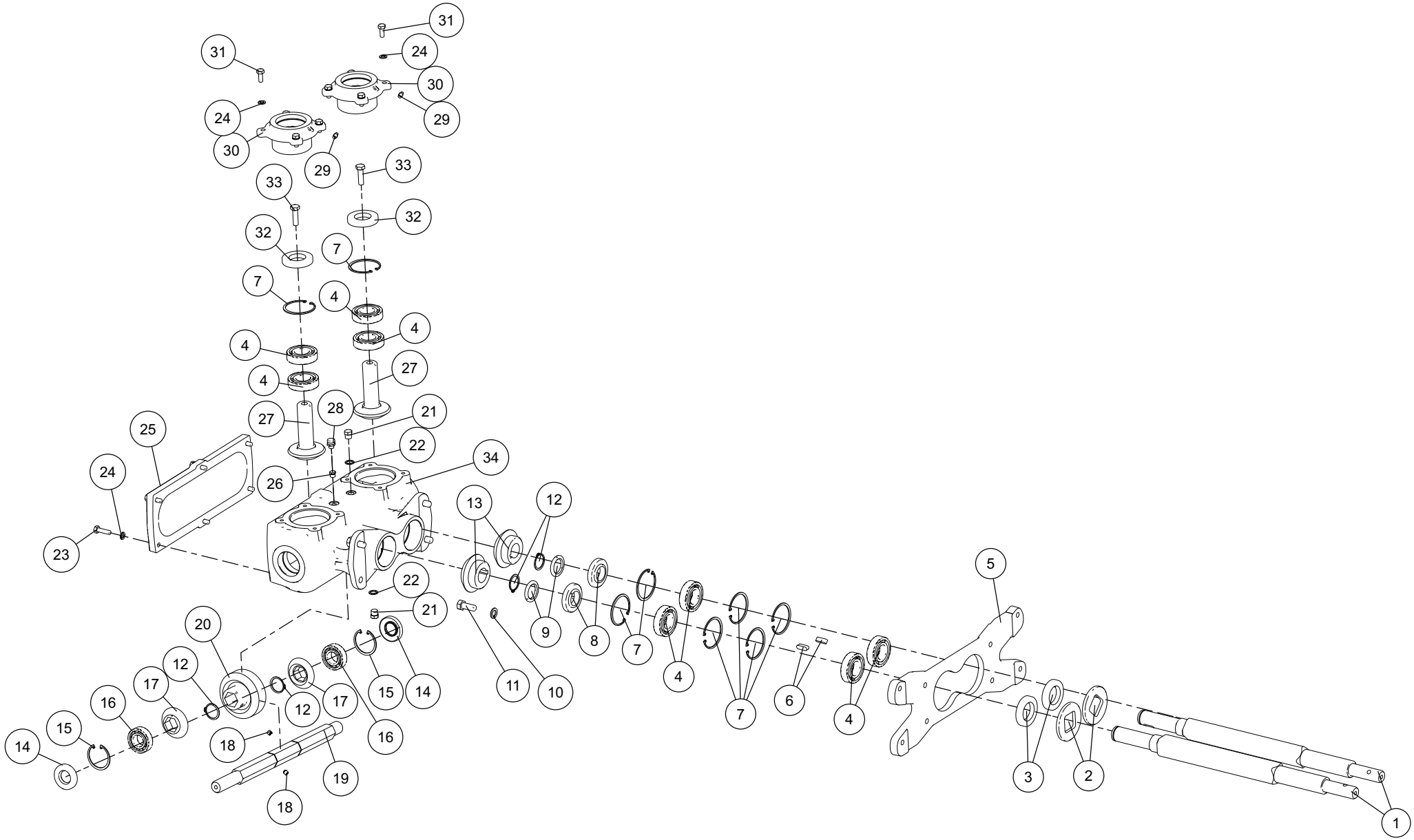
31
24
30
29
31
24
30
29
33
33
32
32
7
7
4
4
4
4
27
27
28
21
25
22
34
24
26
13
12
23
5
22
21
20
9
8
7
12
17
15
14
11
10
4
16
12
17
7
6
4
15
16
14
18
19
3
2
18
1

X15D50001	Caixa de Transmissão Eixo Lateral Direito Gearbox - Right Shaft Caja de Cambios - Eje Lateral Derecho					
It.	**Código|Code**	**Descrição**	**Description**	**Descripción**	**Especificações / Spec. / Espec.**	**Qtd.**
1	014.622-2	Eixo Pirulito	Knife roll spiral	Eje perforadora	Barra Quadrada Tref. 36,85 x 585 (CC59)	2
2	074.097-3	Chapa Arruela Eixo Pirulito	Flat washer - Knife roll spiral	Arandela plana - Eje perforadora	#1/4"GQ x 80 x 80mm	2
3	051.426-6	Retentor	Retainer	Retenedor	35x62x10 NBR (Sabo 01949BR) (Arca 5447)	2
4	042.205-1	Rolamento	Rolling bearing	Rodamiento	Esfera 6206 ZZ (2° Linha)	8
5	XS0001	Suporte CTV	Gearbox support	Soporte - Caja de transmisión		1
6	039.149-6	Chaveta	Sunk key	Chaveta	5/16" x 25mm	2
7	013.930-0	Anel Trava Interno	Inner snap ring	Anillo de seguridad interno	MKI-62mm	8
8	XP0061	Separador de Rolamento	Rolling bearing separator	Separador del rodamiento	(59,0 x 30,1 x 12,5mm)	2
9	XP0062	Separador de Rolamento	Rolling bearing separator	Separador del rodamiento	(43,5 x 30,1 x 4,9mm)	2
10	012.292-0	Arruela Pressao	Spring washer	Arandela de presión	1/2" Zincada	4
11	017.690-6	Parafuso Sextavado	Hex bolt	Tornillo hexagonal	M12 x 30 x P. 1,75mm MA RI Dur. 8.8 Zincado	4
12	066.046-2	Anel Trava Externo	External snap ring	Anillo de seguridad externo	MKE-30mm	4
13	101.0024-27	Engrenagem	Gears	Engranaje	Z23 Modulo 4 Duplo	2
14	007.456-1	Retentor	Retainer	Retenedor	25x52x8 NBR (Sabo 02727BRG) (Arca 5206)	2
15	023.339-7	Anel Trava Interno	Inner snap ring	Anillo de seguridad interno	NSE 22-163-24I 1.2 cod. Maua 102050 i52	2
16	045.874-1	Rolamento Esfera	Spherical bearing	Cojinete esférico	6205 (2° Linha)	2
17	101.0024-10	Engrenagem	Gears	Engranaje	Z18 M4 - FURO REDONDO	2
18	066.805-4	Parafuso Allen	Allen bolt	Tornillo allen	3/8" x 5/16" UNC s/ Cabeça PR	2
19	025.718-9	Eixo Transversal Caixa	Transverse axle - Box	Eje transversal - Caja	Eixo Sext. 1.1/8'' x 430mm	1
20	101.0024-27	Engrenagem	Gears	Engranaje	Z23 Modulo 4 Duplo	1
21	015.957-7	Bujão	Plug	Tapón	1/4" BSP19 FPP	2
22	023.059-0	Arruela Lisa de Alumínio	Aluminium Flat washer	Arandela lisa de aluminio	De:18 x Di:13 x Esp: 1,5mm	2
23	002.821-0	Parafuso Sextavado	Hex bolt	Tornillo hexagonal	MA Dur. 8.8 Zincado M8 x 30 x P. 1,25	6
24	063.495-4	Arruela Pressão	Spring washer	Arandela de presión	5/16" Zincada	14
25	XT0036	Tampa Superior	Top cover	Tapa superior	Boca de Milho	1
26	030.779-5	Bujão	Plug	Tapón	1/8" NPT 5700200	1
27	101.0024-8	Eixo Pinhão	Pinion shaft	Eje piñón	Z24 M3 (Boca de Milho)	2
28	027.473-4	Respiro de Óleo Rosca	Oil breather - Screw	Respiradero de aceite - Rosca	1/8 npt (4302)	1
29	071.412-1	Graxeira Reta	Straight grease fitting	Boquilla engrasadora recta	1/4" UNF 28 FPP	2
30	XT0035	Tampa Frontal	Front cover	Tapa frontal	Boca de Milho	2
31	019.066-4	Paraf. Sext.	Hex bolt	Tornillo hexagonal	M8 x 20 x P. 1,25mm MA RI Dur. 8.8 Zincado	8
32	063.303-0	Retentor	Retainer	Retenedor	d30 x D62 x E10 NBR (Arca 5448)	2
33	056.646-8	Parafuso Sextavado	Hex bolt	Tornillo hexagonal	3/8" x 1.1/4" UNC RI Dur. G.5 Zincado	2
34	X15001	Carcaça Usinada	Cast Case	Revestimiento usinado		1

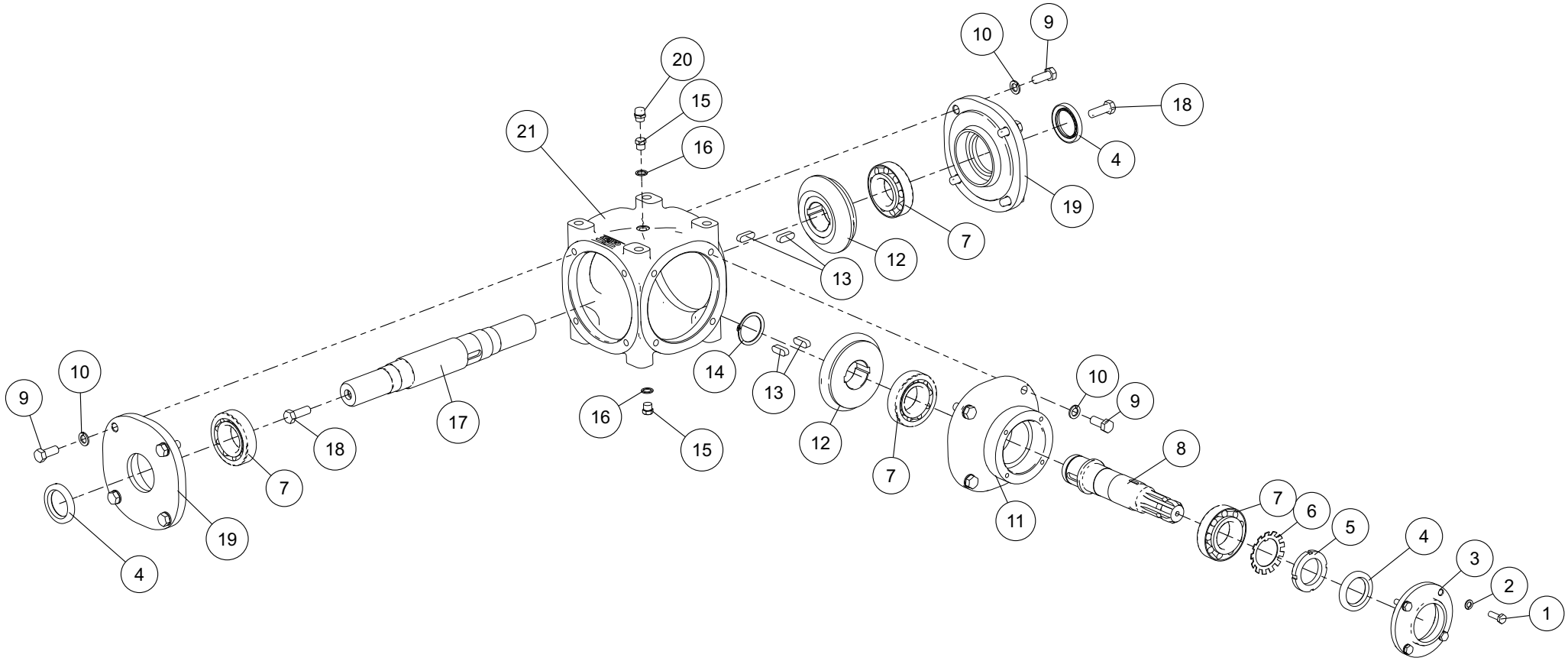
20
15
16
21
10
9
18
4
19
7
12
13
14
13
12
7
10
9
8
11
7
6
5
4
3
2
1
9
10
18
7
19
4
17
16
15

X04A20005	Caixa de Transmissão Gearbox Caja de cambios					
It.	**Código|Code**	**Descrição**	**Description**	**Descripción**	**Especificações / Spec. / Espec.**	**Qtd.**
1	040.980-5	Parafuso Sextavado	Hex bolt	Tornillo hexagonal	M8 x 25mm P. 1,25mm MA RI Dur. 8.8 Zincado	4
2	063.495-4	Arruela Pressão	Spring washer	Arandela de presión	5/16” Zincada	4
3	XT0012	Tampa Do Cubo	Hub cover	Tapa del cubo		1
4	006.381-5	Retentor	Retainer	Retenedor	62x42x6 (Arca 6172)	3
5	001.689-9	Porca Fixação	Ring nut	Tuerca de fijación	KM 09	1
6	070.682-8	Arruela de Trava	Lock washer	Arandela de seguridad	MB 09	1
7	049.369-3	Rolamento	Rolling bearing	Rodamiento	Conico 32209 (2º Linha)	3
8	XEE0015	Eixo Curto	Short axle	Eje corto	Z6 1.3/8”	1
9	029.840-4	Parafuso Sextavado	Hex bolt	Tornillo hexagonal	M6 x 35 x P. 1 MA Dur. 8.8 Zincado	12
10	012.292-0	Arruela Pressão	Spring washer	Arandela de presión	1/2” Zincada	12
11	XT0011	Tampa Cubo Mancalizado	Transmission box cover	Tampa del Cubo		1
12	022.034-6	Engrenagem Conica Helicoidal	Helicoidal conical gear	Engranaje cónica helicoidal	15Z Di=45mm. Dupla (2 Unidades)	2
13	059.335-2	Chaveta	Sunk key	Chaveta	10x8 x 30mm	4
14	022.283-6	Anel Trava Externo	External snap ring	Anillo de seguridad externo	MKE-45mm	1
15	015.957-7	Bujão	Plug	Tapón	1/4” BSP19 FPP	2
16	023.059-0	Arruela Lisa de Alumínio	Aluminium Flat washer	Arandela lisa de aluminio	De:18 x Di:13 x Esp: 1,5mm	2
17	XEL0036	Eixo Longo	Long axle	Eje largo		1
18	116.491-0	Parafuso Sextavado	Hex bolt	Tornillo hexagonal	M12 x 35mm MA RI Dur. 8.8 Zincado	2
19	XT0013	Tampa Aberta	Open cover	Tapa abierta		2
20	065.184-2	Respiro	Breather	Respiradero	CTV 1/4”BSP 19Fpp	1
21	X04002	Carcaça Usinada	Cast Case	Revestimiento usinado		1

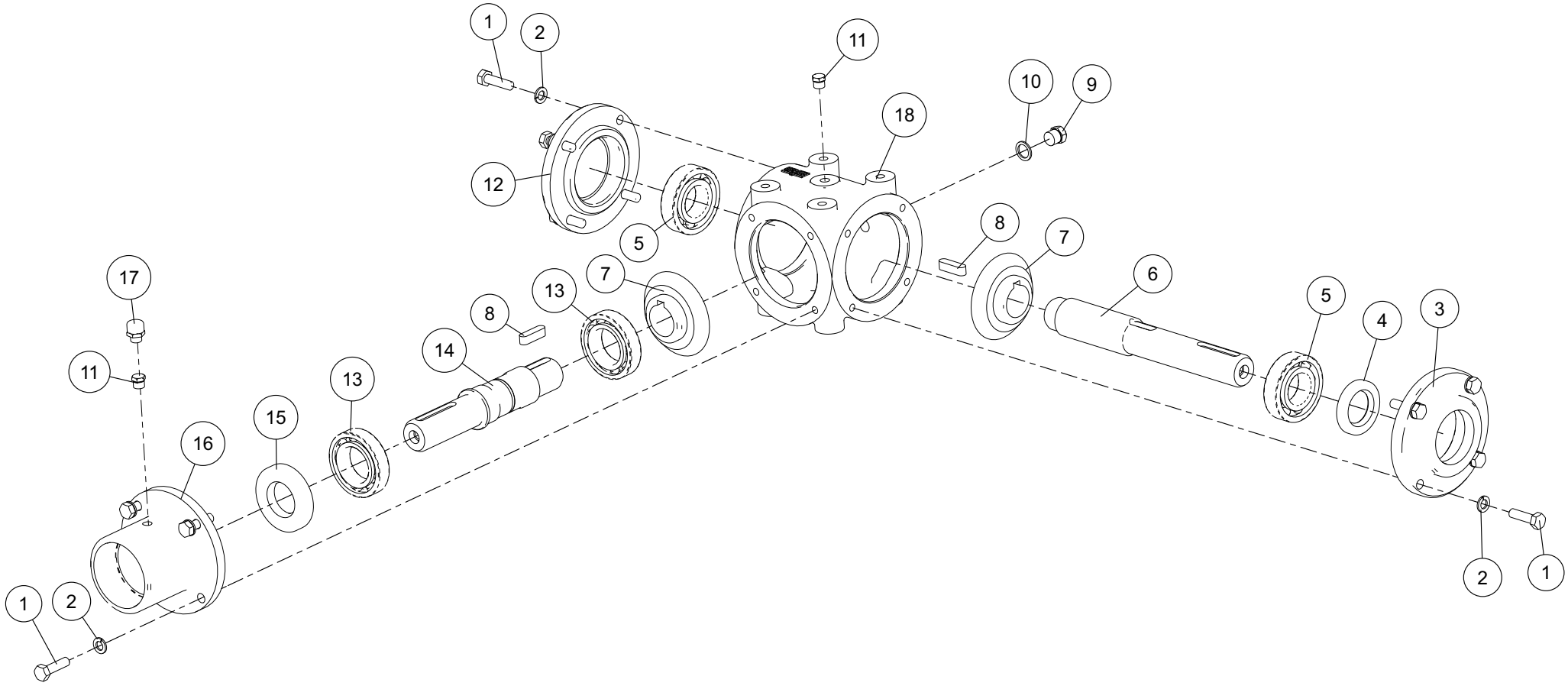
1
2
11
10
9
18
12
5
8
7
6
5
4
3
2
1
17
11
16
15
13
14
8
13
7
1
2

X02A20002	Caixa de Transmissão Gearbox Caja de cambios					
It.	**Código|Code**	**Descrição**	**Description**	**Descripción**	**Especificações / Spec. / Espec.**	**Qtd.**
1	002.821-0	Parafuso Sextavado	Hex bolt	Tornillo hexagonal	M8 x 30 x P. 1,25 MA Dur. 8.8 Zincado	12
2	063.495-4	Arruela Pressão	Spring washer	Arandela de presión	5/16” Zincada	12
3	XT0002	Tampa Curta	Short cover	Tapa corta		1
4	045.759-5	Retentor	Retainer	Retenedor	d30 x D50 x E11 NBR (Sabo 00911BRG) (Arca 5189)	1
5	042.205-1	Rolamento Esfera	Spherical bearing	Cojinete esférico	6206 ZZ (2° Linha)	2
6	XEL0005	Eixo liso com chaveta	Flat axle with sunkey	Eje liso con chaveta		1
7	XZ15F001	Engrenagem	Gears	Engranaje	Z15 M4,75	2
8	066.570-1	Chaveta	Sunk key	Chaveta	5/16” x 30mm	2
9	015.957-7	Bujão	Plug	Tapón	1/4” BSP19 FPP	1
10	023.059-0	Arruela Lisa de Alumínio	Aluminium Flat washer	Arandela lisa de aluminio	De:18 x Di:13 x Esp: 1,5mm	1
11	030.779-5	Bujão	Plug	Tapón	1/8” NPT 5700200	2
12	XT0025	Tampa Cega	Cover	Tapa		1
13	022.100-3	Rolamento Esfera	Spherical bearing	Cojinete esférico	6007 Z (2ª Linha)	2
14	XEL0003	Eixo curto	Short axle	Eje corto		1
15	063.303-0	Retentor	Retainer	Retenedor	d30 x D62 x E10 NBR (Arca 5448)	1
16	XT0001	Tampa Longa	Long cover	Tapa larga		1
17	027.473-4	Respiro de Óleo	Oil breather	Respiradero de aceite	Rosca 1/8 npt (4302)	1
18	X03001	Carcaça	Case	Revestimiento	3 saidas	1

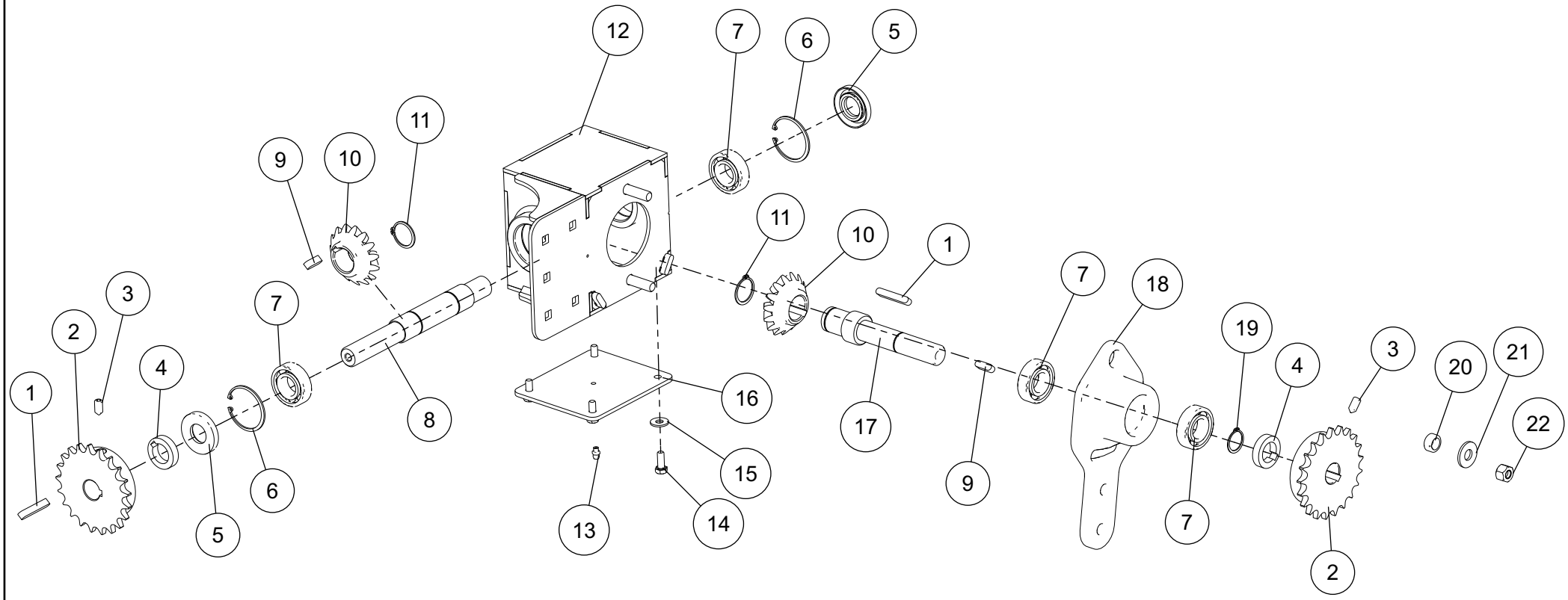
12
7
6
5
11
9
10
11
10
1
7
18
3
2
7
19
4
3
20
21
1
4
16
8
17
22
15
6
9
5
13
14
7
2

065.330-6	Caixa Acionamento Graneleiro Grain Tank Starter Gear Box Caja Accionamiento Tolva Granelera					
	Código|Code	**Descrição**	**Description**	**Descripción**	**Especificações / Spec. / Espec.**	**Qtd.**
1	044.076-9	Chaveta	Key	Cuña	BAR.QUAD. 5/16” x 50mm	2
2	020.684-9	Engrenagem	Sprocket	Engrenaje	Aço 21Z 50/1 d=25mm	2
3	050.283-5	Parafuso Allen	Allen Bolt	Tornillo Allen	3/8” x 3/4” UNC s/ Cabeça c/ PR	2
4	026.147-2	Chapa Calço	Wedge Plate	Chapa Calce	#3/8”GQ x 26 x 26mm	2
5	007.456-1	Retentor	Seal	Retén	25x52x8	2
6	066.896-9	Anel Trava Interno	Snap Ring (Inside)	Anillo Traba Interno	MKI-50mm	2
7	067.919-5	Rolamento	Bearing	Rodamiento	d=25 Esfera 6205 Z (1° Linha)	4
8	039.201-4	Eixo Maior	Major Axle	Eje Mayor	Caixa Inversão Esteira	1
9	039.149-6	Chaveta	Key	Cuña	5/16” x 25mm	2
10	XZ15F001	Engrenagem	Sprocket	Engrenaje	Z15 M4,75	2
11	066.046-2	Anel Trava Externo	Snap Ring (Inside)	Anillo Traba Interno	MKE-30mm	2
12	018.953-1	Estrutura Caixa Inversão	Gear Box Frame	Estructura Caja de Tansmisión		1
13	054.061-3	Graxeira Reta	Greaser Nipple	Engrasador	1/4” UNF 28 FPP UNF	1
14	019.066-4	Parafuso Sextavado	Hex Bolt	Tornillo Hex	M8 x 20mm MA RI Dur. 8.8 Zincado	1
15	028.057-4	Arruela Lisa	Flat Washer	Arandela Lisa	5/16” Esp. 2,00mm Zincada 300 pcs P/Kg	1
16	063.689-5	Chapa Tampa	Cover Plate	Placa Tapa	#3/16”FQ x 130 x 150mm	1
17	102.878-6	Eixo Menor Transmissão	Minor Axle - Transmission	Eje Menor Transmisión		1
18	026.780-8	Articulador	Gear Box Articulation	Articulación Caja Transmisión	FoFo Nod. GG x 260 x 60mm	1
19	049.112-4	Anel Trava Externo	Snap Ring (Inside)	Anillo Traba Interno	MKE-25mm	1
20	066.370-0	Bucha Articulação Menor	Minor Articulation Bush	Buje Articulación Menor		1
21	047.304-5	Arruela Lisa	Flat Washer	Arandela Lisa	1/2” Esp. 3,00mm Zincada 70 pçs P/Kg	1
22	075.983-0	Porca Auto Travante	Auto Lock Nut	Tuerca Seguridad	M12 x 1 MA Nylon	1

101.640-6	Conjunto Adesivos Set Adhesives Conjunto Adhesivos					
	Código|Code	**Descrição**	**Description**	**Descripción**	**Especificações / Spec. / Espec.**	**Qtd.**
1	037.585-9	Ades. Verifique diariamente	Label Check the condition	Adhe. Compruebe diariamente		1
2	008.427-8	Ades. Triângulo Vermelho Refletivo	Label Reflective red Triangle	Adhe. Triángulo rojo reflectante		1
3	048.641-5	Ades. Bolinha Amarela Refletiva	Label Reflective Yellow Ball	Adhe. Bolas amarillas reflexivas		4
4	062.595-3	Ades. Vazamento de óleo	Label Oil leakage	Adhe. Derrame de aceite		2
5	017.355-0	Ades. Sempre utilize o protetor	Label Always use the cardan guard	Adhe. Siempre utilice el protector		3
6	024.324-0	Ades. Ajuste a tensão das correias	Label Adjust the tension on the belts	Adhe. Ajuste la tensión de la correa		8
7	060.567-4	Ades. Durante a operação, cuidado	Label While operating, be careful	Adhe. Durante el trabajo		1
8	064.322-2	Ades. Precaução. Nunca opere	Label Caution. Never operate	Adhe. Atención Nunca hacer funcionar		8
9	014.498-5	Ades. Made in Brazil	Label Made in Brazil	Adhe. Made in Brazil		1
10	054.223-3	Ades. Lubrificação Maior	Label Large grease fitting	Adhe. Lubricación Mayor		8
11	040.804-8	Ades. Regulagem do Fluxo de Ar	Label Air Flow Regulation	Adhe. Control del flujo de aire		2
12	032.915-7	Ades. Lubrificação Menor	Label Small grease fitting	Adhe. Lubricación Menor		23
13	101.641-0	Ades. FLZ Multiple	Label FZL Multipla	Adhe. FZL Multipla		3
14	067.397-1	Ades. Perigo. Não se aproxime	Label Danger! Do not approach	Adhe. Peligro. No se acerque		1
15	019.976-8	Ades. Para fazer qualquer tipo	Label To perform any adjustment	Adhe. Cualquier ajuste		1
16	073.431-0	Ades. Antes de subir na máquina	Label Before climbing onto machine	Adhe. Antes de subir en el equipo		1
17	060.563-0	Ades. Engate Transporte	Label Transport coupling	Adhe. Acoplamiento transporte		8
18	065.707-0	Ades. Precaução. Não coloque a mão	Label Caution. Do not put your hand	Adhe. Precaución. No ponga la mano		2
19	073.925-7	Ades. Regulagem dos dedos	Label Adjustiment of the beater pins	Adhe. Ajuste de los dedos batidores		1
20	107.962-7	Ades. Colombo - 296 x 78mm	Label Colombo - 296 x 78mm	Adhe. Colombo - 296 x 78mm		4
21	045.870-7	Ades. Colombo - 230 x 61mm	Label Colombo - 230 x 61mm	Adhe. Colombo - 230 x 61mm		2

Anotações:

Anotações:

A atualização e o aprimoramento de seus produtos são objetivos constantes da MIAC / COLOMBO, que se reserva o direito de introduzir modificações em seus componentes e acessórios sem aviso prévio.
One of COLOMBO / MIAC priorities is to continuously update and improve their products, for which they reserve the right to introduce modifications to product components and accessories without prior notice.
La actualización y la mejora de sus productos, son objetivos constantes del COLOMBO / MIAC, que se reserva el derecho a introducir modificaciones en sus componentes y accesorios sin previo aviso.