MIAC MÁQUINAS AGRÍCOLAS

INDÚSTRIAS COLOMBO

Catálogo de Peças
Catálogo de Piezas
Parts Catalogue

Master Export Múltipla

Recolhedora e Trilhadora de Feijão
Recolectora y Trilladora de Fríjol
Bean Harvester and Thresher

Colhedora e Trilhadora de Milho
Cosechadora y Trilladora de Maíz
Corn Harvester and Thresher

Recolhedora e Trilhadora de Amendoim
Recolectora y Trilladora de Maní
Peanuts Harvester and Thresher

Departamento de peças MIAC: **55 17 3572 9000**
Versão eletrônica disponível no site: **www.miac.com.br**

159.285-8 - revisão 1 - 03/17

Prezado cliente MIAC - Colombo

Parabéns pela aquisição!

Temos a certeza que você realizou uma excelente compra, escolhendo a Master Export Múltipla, uma máquina projetada e construída com o que há de melhor em tecnologia e qualidade.
Neste catálogo de peças você encontrará todos os itens/peças de reposição para manutenção de sua recolhedora e trilhadora de amendoim. Caso você necessite maiores esclarecimentos sobre o fornecimento de algum item/peça de reposição para o equipamento à MIAC/COLOMBO coloca à sua disposição o Departamento de Peças, consulte nossos técnicos sempre que for necessário.
Agradecemos por escolher uma máquina realmente adequada às suas necessidades.

Departamento de Peças MIAC
Telefone e Fax: 55 17 3572 9000

Endereço: Av. Luiz Colombo, 106 - Caixa Postal 10
CEP 15830 000 - Pindorama/SP - Brasil

e-mail: comercial.miac@industriascolombo.com.br
site: www.miac.com.br

Dear Colombo Customers

Congratulations for yours purchasing!

We assure that you made and excellent purchasing, choosing the Master Export Múltipla, a machine designed and manufactured with the best of the technology and quality.
In this parts catalog you will find the spare parts to maintenance your machine.
We thank you for your choice of a machine really suitable to your needs.
Please contact your dealer to purchase the original parts and technical information.

Estimado cliente Colombo

Felicitaciones por su adquisición!

Tenemos certeza que Usted realizó una excelente compra, eligiendo el Master Export Múltipla, una máquina desarrollada y construida con la mayor tecnología y calidad.
En este Catálogo de Partes Usted encontrará todos los ítems/ de repuestos para el mantenimiento de su máquina.
Caso Usted necesite más informaciones sobre el suministro de algún ítem/repuesto, Colombo pone a su disposición el Departamento de Partes, o consulte nuestro distribuidor local.
Gracias por elegir nuestra marca, garantizamos que realmente es apropiada a sus necesidades.

ÍNDICE - INDEX - ÍNDICE

Maquina
Machine
Máquina 7

Cabeçalho
Header
Cabezal 9

Plataforma Recolhedora
Pickup Platform
Plataforma Recogedora 11/13

Chassi
Chassis
Chasis 15/17

Chassi
Chassis
Chasis 19/21

Eixo De Roda
Wheel Axle
Eje De Rueda 23

Cilindro Batedor
Beater Cylinder
Cilindro Batidor 25

Peneira Vibratória
Vibrating Sieve
Criba Vibradora 27

Elevador de Grãos
Grain Elevator
Elevador de Granos 29

Caçamba
Grain Tank
Tolva Granelera 31/33

Esquema Hidráulico
Hydraulic Schematic Diagram
Esquema Hidráulico 35

Nota: Este catálogo destina-se a 3 modelos diferentes para colheita.
- página de 08 a 75 - versão completa para recolhimento de feijão
- página de 78 a 115 - versão para colheita de milho
- página de 118 a 145 - versão para recolhimento de amendoim

Nota: Este catálogo destina-se a 3 modelos diferentes para colheita.
- página de 08 a 75 - versão completa para recolhimento de feijão
- página de 78 a 115 - versão para colheita de milho
- página de 118 a 145 - versão para recolhimento de amendoim

Nota: Este catálogo destina-se a 3 modelos diferentes para colheita.
- página de 08 a 75 - versão completa para recolhimento de feijão
- página de 78 a 115 - versão para colheita de milho
- página de 118 a 145 - versão para recolhimento de amendoim

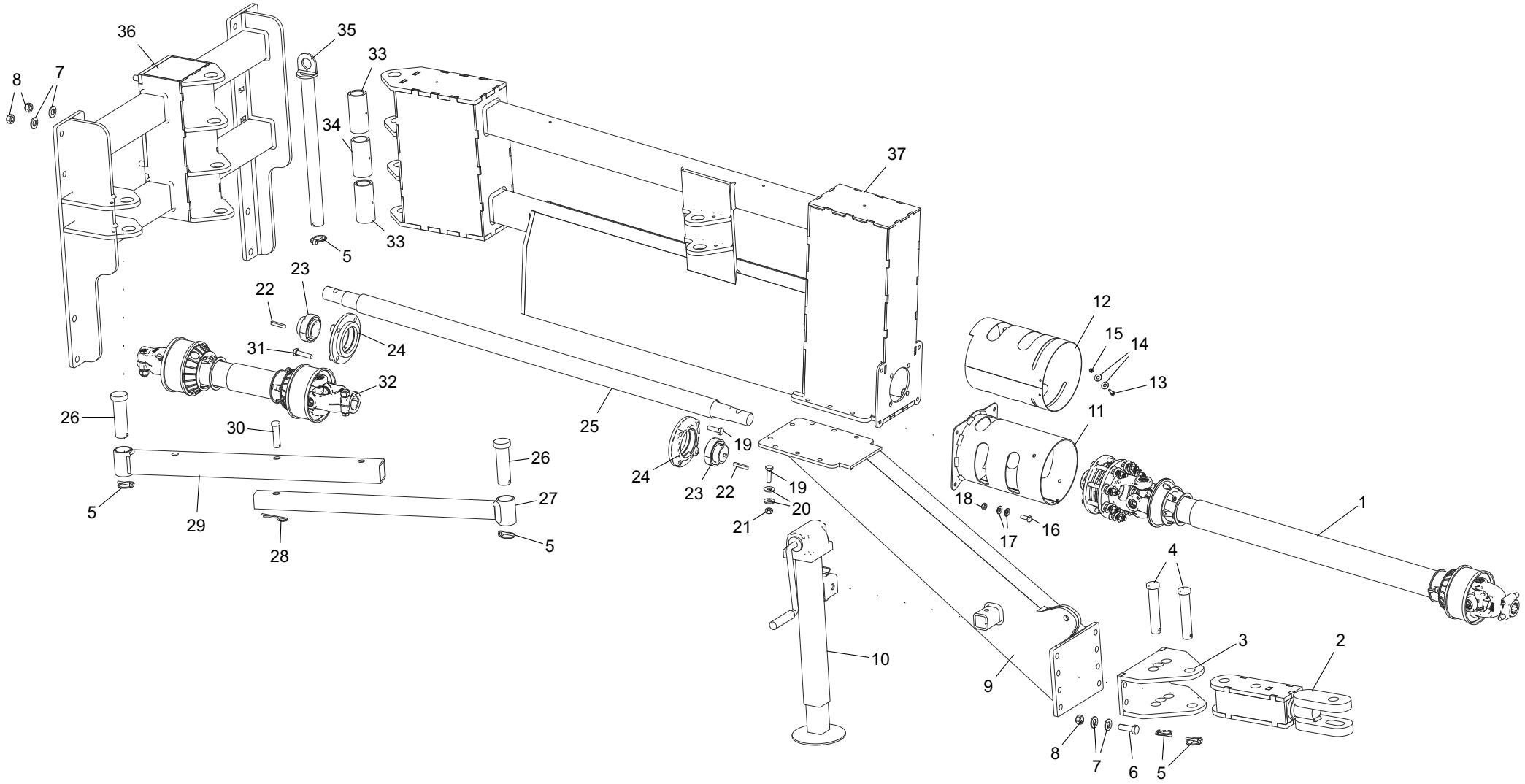
36
35
33
8
7
34
37
33
5
23
22
12
15
14
31
24
13
32
11
26
30
25
19
26
24
23
22
19
27
20
18
1
5
29
21
17
16
28
5
4
10
3
2
9
8
7
6
5

011.458-8		Cabeçalho Cabezal Header			**Nota:** aplicado na versão feijão **Nota:** para la versión fríjol **Note:** for version bean	
It.	**Código|Code**	**Descrição**	**Descripción**	**Description**	**Especificações / Espec. / Spec.**	**Qtd.**
1	CC5037-1PE	Cardan Completo	Cardán Completo	Complete Cardan		1
2	016.025-3	Engate cabeçalho	Enganche cabezal	Engate header		1
3	123.846-6	Suporte fixo Articulação	Soporte fijo Articulación	Fixed Support articulation		2
4	120.676-0	Pino Liso	Pasador Liso	Clevis Pin	28.5 X 155mm	5
5	048.987-1	Pino Argola	Pasador Anilla	Ring Pin	1/4” (cód.. Usinil 05503161)	4
6	007.240-4	Parafuso Sextavado	Tornillo Hexagonal	Hex Bolt	M16 x 50mm x P. 2,0 MA Zincado	24
7	043.060-6	Arruela Lisa	Arandela Plana	Flat Washer	5/8” Esp. 3,00mm Zincada	20
8	038.465-0	Porca Sextavada	Tuerca Hexagonal	Hex Nut	Alt. 12,57 à 13,00mm P. 2,0mm	1
9	060.889-7	Estrutura Inferior	Estructura Inferior	Inferior Structure		1
10	016.585-8	Pé Descanso	Pie de Apoyo	Support Jack	Agrícola Fech. 480mm Curso 350	1
11	050.689-9	Capa proteção cardan	Tapón de protección cardán	Cardan Protective Cover		1
12	057.097-8	Chapa Envolvente	Placa del entorno	Involving Plate	#16FF x 300 x 670 mm	2
13	032.402-4	Parafuso Sextavado	Tornillo Hexagonal	Hex Bolt	M6 x 25mm P.1,00 Zincado	4
14	028.057-4	Arruela Lisa	Arandela Plana	Flat Washer	300 pcs P/Kg 5/16” Esp. 2,00mm Zincada	1
15	119.710-6	Porca Sextavado	Tuerca Hexagonal	Hex Nut	M6 MA Zincada	4
16	065.794-0	Parafuso Sextavado	Tornillo Hexagonal	Hex Bolt	M10 x 25mm P=1,5 MA Zincado	8
17	060.791-7	Arruela Lisa	Arandela Plana	Flat Washer	7/16” Esp. 3,00mm Zincada	4
18	062.444-1	Porca Sextavada	Tuerca Hexagonal	Hex Nut	Alt. 7,64 à 8,00mm P. 1,50mm M10 MA Zincada	8
19	008.087-3	Parafuso Sextavado	Tornillo Hexagonal	Hex Bolt	M12 x 40mm P. 1,75mm Mi Zincado	12
20	047.304-5	Arruela Lisa	Arandela Plana	Flat Washer	1/2” Esp. 3,00mm Zincada	6
21	006.249-0	Porca Sextavado	Tuerca Hexagonal	Hex Nut	Alt. 9,64 à 10,00mm P. 1,75mm M12 MA Zincada	2
22	044.076-9	Chaveta	Chaveta	Sunk Key	BAR.QUAD. 5/16” x 50mm 5/16” x 50mm	2
23	062.100-2	Rolamento	Rodamiento	Rolling Bearing	d=45 mm.UC 209	2
24	033.942-6	Mancal	Cojinete	Bearing	RFC 45mm - Redondo	1
25	042.732-1	Semi Eixo	Semieje	Semi-Shaft	RED.TREF. 2.1/4’’ x 1510mm	2
26	018.899-6	Pino Pistão	Pasador Pistón	Piston pin	RED. LAM. 2’’ x 135mm	1
27	066.472-3	Regulagem macho	Regulación macho	Male adjustment		1
28	032.208-5	Pino Trava	Pasador Traba	Lock pin	“R”84mm x 4mm	1
29	036.990-0	Regulagem Feema	Regulación “Feema”	Feema Adjustment		1
30	065.199-5	Pino Trava Alongador	Pasador de Seguridad Prolongador	Stretcher Lock Pin	Red. Tref. 1” x 78mm	4
31	010.282-2	Parafuso Sextavado	Tornillo Hexagonal	Hex Bolt	M12 x 50 x P. 1,75mm MA RI Zincado	1
32	CC5034-7P	Cardan Completo	Cardán Completo	Complete cardan		2
33	021.282-6	Bucha Superior/Inferior	Buje Superior/Inferior	Superior/Inferior Bushing	TUB. ST 56 x 40 x 119,5 mm	1
34	026.266-3	Bucha Intermediaria	Buje Intermediario	Intermediate Bushing	TUB. STD 56 x 40 x 112,5mm	1
35	002.300-0	Pino Articulação	Pasador de Articulación	Articulation Pin		1
36	050.641-1	Estrutura acoplamento	Estructura acoplamiento	Coupling Structure		1
37	049.201-1	Estrutura superior	Estructura superior	Superior Structure		

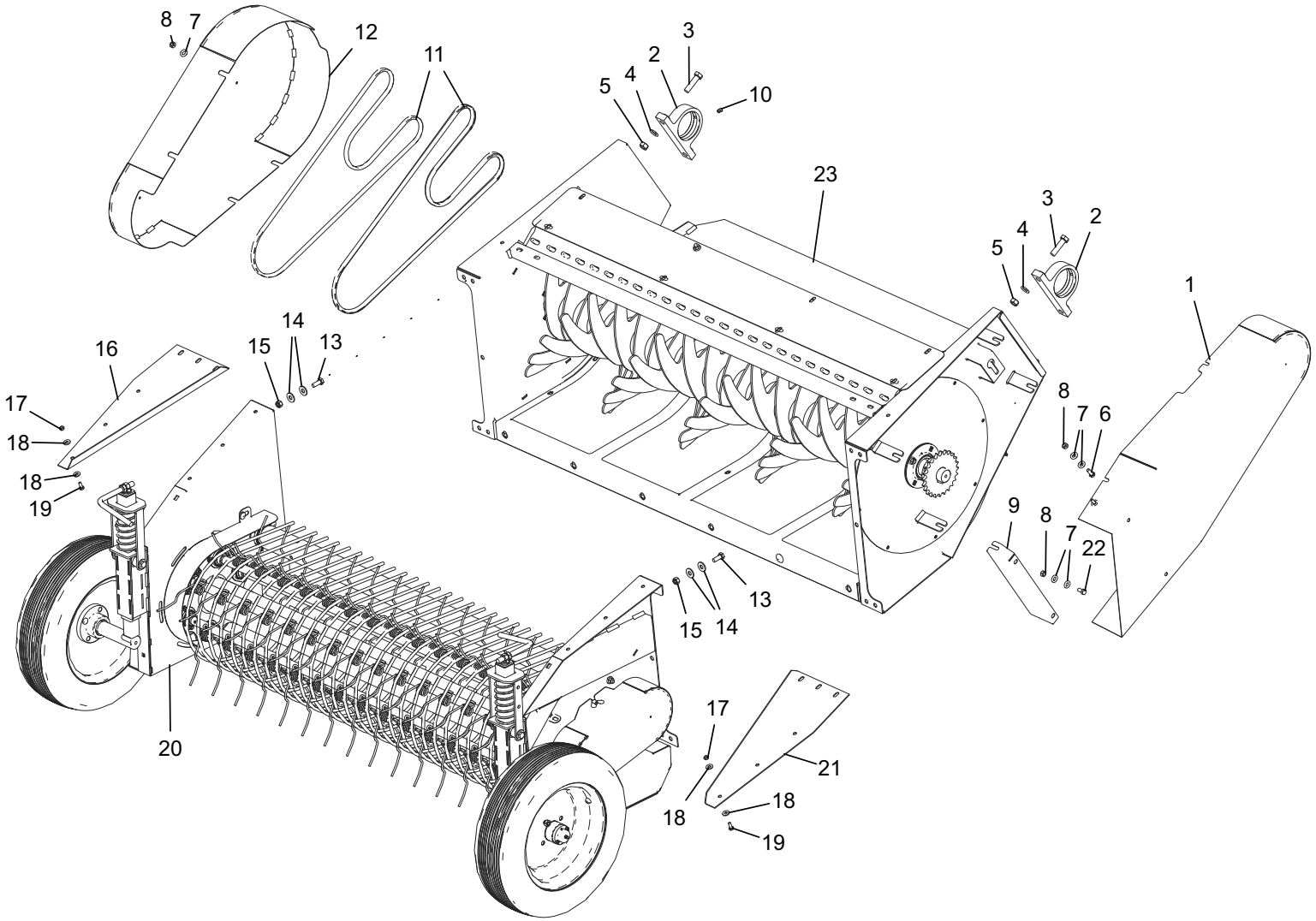
8
7
12
11
3
2
5
4
10
23
3
2
4
5
1
14
16
15
13
17
18
18
19
8
7
6
9
8
7
22
13
15
14
17
20
21
18
18
19

062.762-0		Plataforma Recolhedora Plataforma Recolhedora Pickup Platform			**Nota:** aplicado na versão feijão **Nota:** para la versión fríjol **Note:** for version bean	
It.	**Código|Code**	**Descrição**	**Descripción**	**Description**	**Especificações / Espec. / Spec.**	**Qtd.**
1	038.972-1	Tampa proteção esquerda	Tapa protección izquierda	Left protection cover		1
2	005.329-0	Mancal Fundido	Cojinete Fundido	Cast bearing	Mancal Fund. 207 - 220 x 38 x 120 mm.	2
3	127.160-0	Parafuso Sextavado	Tornillo Hexagonal	Hexagon head screw	M16 x 60 mm P=2,0 MA Zincado	4
4	013.899-4	Arruela Lisa	Arandela Lisa	Plain gasket	M16 De:30 x Di:17 x Exp: 3mm DIN 125	4
5	038.465-0	Porca Sextavado	Tuerca Hexagonal	Hexagon nut	Alt. 12,57 à 13,00mm P. 2,0mm M16 MA Zincada	4
6	065.794-0	Parafuso Sextavado	Tornillo Hexagonal	Hexagon head screw	M10 x 25mm P=1,5 MA Zincado	4
7	060.791-7	Arruela Lisa	Arandela Lisa	Plain gasket	7/16” Esp. 3,00mm Zincada	16
8	062.444-1	Porca Sextavado	Tuerca Hexagonal	Hexagon nut	Alt. 7,64 à 8,00mm P. 1,50mm M10 MA Zincada	8
9	010.674-7	Chapa Complemento Proteção	Placa Complemento Protección	Support guard plate	#16 FF x 125 x 430 mm	1
10	101.382-5	Graxeira	Engrasadora	Grease filling	1/8” 45º BSP 28FPP Rosca BSP 28 FPP	1
11	053.656-3	Correia	Cinturón	Belt	Canal “V” BB-85	3
12	049.650-2	Tampa proteção direita	Tapa protección derecha	Right protection cover		1
13	017.690-6	Parafuso Sextavado	Tornillo Hexagonal	Hexagon head screw	MA RI M12 x 30 x P. 1,75mm Zincado	10
14	047.304-5	Arruela Lisa	Arandela Lisa	Plain gasket	1/2” Esp. 3,00mm Zincada	20
15	061.607-9	Porca Auto Travante	Tuerca Autoblocante	Stop nut	M12 MA Nylon Alt. 14mm x P. 1,75mm	10
16	111.147-1	Chapa Suporte Mão Direita	Placa Soporte Mano Derecha	Right hand support plate	# 11 FQ 253 x 637	1
17	011.269-5	Porca Sextavado	Tuerca Hexagonal	Hexagon nut	Alt. 6,14 à 6,5mm P. 1,25mm M8 MA Zincada	12
18	028.057-4	Arruela Lisa	Arandela Lisa	Plain gasket	5/16” Esp. 2,00mm Zincada	6
19	019.066-4	Parafuso Sextavado	Tornillo Hexagonal	Hexagon head screw	M8 x 20 x P. 1,25mm Zincado	6
20	050.343-2	Esteira recolhedora	Cinta recolectora	Collector belt (conveyor)		1
21	111.146-8	Chapa Suporte Mao Esquerda	Placa Soporte Mano Izquierda	Left hand support plate	# 11 FQ 253 x 637	1
22	063.108-8	Parafuso Sextavado	Tornillo Hexagonal	Hexagon head screw	M10 x 20mm P=1,5 Zincado	2
23	057.321-0	Esteira direcionadora de ramas	Cinta transportadora de ramas	Ramas’ conveyor belt		1

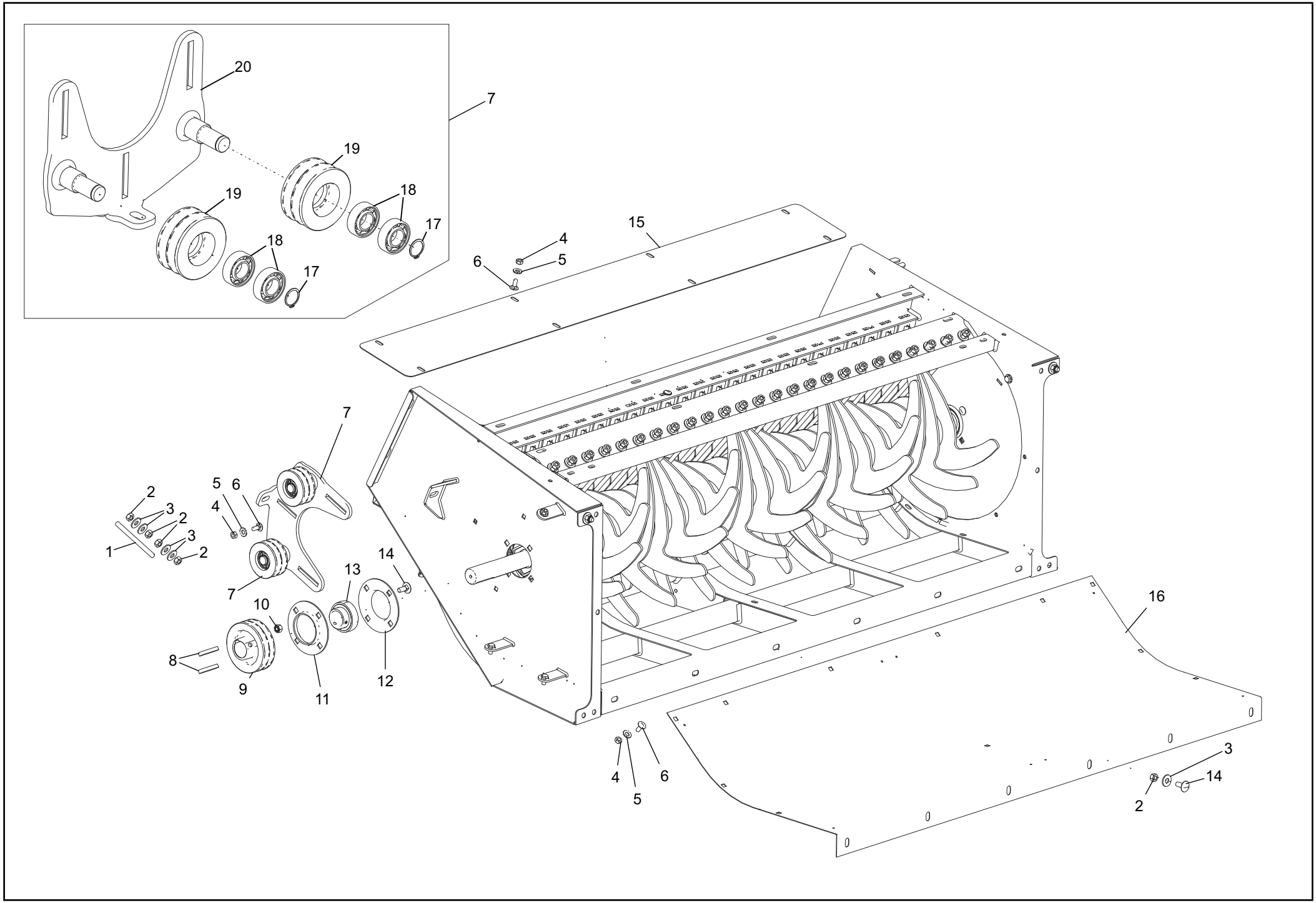
20
7
19
19
18
18
17
17
15
4
5
6
7
2
3
2
3
2
1
5
6
4
7
13
14
10
8
9
11
12
16
4
5
6
3
14
2

057.321-0		Plataforma Recolhedora Plataforma Recolhedora Pickup Platform			**Nota:** aplicado na versão feijão **Nota:** para la versión fríjol **Note:** for version bean	
It.	**Código|Code**	**Descrição**	**Descripción**	**Description**	**Especificações / Espec. / Spec.**	**Qtd.**
1	045.992-9	Rosca	Rosca	Threaded Bar	M12 x 150mm P=1,75mm RI Zincada	1
2	006.249-0	Porca Sextavado	Tuerca Hexagonal	Hex Nut	Alt. 9,64 à 10,00mm P. 1,75mm M12 MA Zincada	20
3	047.304-5	Arruela Lisa	Arandela Lisa	Flat Washer	1/2” Esp. 3,00mm Zincada 70 pcs P/Kg	20
4	062.444-1	Porca Sextavado	Tuerca Hexagonal	Hex Nut	Alt. 7,64 à 8,00mm P. 1,50mm M10 MA Zincada	21
5	060.791-7	Arruela Lisa	Arandela Lisa	Flat Washer	75 pcs P/Kg 7/16” Esp. 3,00mm Zincada	21
6	009.713-1	Parafuso Francês	Tornillo Carrocero	Carriage Bolt	M10 x 25mm P. 1,50mm Zincado	21
7	059.773-5	Esticador correia	Tensor correa	Tensioner Belt		1
8	039.212-2	Chaveta	Chaveta	Sunk Key	RET. 14x9 x 70mm	2
9	016.409-0	Polia Fundida	Polea Fundida	Cast Pulley	2Bx140 F45 CH14 X 9	1
10	061.607-9	Porca Auto Travante	Tuerca Autoblocante	Auto Lock Nut	M12 MA Nylon Alt. 14mm x P. 1,75mm	4
11	125.510-7	Mancal Aço Estampado	Cojinete Acero Estampado	Stamped Steel Bearing	PF209 - 04 Furos Red. 45mm - c/ Graxeira	1
12	125.509-5	Mancal Aço Estampado	Cojinete Acero Estampado	Stamped Steel Bearing	PF209 - S/ Graxeira - 04 F Red. 45mm -	1
13	062.100-2	Rolamento	Rodamiento	Rolling Bearing	d=45 mm. UC 209 - GYE45KRRB FA170 AS2/V	1
14	023.530-5	Parafuso Francês	Tornillo Carrocero	Carriage Bolt	M12 x 30 x P. 1,75mm Zincado	10
15	018.256-4	Chapa Tampa Proteção	Placa Tapa Protección	Protection cover plate	#14FQ x 200 x 1700 mm Rolo Junta MEM 2008	1
16	065.735-6	Chapa Peneira	Placa Cribo	Screen plate	Furo - 4mm - PERFURADA #16FF x 567 x 1635 mm	1
17	049.112-4	Anel Trava Externo	Anillo Seguridad Externo	External Snap Ring	MKE-25mm	2
18	002.770-3	Rolamento Esfera	Rodamiento Esfera	Spherical bearing	d=25mm 6205 ZZ	4
19	063.092-1	Polia Fundida	Polea Fundida	Cast pulley	De=100mm,Esp=34mm 2B- Esticador -D.M	2
20	017.636-0	Suporte Esticador	Soporte Tensor	Tensioner Support		1

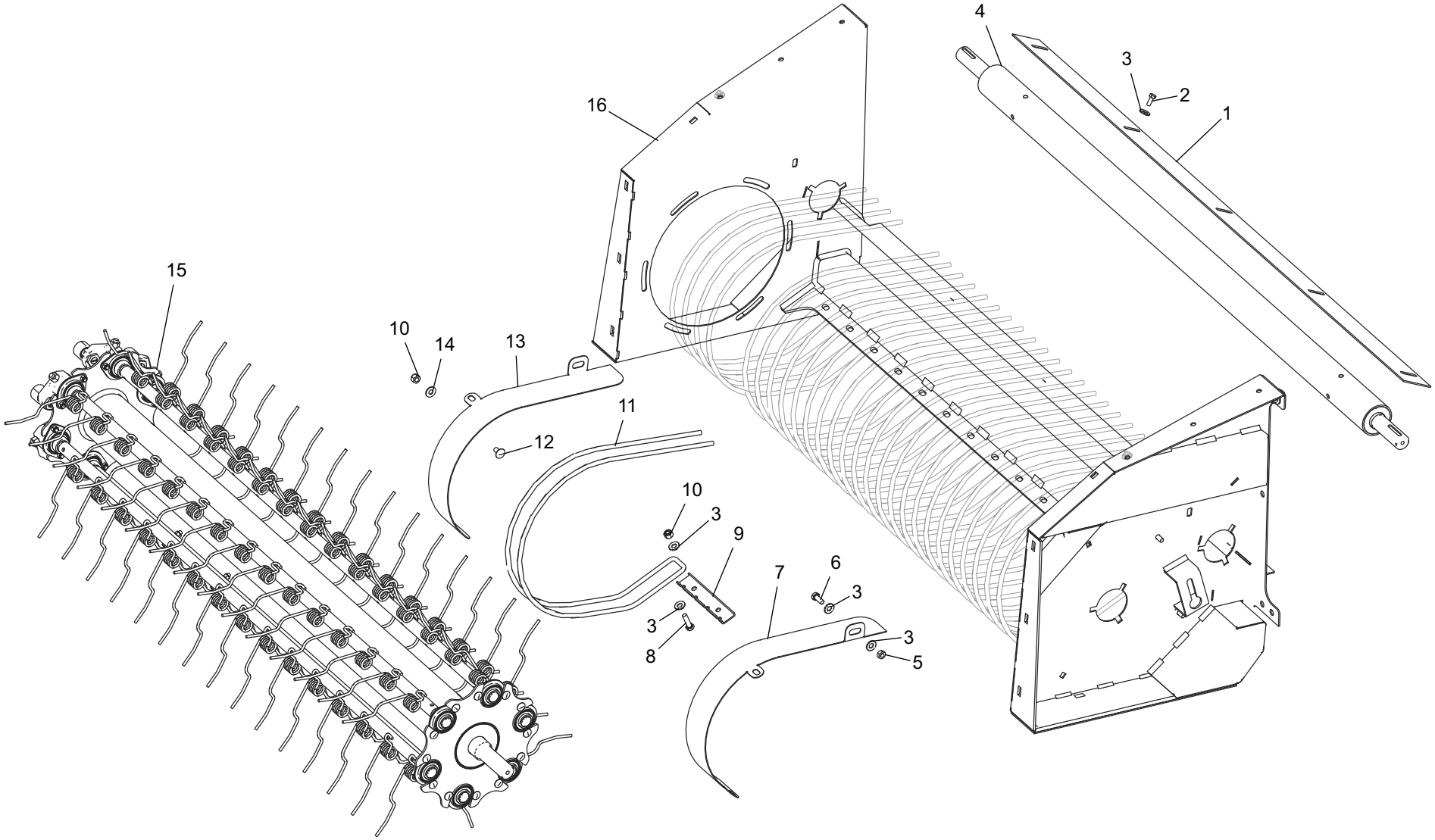
4
3
2
1
16
15
10
14
13
11
12
10
3
9
7
6
3
3
8
3
5

062.762-0		Plataforma Recolhedora Plataforma Recolhedora Pickup Platform			**Nota:** aplicado na versão feijão **Nota:** para la versión fríjol **Note:** for version bean	
It.	**Código|Code**	**Descrição**	**Descripción**	**Description**	**Especificações / Espec. / Spec.**	**Qtd.**
1	050.480-5	Chapa Limpador Rolo Liso	Placa Limpiador Rodillo Liso	Cleaning smooth roller plate	#11 FQ x 80 x 1650 mm	1
2	019.066-4	Parafuso Sextavado	Tornillo Hexagonal	Hex Bolt	M8 x 20 x P. 1,25mm MA RI Zincado	5
3	060.791-7	Arruela Lisa	Arandela Lisa	Flat Washer	7/16” Esp. 3,00mm Zincada	75
4	043.984-9	Rolo Liso	Rodillo Liso	Smooth Roller		1
5	062.444-1	Porca Sextavada	Tuerca Hexagonal	Hex Nut	Alt. 7,64 à 8,00mm P. 1,50mm M10 MA Zincada	30
6	065.794-0	Parafuso Sextavado	Tornillo Hexagonal	Hex Bolt	M10 x 25mm P=1,5 MA Dur. 8.8 Zincado	30
7	018.493-2	Chapa Envolvente Direita	Placa Protectora Derecha	Engaging Right plate	#14 FQ x 125 x 733mm	1
8	063.254-1	Parafuso Sextavado	Tornillo Hexagonal	Hex Bolt	M10 x 35mm Zincado	28
9	038.811-5	Chapa Presilha	Placa Presilla	Clip Plate	#11 FQ x 45 x 190mm	14
10	050.553-8	Porca Auto Travante	Tuerca Autoblocante	Auto lock Nut	Alt. 9,64 a 10,00mm P. 1,5mm M10 MA Nylon	34
11	019.799-7	Haste Coletora	Asta Colectora	Collector shaft	2” (Mola Sep. Dedo Rec. DMPF / DMF)	15
12	058.022-4	Parafuso Francês	Tornillo Carrocero	Carirage Bolt	M10 x 20mm P. 1,50mm MA Zincado	4
13	068.616-4	Chapa Envolvente Esquerda	Placa Protección Izquierda	Engaging left plate	#14 FQ x 105 x 733 mm	1
14	040.625-0	Arruela Lisa	Arandela Lisa	Flat Washer	3/8” Esp. 2,00mm Zincada	4
15	003.630-6	Rolo recolhedor	Rodillo recolecdor	Pickup Roller		1
16	013.917-6	Estrutura esteira	Estructura cinta	Pickup Platform frame		1

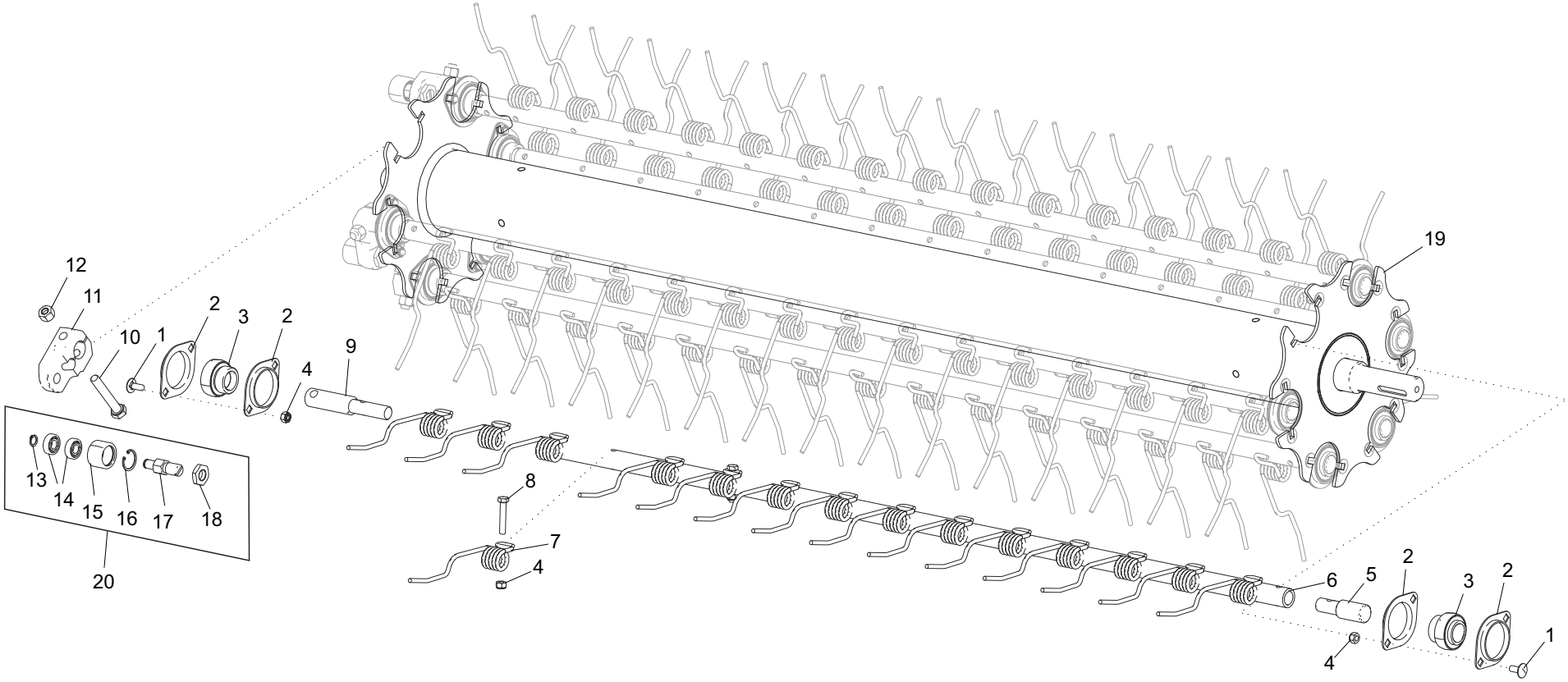
12
11
10
1
2
3
2
4
9
13
14
15
16
17
18
20
8
7
4
19
6
5
2
3
2
1
4

003.630-6		Plataforma Recolhedora Plataforma Recolhedora Pickup Platform			**Nota:** aplicado na versão feijão **Nota:** para la versión fríjol **Note:** for version bean	
It.	**Código|Code**	**Descrição**	**Descripción**	**Description**	**Especificações / Espec. / Spec.**	**Qtd.**
1	005.323-9	Paraf. Francês	Tornillo Carrocero	Carriage Bolt	M8 x 20mm MA RI Dur. 8.8 Zincado	24
2	123.041-4	Mancal Aço	Cojinete Acero	Steel Bearing	Estampado 25mm	24
3	052.926-0	Rolamento	Rodamiento	Rolling Bearing	DI:25,40 DE:52,00 ESP:15,00 Auto travante	12
4	025.439-5	Porca Auto Travante	Tuerca Autoblocante	Lock Nut	Alt. 7,64 à 8,00mm P. 1,25mm M8 MA Nylon	114
5	013.429-0	Eixo Intermediário	Eje Intermedio	Intermediate Axle	Red. Tref. 25,4 x 81,6mm	6
6	022.557-3	Tubo Dedo	Tubo Dedo	Finger tube	TUB.TREF. DE=27 x 1507mm	6
7	056.276-0	Dedo Mola	Dedo Resorte	Spring Finger	DEDO MOLA (FIO 5,5mm) 5 ESPIRAS	90
8	065.245-3	Parafuso Sextavado	Tornillo Hexagonal	Hex Bolt	M8 x 45mm P. 1,25mm MA Zincado	90
9	062.719-2	Eixo Pino Maior Esquerdo	Eje Pasador Más grande Izquierdo	Left large Pin Axle	RED.TREF. 1'' x 141mm	6
10	022.775-6	Parafuso Sextavado	Tornillo Hexagonal	Hex Bolt	M12 x 75mm MA RP Dur. 8.8 Zincado	6
11	031.237-9	Suporte Rolamento	Soporte Rodamiento	Rolling bearing Support	Fundido	6
12	075.983-0	Porca Auto Travante	Tuerca Autoblocante	Lock Nut	M12 x 1 MA Nylon	6
13	005.992-0	Anel Trava Externo	Anilla de seguridad Externa	External Snap Ring	MKE-12mm	6
14	027.021-2	Rolamento Esfera	Rodamiento Esfera	Spherical bearing	6001D-2RS	12
15	032.262-0	Alojamento Rolamento	Alojamiento Rodamiento	Rolling Bearing Lodging	TUB.STD(40 x 25) x 23,3mm	6
16	021.761-0	Anel Trava Interno	Anilla de Seguridad Interno	Inner Snap Ring	MKI-28mm	6
17	063.333-4	Eixo Rolamento Cames	Eje Rodamiento Levas	Cames Rolling Bearing Axle	BAR.SEXT. 3/4' x 59,4mm(13pcas) -	6
18	031.126-5	Contra Porca	Contratuerca	Cotter Nut	Sext. 5/8" UNF 18FPP Esp. 6,5mm	6
19	023.018-8	Rolo recolhedor	Rodillo recolector	Pickup Roller		1
20	016.682-2	Rolamento cames	Rodamiento levas	Cames Rolling Bearing		1

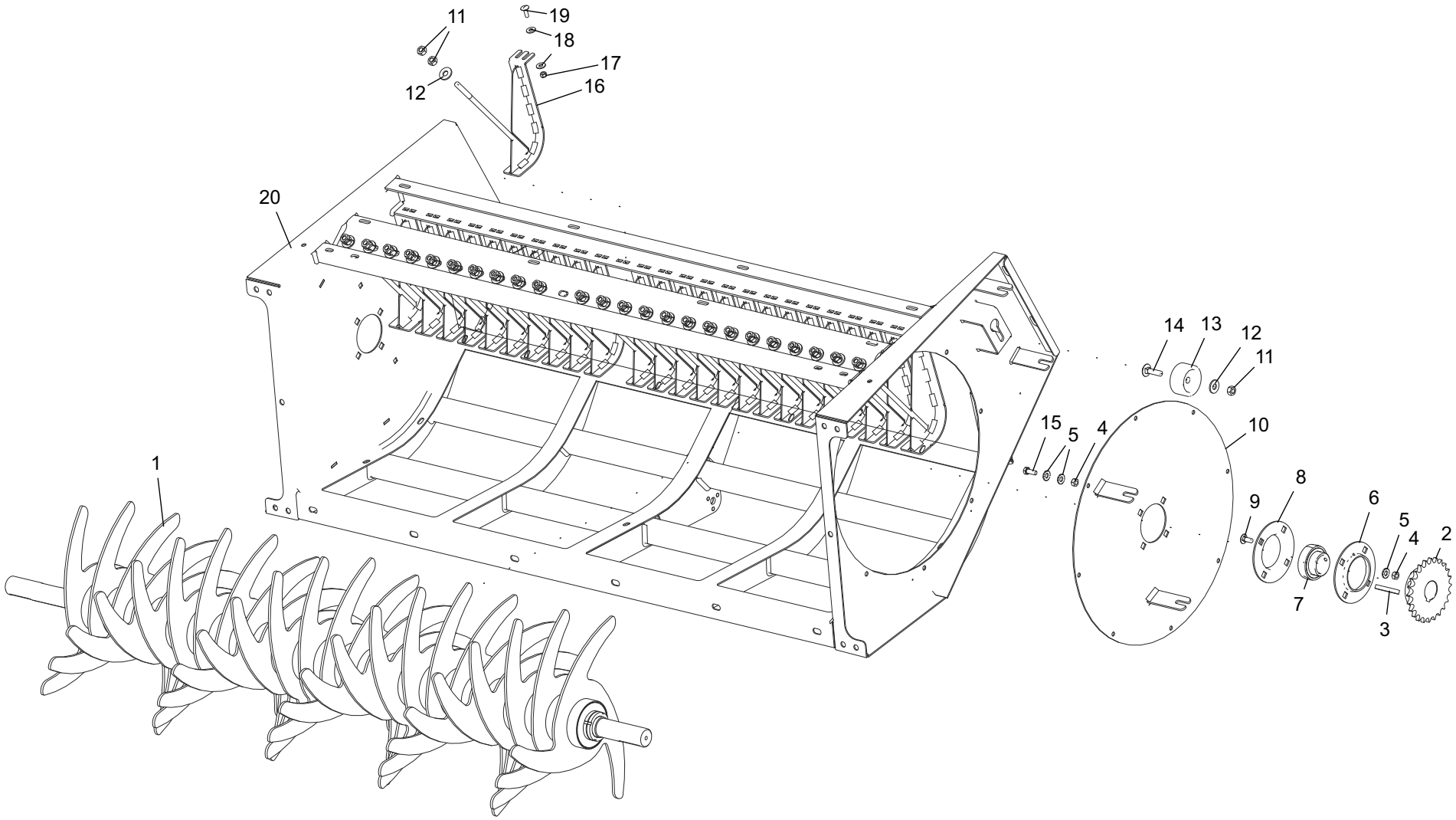
11
19
18
17
12
16
20
14
13
12
11
15
5
4
10
1
8
9
6
5
4
2
7
3

057.321-0		Plataforma Recolhedora Plataforma Recolhedora Pickup Platform			**Nota:** aplicado na versão feijão **Nota:** para la versión fríjol **Note:** for version bean	
It.	**Código|Code**	**Descrição**	**Descripción**	**Description**	**Especificações / Espec. / Spec.**	**Qtd.**
1	040.526-8	Rolo direcionador	Rodillo direccionador	Driving Roller		1
2	071.683-8	Engrenagem Aço	Engranaje Acero	Steel gears	24Z 60/1 F45 CH14x9	1
3	039.212-2	Chaveta	Chaveta	Sunk Key	14 x 9 x 70mm	1
4	062.444-1	Porca Sextavada	Tuerca Hexagonal	Sunk Keyex Nut	Alt. 7,64 à 8,00mm P. 1,50mm M10 MA Zincada	12
5	060.791-7	Arruela Lisa	Arandela Lisa	Flat Washer	7/16” Esp. 3,00mm Zincada	20
6	125.510-7	Mancal Aço Estampado	Cojinete Acero Estampado	Stamped steel bearing	PF209 - C/ Graxeira - 04 Furos Redondo 45mm	1
7	062.100-2	Rolamento	Rodamiento	Rolling bearing	d=45 mm. UC 209 - GYE45KRRB FA170 AS2/V	1
8	125.509-5	Mancal Aço Estampado	Cojinete Acero Estampado	Stamped steel bearing	PF209 - S/ Graxeira - 04 Furos Redondo 45mm	1
9	009.713-1	Parafuso Francês	Tornillo Carrocero	carriagem bolt	M10 x 25mm P. 1,50mm M Zincado	9
10	053.731-1	Tampa lateral	Tapa lateral	Lateral cover	Rolo estrela	1
11	006.249-0	Porca Sextavada	Tuerca Hexagonal	Hex Nut	Alt. 9,64 à 10,00mm P. 1,75mm M12 MA Zincada	67
12	047.304-5	Arruela Lisa	Arandela Lisa	Flat Washer	1/2” Esp. 3,00mm Zincada	34
13	037.557-2	Tensor de Nylon	Tensor de Nylon	Nylon tensioner		1
14	027.014-9	Parafuso Francês	Tornillo Carrocero	Carriage bolt	M12 x 45mm P. 1,75mm MA Zincado	1
15	065.794-0	Parafuso Sextavado	Tornillo Hexagonal	Hex Bolt	M10 x 25mm P=1,5 MA Zincado	8
16	057.637-3	Limpador rolo junta	Limpiador rodillo junta	Cleaner Guiding Roller		33
17	025.439-5	Porca Auto Travante	Tuerca Autoblocante	Auto lock Nut	Alt. 7,64 à 8,00mm P. 1,25mm M8 MA Nylon	66
18	028.057-4	Arruela Lisa	Arandela Lisa	Flat Washer	5/16” Esp. 2,00mm Zincada	132
19	012.838-7	Parafuso Francês	Tornillo Carrocero	Carriage Bolt	M8 x 25mm P. 1,25mm MA Zincado	66
20	044.355-2	Estrutura esteira	Estructura cinta	Pickup Platform frame		1

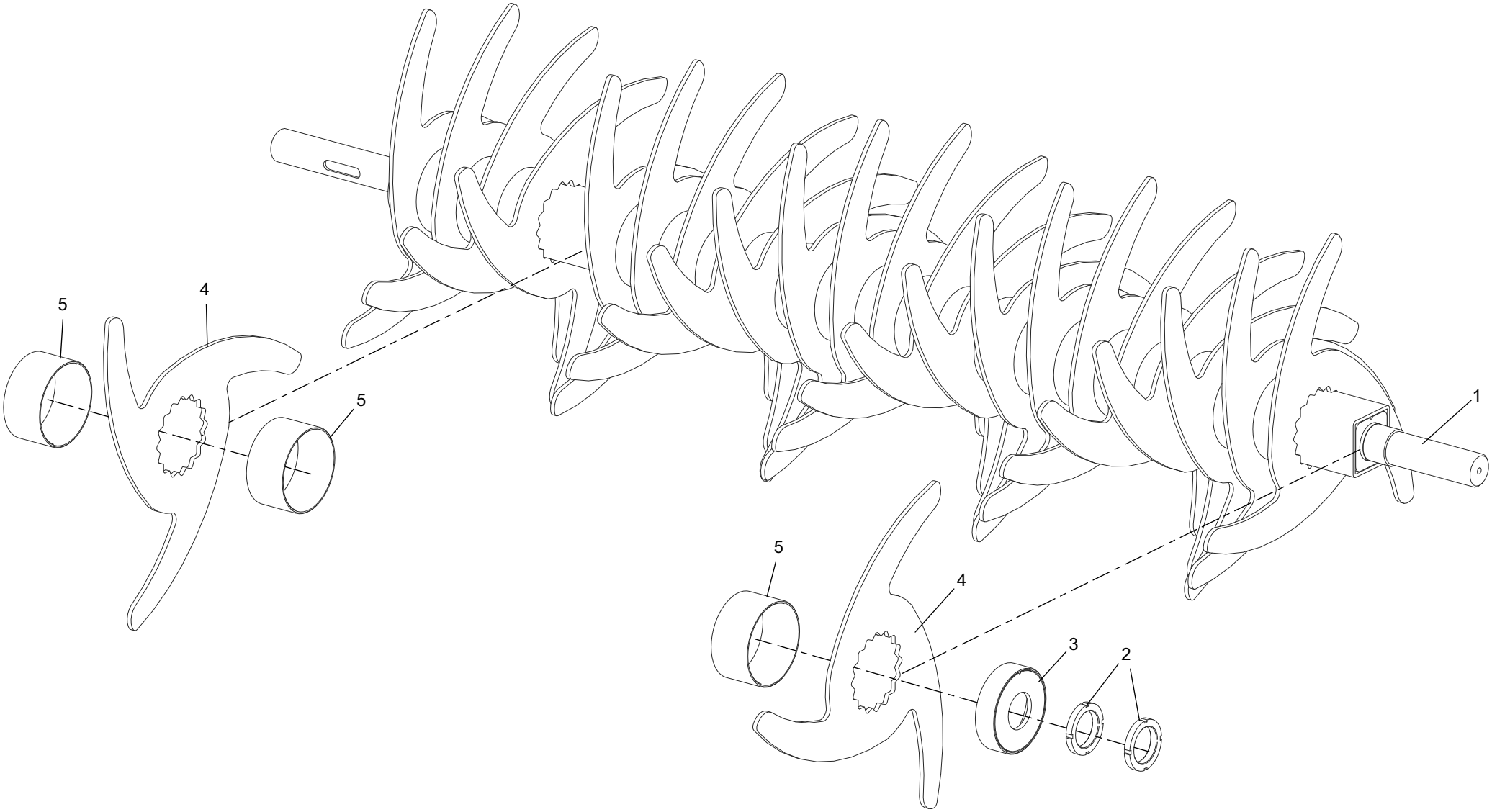
5
4
5
1
5
4
3
2

057.321-0	Plataforma Recolhedora Plataforma Recolhedora Pickup Platform			**Nota:** aplicado na versão feijão **Nota:** para la versión fríjol **Note:** for version bean	
It.	**Código|Code**	**Descrição**	**Descripción**	**Description**	**Especificações / Espec. / Spec.**	**Qtd.**
1	040.526-8	Rolo direcionador	Rodillo direccionador	Driving Roller		1
2	071.683-8	Engrenagem Aço	Engranaje Acero	Steel gears	24Z 60/1 F45 CH14x9	1
3	039.212-2	Chaveta	Chaveta	Sunk Key	14 x 9 x 70mm	1
4	062.444-1	Porca Sextavada	Tuerca Hexagonal	Sunk Keyex Nut	Alt. 7,64 à 8,00mm P. 1,50mm M10 MA Zincada	12
5	060.791-7	Arruela Lisa	Arandela Lisa	Flat Washer	7/16” Esp. 3,00mm Zincada	20
6	125.510-7	Mancal Aço Estampado	Cojinete Acero Estampado	Stamped steel bearing	PF209 - C/ Graxeira - 04 Furos Redondo 45mm	1
7	062.100-2	Rolamento	Rodamiento	Rolling bearing	d=45 mm. UC 209 - GYE45KRRB FA170 AS2/V	1
8	125.509-5	Mancal Aço Estampado	Cojinete Acero Estampado	Stamped steel bearing	PF209 - S/ Graxeira - 04 Furos Redondo 45mm	1
9	009.713-1	Parafuso Francês	Tornillo Carrocero	carriagem bolt	M10 x 25mm P. 1,50mm M Zincado	9
10	053.731-1	Tampa lateral	Tapa lateral	Lateral cover	Rolo estrela	1
11	006.249-0	Porca Sextavada	Tuerca Hexagonal	Hex Nut	Alt. 9,64 à 10,00mm P. 1,75mm M12 MA Zincada	67
12	047.304-5	Arruela Lisa	Arandela Lisa	Flat Washer	1/2” Esp. 3,00mm Zincada	34
13	037.557-2	Tensor de Nylon	Tensor de Nylon	Nylon tensioner		1
14	027.014-9	Parafuso Francês	Tornillo Carrocero	Carriage bolt	M12 x 45mm P. 1,75mm MA Zincado	1
15	065.794-0	Parafuso Sextavado	Tornillo Hexagonal	Hex Bolt	M10 x 25mm P=1,5 MA Zincado	8
16	057.637-3	Limpador rolo junta	Limpiador rodillo junta	Cleaner Guiding Roller		33
17	025.439-5	Porca Auto Travante	Tuerca Autoblocante	Auto lock Nut	Alt. 7,64 à 8,00mm P. 1,25mm M8 MA Nylon	66
18	028.057-4	Arruela Lisa	Arandela Lisa	Flat Washer	5/16” Esp. 2,00mm Zincada	132
19	012.838-7	Parafuso Francês	Tornillo Carrocero	Carriage Bolt	M8 x 25mm P. 1,25mm MA Zincado	66
20	044.355-2	Estrutura esteira	Estructura cinta	Pickup Platform frame		1

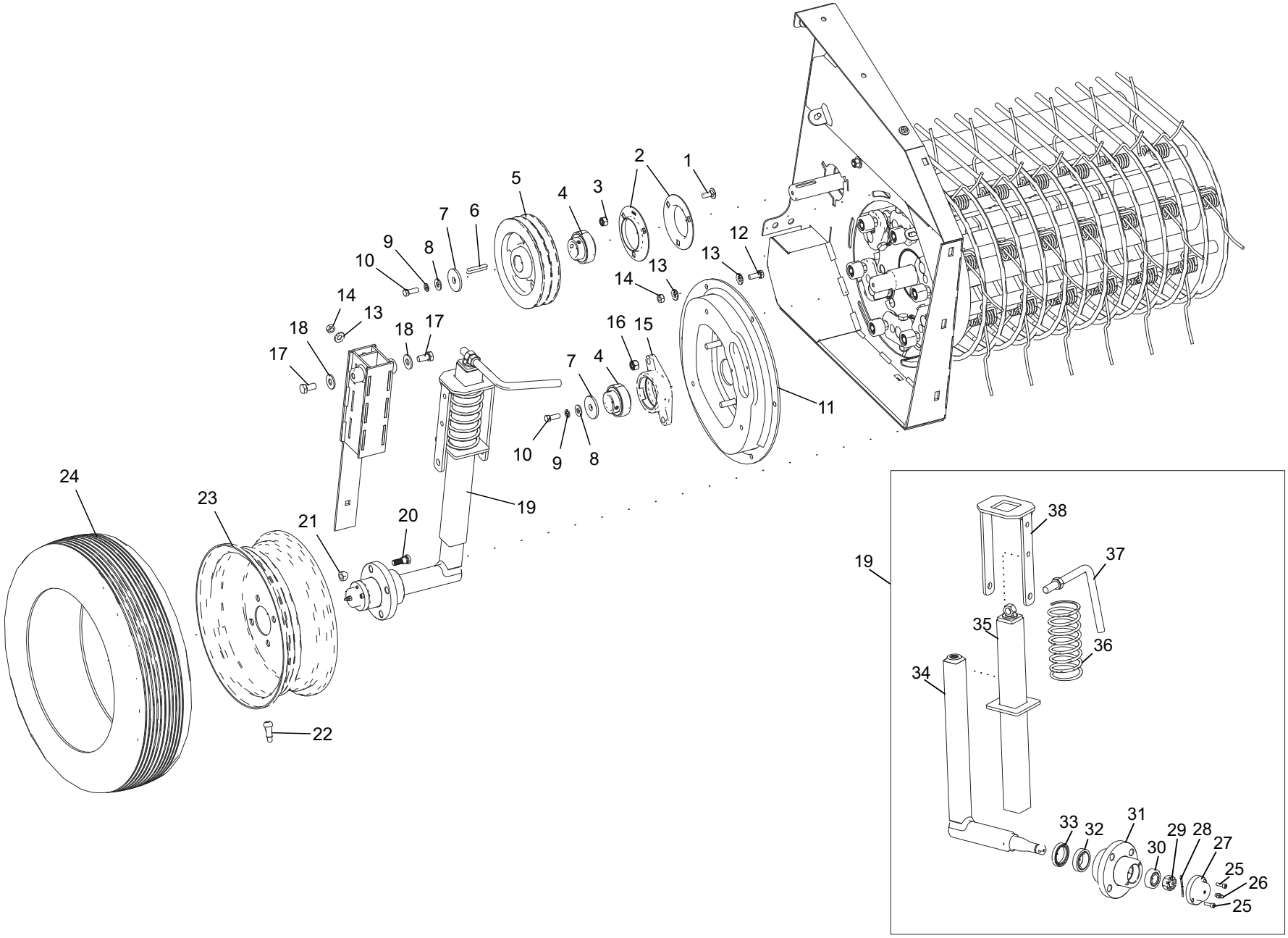
1
2
3
4
5
6
7
8
9
10
11
12
13
14
15
16
17
18
19
20
21
22
23
24
25
26
27
28
29
30
31
32
33
34
35
36
37
38

050.343-2		Plataforma Recolhedora Plataforma Recolhedora Pickup Platform			**Nota:** aplicado na versão feijão **Nota:** para la versión fríjol **Note:** for version bean	
It.	**Código|Code**	**Descrição**	**Descripción**	**Description**	**Especificações / Espec. / Spec.**	**Qtd.**
1	009.713-1	Parafuso Francês	Tornillo Carrocero	Carriage Bolt	M10 x 25mm P. 1,50mm Zincado	3
2	123.042-8	Mancal Aço Estampado	Cojinete Acero Estampado	Stamped steel Bearing	Redondo 35mm Ref. BRM PF207	3
3	050.553-8	Porca Auto Travante	Tuerca Autoblocante	Auto lock Nut	M10 MA Nylon Alt. 9,64 P. 1,5mm	2
4	007.528-0	Rolamento	Rodamiento	Rolling bearing	UC 207 - D=35mm	2
5	041.499-1	Polia Fundida	Polea Fundida	Cast Pulley	2Bx200 F35 CH5/16”	1
6	044.076-9	Chaveta	Chaveta	Sunk Key	5/16” x 50mm	1
7	045.687-6	Chapa Arruela Trava	Placa Arandela Seguridad	Lock Flat Washer	#3/16” FQ x De:48mm	2
8	040.625-0	Arruela Lisa	Arandela Lisa	Flat Washer	3/8” Esp. 2,00mm Zincada	2
9	062.461-0	Arruela Pressão	Arandela Presión	Spring Washer	3/8” Zincada	2
10	003.467-4	Parafuso Sextavado	Tornillo Hexagonal	Hex Bolt	3/8” x 1” UNC FPP Zincado	2
11	018.676-5	Cames	Levas	Cam		1
12	065.794-0	Parafuso Sextavado	Tornillo Hexagonal	Hex Bolt	M10 x 25mm MA P=1,5 Zincado	6
13	060.791-7	Arruela Lisa	Arandela Lisa	Flat Washer	7/16” Esp. 3,00mm Zincada	12
14	062.444-1	Porca Sextavada	Tuerca Hexagonal	Hex Nut	A7,64 à 8,00mm P.1,50mm M10 MA Zincada	6
15	052.344-9	Mancal	Cojinete	Bearing	RCJT 35mm - DM - “BRM”	1
16	061.607-9	Porca Auto Travante	Tuerca Autoblocante	Auto lock Nut	M12 MA Nylon Alt. 14mm x P. 1,75mm	2
17	063.144-1	Parafuso Sextavado	Tornillo Hexagonal	Hex Bolt	1/2” x 1” UNC Zincado	2
18	047.304-5	Arruela Lisa	Arandela Lisa	Flat Washer	1/2” Esp. 3,00mm Zincada	2
19	050.953-0	Suporte Pneu Estrela	Soporte Neumático Estrella	Star Tyre Support		1
20	011.868-4	Parafuso de Roda	Tornillo de Rueda	Wheel Bolt	7/16”x 1.3/8” C-14 - 20FPP	20
21	005.805-4	Porca de Roda	Tuerca de Rueda	Wheel Nut	7/16”-20FPP C-14 7/16” - 20FPP	21
22	051.316-6	Bico Aro de Roda	Boca Llanta de Rueda	Wheel Rim Nozzle	Valv. TR 413	1
23	056.323-1	Roda Agrícola	Rueda Agrícola	Agricultural wheel rim	4.1/2” x 13”	1
24	106.262-2	Pneu	Neumático	Tyre	165/70 - R13	1
25	003.731-5	Parafuso Allen	Tornillo Allen	Allen bolt	1/4” x 1” UNC 20FPP RI c/ Cabeça PR	2
26	071.412-1	Graxeira Reta	Engrasadora Recta	Straight grease fitting	1/4” UNF 28 FPP	1
27	050.938-9	Calota Fundida	Tapacubos Fundida	Wheel Hub	Cubo Roda	1
28	034.092-6	Contra Pino	Pasador de Seguridad	Cotter Pin	1/8” x 1.1/2” Aço Zincado	1
29	019.749-4	Porca Castelo	Tuerca Almenada	Castle nut	Sext. 3/4” UNF 16 FPP UNF	1
30	018.686-0	Rolamento Cônico	Rodamiento Cónico	Conical Rolling bearing	32004X	1
31	037.791-0	Cubo de Roda Fundido	Cubo de Rueda Fundido	Wheel hub	Roda Esteira	1
32	047.821-0	Rolamento Cônico	Rolamento Cônico	Conical Rolling bearing	d=29.00 L45449 Cone - 45410 Capa	1
33	073.178-7	Retentor	Retén	Retainer	d38 x D52 x E10	1
34	010.240-7	Tubo Macho suporte	Tubo Macho soporte	Support male tube		1
35	061.218-5	Tubo Feema roda	Tubo Feema rueda	Feema Wheel Tube		1
36	070.628-2	Mola Compressão	Resorte Compresión	Compression Spring	De:72 x Fio:6 x C:160mm Zincada	1
37	056.422-3	Manopla tubo Feema	Manopla tubo Feema	Feema Tube Gauntlet		1
38	013.764-7	Suporte mola	Soporte resorte	Support Spring		1

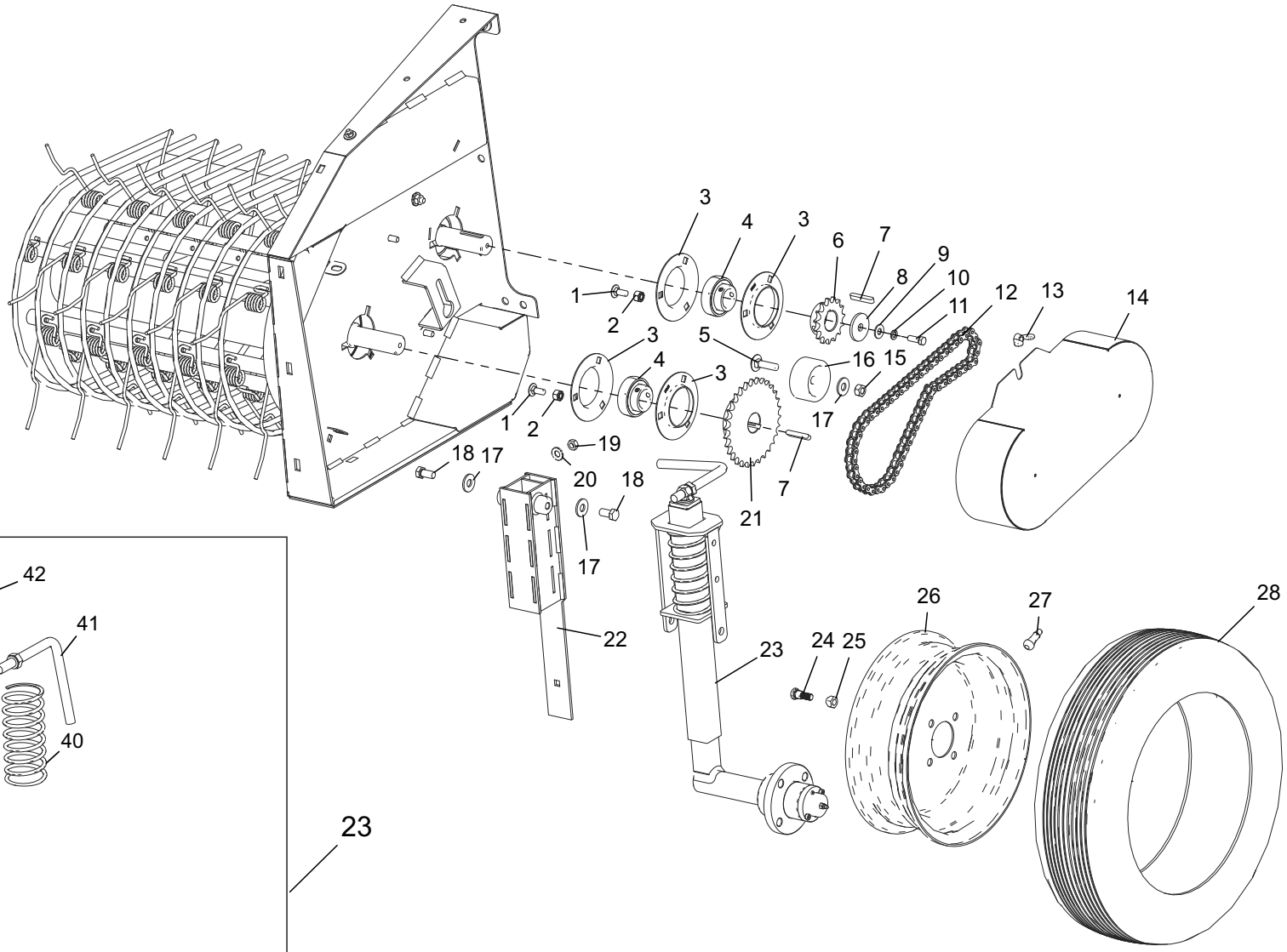
3
4
3
6
7
9
8
10
11
12
13
14
1
2
5
16
15
17
3
4
3
1
2
19
18
17
20
18
7
21
17
22
23
24
25
26
27
28

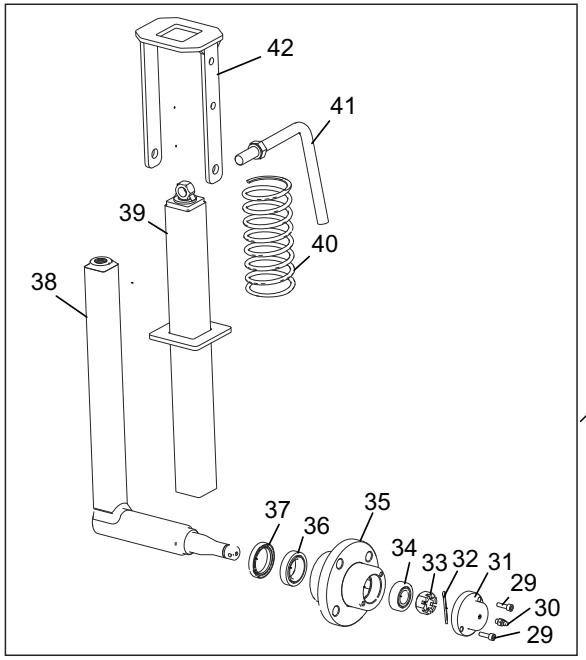
42
41
39
40
38
23
37
36
35
34
33
32
31
29
30
29

050.343-2		Plataforma Recolhedora Plataforma Recolhedora Pickup Platform			**Nota:** aplicado na versão feijão **Nota:** para la versión fríjol **Note:** for version bean	
It.	**Código|Code**	**Descrição**	**Descripción**	**Description**	**Especificações / Espec. / Spec.**	**Qtd.**
1	009.713-1	Parafuso Francês	Tornillo Carrocero	Carriage Bolt	M10 x 25mm MA Dur. 8.8 Zincado	6
2	050.553-8	Porca Auto Travante	Tuerca Autoblocante	Auto lock Nut	Alt. 9,64 a 10,00mm P. 1,5mm M10 MA c/ Inserto de Nylon	6
3	123.042-8	Mancal Aço	Cojinete Acero	Steel Bearing	Ref. BRM PF207 Est. Red. 35mm	4
4	007.528-0	Rolamento	Rodamiento	Rolling bearing	UC 207 - D=35mm	2
5	027.014-9	Parafuso Francês	Tornillo Carrocero	Carriage Bolt	M12 x 45mm P. 1,75mm MA Zincado	1
6	013.952-6	Engrenagem Aço	Engranaje Acero	Steel Gears	Engren.Aço 15Z 50/1 F35 CH5/16”	1
7	044.076-9	Chaveta	Chaveta	Sunk Key	BAR.QUAD. 5/16” x 50mm	2
8	045.687-6	Chapa Arruela Trava	Placa Arandela Seguridad	Lock Flat Washer	#3/16’’ FQ x De:48mm	1
9	040.625-0	Arruela Lisa	Arandela Lisa	Flat Washer	3/8” Esp. 2,00mm Zincada	1
10	062.461-0	Arruela Pressão	Arandela Presión	Spring Washer	3/8” Zincada	1
11	003.467-4	Parafuso Sextavado	Tornillo Hexagonal	Hex Bolt	3/8” x 1” UNC 16 FPP Zincado	1
12	146.848-7	Corrente	Cadena	Chain	ASA 60/1 3/4’’ x 1540mm	1
13	001.233-2	Borboleta	Tuerca Mariposa	wing nut	M10 Borboleta P=1,5 Zincada	1
14	048.911-8	Proteção esquerda	Protección izquierda	Left Guard		1
15	006.249-0	Porca Sextavada	Tuerca Hexagonal	Hex Nut	Alt. 9,64 à 10,00mm P. 1,75mm M12 MA Zincada	1
16	037.557-2	Tensor de Nylon	Tensor de Nylon	Nylon tensioner		1
17	047.304-5	Arruela Lisa	Arandela Lisa	Flat Washer	1/2” Esp. 3,00mm Zincada	3
18	063.144-1	Parafuso Sextavado	Tuerca Hexagonal	Hex Bolt	1/2” x 1” UNC 13FPP Zincado	2
19	062.444-1	Porca Sextavada	Tuerca Hexagonal	Hex Nut	Alt. 7,64 à 8,00mm P. 1,50mm M10 MA Zincada	1
20	060.791-7	Arruela Lisa	Arandela Lisa	Flat Washer	7/16” Esp. 3,00mm Zincada	1
21	004.537-2	Engrenagem Aço	Engranaje Acero	Steel Gears	Engr. Aço 30Z 50/1 F35 CH5/16	1
22	004.265-2	Suporte roda	Soporte rueda	Wheel support		1
23	050.953-0	Suporte pneu	Soporte neumático	Tyre support		1
24	011.868-4	Parafuso de Roda	Tornillo de Rueda	Wheel bolt	7/16”x 1.3/8 C-14 - 20FPP Dur. 32 a 38	1
25	005.805-4	Porca de Roda	Tuerca de Rueda	Wheel nut	7/16”-20 FPP - C-14	1
26	056.323-1	Roda Agrícola	Rueda Agrícola	Agricultural wheel Rim	4.1/2” x 13”	1
27	051.316-6	Bico Aro de Roda	Boca Llanta de Rueda	Wheel Rim Nozzle	Valv. TR 413	1
28	106.262-2	Pneu	Neumático	Tyre	165/70 - R13	1
29	003.731-5	Parafuso Allen	Tornillo Allen	Allen Bolt	1/4” x 1” UNC 20FPP RI c/ Cabeça PR	2
30	071.412-1	Graxeira Reta	Engrasadora Recta	Straight grease fitting	1/4” UNF 28 FPP	1
31	050.938-9	Calota Fundida	Cubo de Fundido	Wheel Hub	Cubo Roda	1
32	034.092-6	Contra Pino	Pasador de Seguridad	Cotter pin	1/8” x 1.1/2” Aço Zincado	1
33	019.749-4	Porca Castelo	Tuerca Almenada	Castle Nut	Sext. 3/4” UNF 16 FPP UNF	1
34	018.686-0	Rolamento Cônico	Rodamiento Cónico	Conical Rolling Bearing	32004X	1
35	037.791-0	Cubo de Roda Fundido	Cubo de Rueda Fundido	Wheel hub	Roda Esteira	1
36	047.821-0	Rolamento Cônico	Rodamiento Cónico	Conical Rolling Bearing	d=29.00 L45449 Cone - 45410 Capa	1
37	073.178-7	Retentor	Retén	Retainer	d38 x D52 x E10	1
38	010.240-7	Tubo Macho suporte	Tubo Macho soporte	Support male tube		1
39	061.218-5	Tubo Feema roda	Tubo Feema rueda	Feema Wheel tube		1
40	070.628-2	Mola Compressão	Resorte Compresión	Compression spring	De:72 x Fio:6 x C:160mm Zincada	1
41	056.422-3	Manopla tubo Feema	Manopla tubo Feema	Feema tube gauntlet		1
42	013.764-7	Suporte mola	Soporte resorte	Support Spring		1

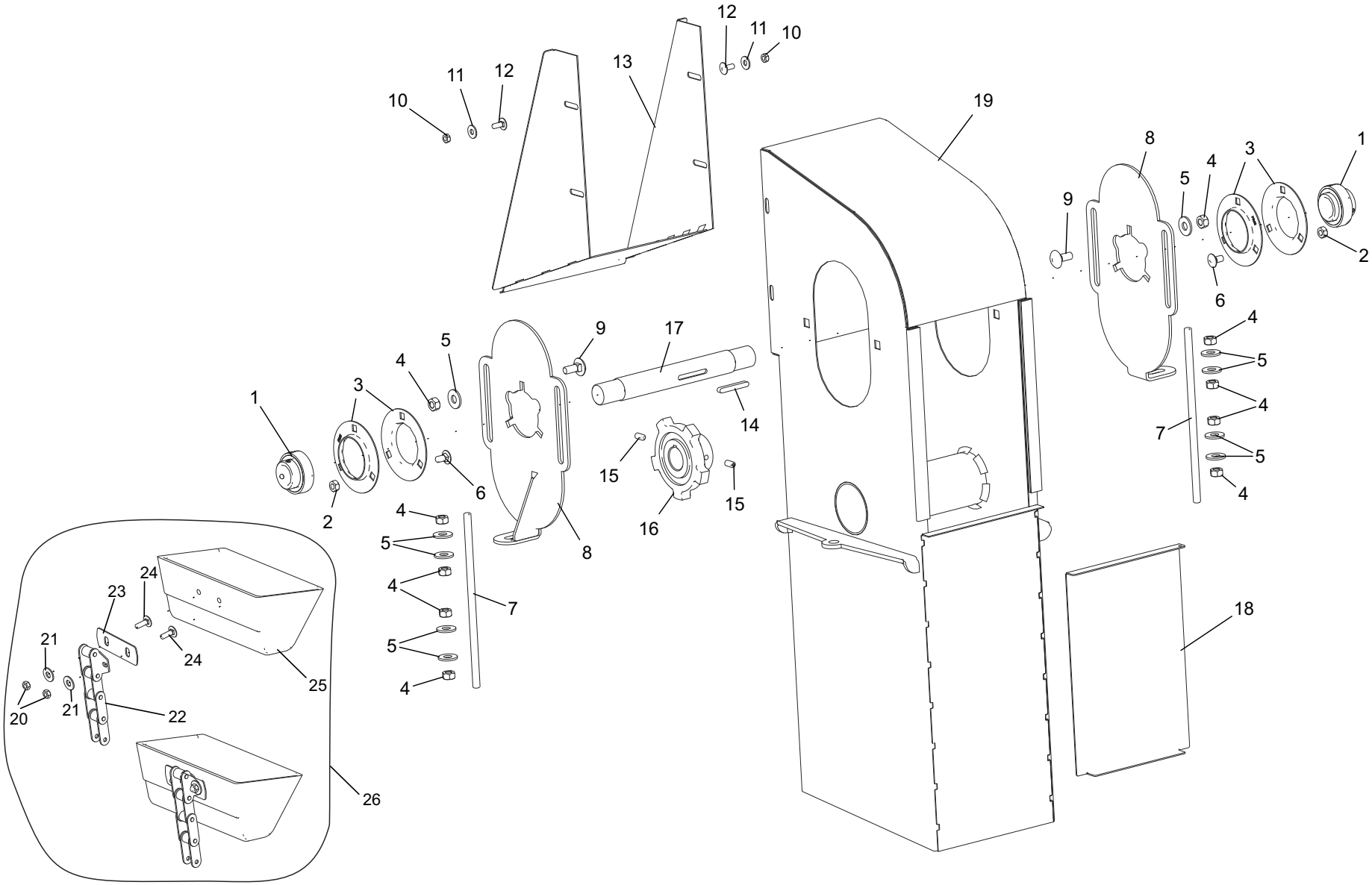
1
2
3
4
5
6
7
8
9
10
11
12
13
14
15
16
17
18
19
20
21
22
23
24
25
26

002.542-6				Condutor de Grãos Conductor de Granos Grain Elevator	**Nota:** aplicado nas versões feijão / milho e amendoim **Nota:** para la versión fríjol / maíz y maní **Note:** for versions bean / corn and peanuts	
It.	**Código|Code**	**Descrição**	**Descripción**	**Description**	**Especificações / Espec. / Spec.**	**Qtd.**
1	007.528-0	Rolamento	Rodamiento	Rolling Bearing	UC 207 - D=35mm	2
2	062.444-1	Porca Sextavada	Tuerca Hexagonal	Hex Nut	Alt. 7,64 à 8,00mm P. 1,50mm M10 MA Zincada	6
3	123.042-8	Mancal Aço	Cojinete Acero	Steel Bearing	Ref. BRM PF207 Est. Redondo 35mm	4
4	006.249-0	Porca Sextavado	Tuerca Hexagonal	Hex Nut	Alt. 9,64 à 10,00mm P. 1,75mm M12 MA Zincada	14
5	047.304-5	Arruela Lisa	Arandela Lisa	Flat Washer	1/2” Esp. 3,00mm Zincada	12
6	058.022-4	Parafuso Francês	Tornillo Carrocero	Carriage Bolt	M10 x 20mm P. 1,50mm MA Zincado	6
7	124.878-3	Rosca	Rosca	Threaded Bar	Rosca M12 x 300 P=1,75mm MA - RI Zincado	2
8	027.126-6	Esticador	Tensor	Tensioner		2
9	023.530-5	Parafuso Francês	Tornillo Carrocero	Carriage Bolt	M12 x 30 x P. 1,75mm MA Zincado	4
10	011.269-5	Porca Sextavado	Tuerca Hexagonal	Hex Nut	Alt. 6,14 à 6,5mm P. 1,25mm M8 MA Zincada	6
11	028.057-4	Arruela Lisa	Arandela Lisa	Flat Washer	5/16” Esp. 2,00mm Zincada	6
12	005.323-9	Paraf. Francês	Tornillo Carrocero	Carriage Bolt	M8 x 20mm MA RI Zincado	6
13	035.269-5	Bica caida grãos	Boca caída granos	Grain plunged Chute (?)	CONDUTOR/CACAMBA	1
14	043.930-1	Chaveta	Chaveta	Sunk Key	BAR.QUAD. 5/16” x 60mm	1
15	053.194-7	Parafuso Allen	Tornillo Allen	Allen Bolt	M10 x 20mm P=1,5 - s/ Cabeça	2
16	045.232-3	Engren. Fund	Engran. Fund	Cast Gear	Engr.Fund. 05Z CA-550 d=1.1/2” ch5/16	2
17	057.129-9	Eixo Condutor	Eje Conductor	Conductor Axle	RED.TREF. 1.1/2” x 316mm	1
18	019.622-4	Chapa Tampa	Placa Tapa	Cover Plate	#14FQ x 235 x 390mm	2
19	041.167-4	Estrutura Condutor	Estructura Conductor	Conductor Structure		1
20	025.439-5	Porca Auto Travante	Tuerca Autobloqueo	Auto Lock Nut	Alt. 7,64 à 8,00mm P. 1,25mm	2
21	028.057-4	Arruela Lisa	Arandela Lisa	Flat Washer	5/16” Esp. 2,00mm Zincada	62
22	030.902-9	Corrente	Cadena	Chain	CA-550 x 5290mm M.Export	1
23	150.428-5	Chapa Reforco Fixacao	Placa Refuerzo Fijación	fixing reinforcement plate	#14FQ x 37 x 105mm	32
24	012.838-7	Parafuso Francês	Tornillo Carrocero	Carriage Bolt	M8 x 25mm P. 1,25mm Zincado	62
25	010.796-9	Caneca Plastica	Cangilón	Plastic Cup	85mm X 190mm cod. 8500882938	62
26	009.663-9	Elevador de grãos	Elevador de granos	Grain lifting		1

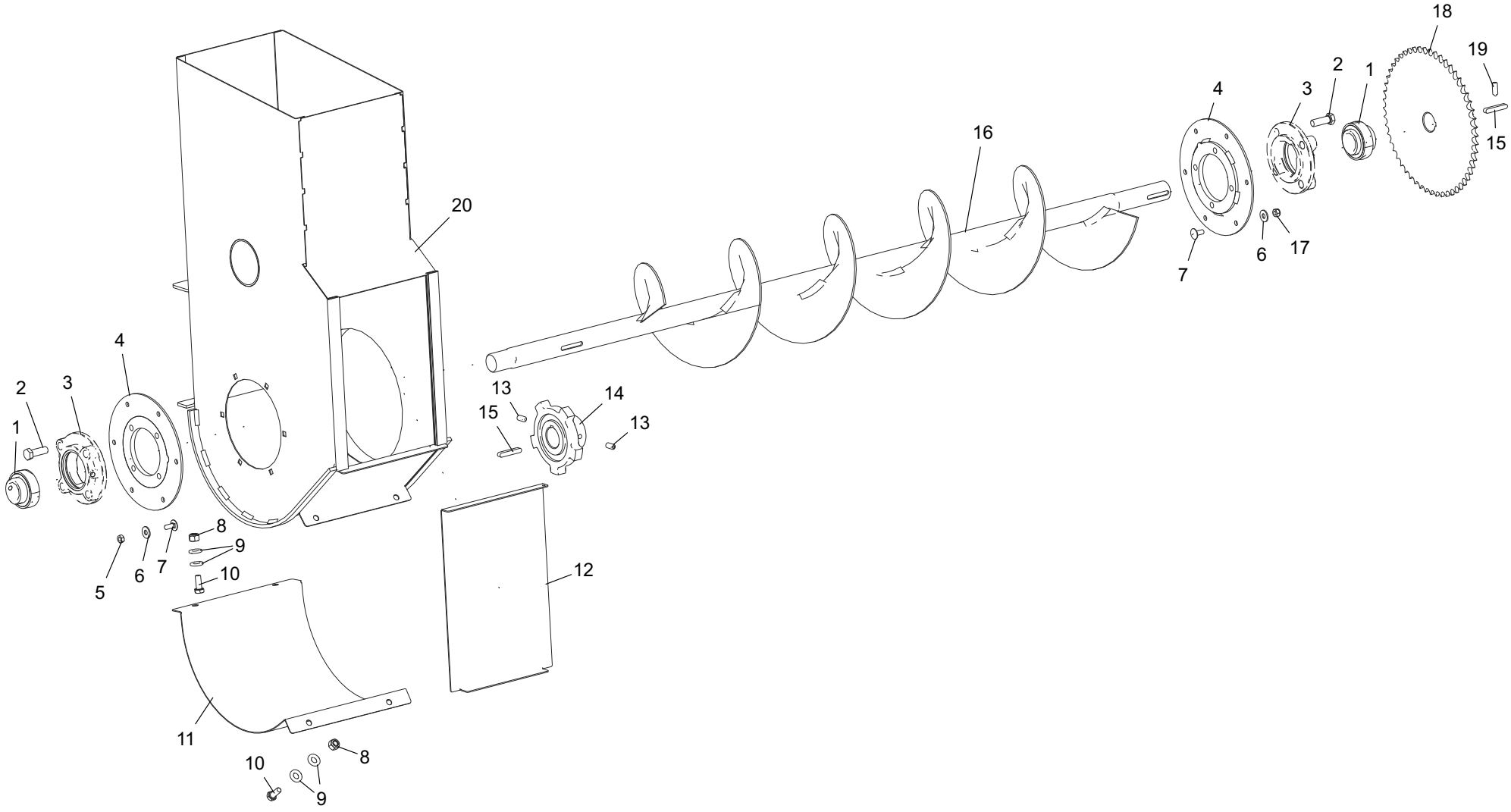
18
19
2
1
4
3
15
16
20
17
6
7
4
2
3
1
13
14
15
13
8
9
10
5
6
7
12
11
8
10
9

002.542-6				Condutor de Grãos Conductor de Granos Grain Elevator	**Nota:** aplicado nas versões feijão / milho e amendoim **Nota:** para la versión fríjol / maíz y maní **Note:** for versions bean / corn and peanuts	
It.	**Código|Code**	**Descrição**	**Descripción**	**Description**	**Especificações / Espec. / Spec.**	**Qtd.**
1	007.528-0	Rolamento	Rodamiento	Rolling Bearing	UC 207 - D=35mm	4
2	022.056-2	Parafuso Sextavado	Tornillo Hexagonal	Hex Bolt	1/2” x 1.1/2” 13FPP UNC Zincado	8
3	053.260-4	Mancal	Cojinete	Bearing	DI:35mm RFC 207 (BRM)	2
4	129.196-9	Estrutura prato	Estructura plato	Plate Structure	Condutor inferior	2
5	011.269-5	Porca Sextavado	Tuerca Hexagonal	Hex Nut	Alt. 6,14 à 6,5mm P. 1,25mm M8 MA Zincada	5
6	028.057-4	Arruela Lisa	Arandela Lisa	Flat Washer	5/16” Esp. 2,00mm Zincada	12
7	005.323-9	Parafuso Francês	Tornillo Carrocero	Carriage Bolt	M8 x 20mm MA Zincado	12
8	050.553-8	Porca Auto Travante	Tuerca de Autobloqueo	Auto lock nut	Alt. 9,64 a 10,00mm P. 1,5mm M10 MA Nylon	4
9	060.791-7	Arruela Lisa	Arandela Lisa	Flat Washer	7/16” Esp. 3,00mm Zincada	8
10	065.794-0	Parafuso Sextavado	Tornillo Hexagonal	Hex Bolt	M10 x 25mm P=1,5 MA Zincado	2
11	151.799-3	Chapa Peneira	Placa Criba	Screen plate	#16 FF x 280 x 487 mm	1
12	019.622-4	Chapa Tampa	Placa Tapa	Cover Plate	#14FQ x 235 x 390mm	2
13	053.194-7	Parafuso Allen	Tornillo Allen	Allen Bolt	M10 x 20mm s/ Cabeça M10 x 20mm P=1,5 -	2
14	045.232-3	Engrenagem	Engranaje	Gears	Engr..Fund. 05Z CA550	1
15	044.076-9	Chaveta	Chaveta	Sunk Key	BAR.QUAD. 5/16” x 50mm	1
16	017.344-1	Rosca transportadora	Rosca transportadora	Carrier Screw		1
17	025.439-5	Porca Auto Travante	Tuerca de Autobloqueo	Auto lock nut	Alt. 7,64 à 8,00mm P. 1,25mm M8 MA Nylon	6
18	018.832-3	Engrenagem	Engranaje	Gears	Engr. Aço 54Z 50/1 F35 CH5/16	1
19	053.537-2	Parafuso Allen	Parafuso Allen	Allen Bolt	3/8” x 1” 16 FPP UNC s/ Cabeça PR	1
20	041.167-4	Estrutura elevador	Estructura elevador	Lifting Structure		1

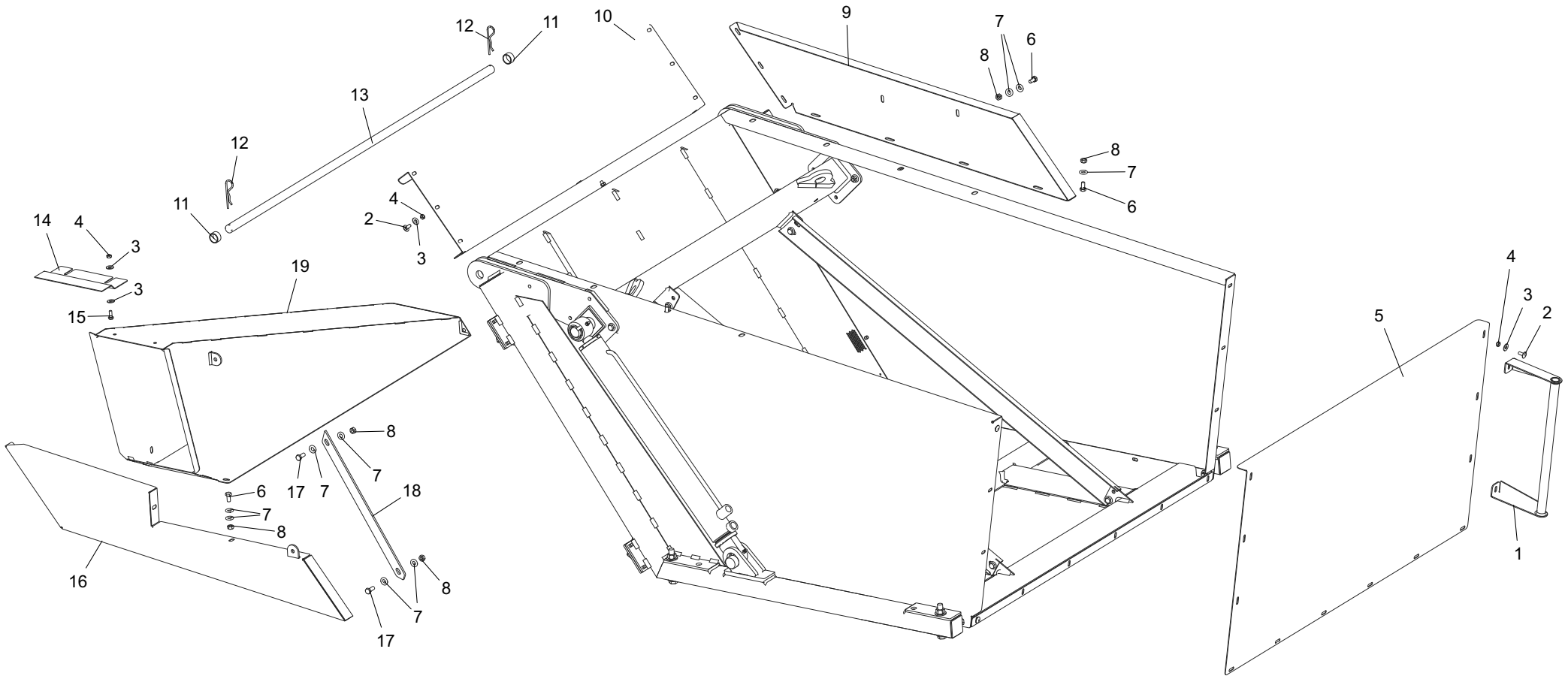
12
11
10
9
7
6
8
13
12
8
7
6
11
4
2
3
14
4
3
3
19
15
4
3
2
5
8
7
17
7
6
18
7
8
16
8
7
17
1

032.831-6			Graneleiro Tolva Granelera Grain Tank		**Nota:** aplicado na versão feijão **Nota:** para la versión fríjol **Note:** for version bean	
It.	**Código|Code**	**Descrição**	**Descripción**	**Description**	**Especificações / Espec. / Spec.**	**Qtd.**
1	064.753-1	Corremão menor	Barandilla menor	Lower handrail		1
2	005.323-9	Parafuso Francês	Tornillo Carrocero	Carriage Bolt	M8 x 20mm MA RI Dur. 8.8 Zincado	30
3	028.057-4	Arruela Lisa	Arandela Lisa	Flat Washer	5/16” Esp. 2,00mm Zincada	30
4	011.269-5	Porca Sextavado	Tuerca Hexagonal	Hex Nut	Alt. 6,14 à 6,5mm P. 1,25mm M8 MA Zincada	30
5	062.306-5	Chapa Tampa Traseira	Chapa Tapa Posterior	Rear Cover Plate	#14FQ x 750 x 1300mm	1
6	063.108-8	Parafuso Sextavado	Tornillo Hexagonal	Hex Bolt	M10 x 20mm P=1,5 MA Zincado	18
7	060.791-7	Arruela Lisa	Arandela Lisa	Flat Washer	7/16” Esp. 3,00mm Zincada	30
8	062.444-1	Porca Sextavado	Tuerca Hexagonal	Hex Nut	M10 MA Alt. 7,64 à 8,00mm P. 1,50mm Zincada	23
9	061.328-5	Fominha menor frontal	Extensor menor frontal	Small Front Bucket		1
10	023.578-2	Chapa Fominha Lateral	Chapa Extensor Lateral	Side Bucket Plate	#14FQ x 414 x 1300mm	1
11	125.237-5	Bucha Ponto Zero	Cojinete Punto Cero	Zero Point Bu		2
12	032.208-5	Pino Trava	Pasador de Seguridad	Lock Pin	“R” 84mm x 4mm	2
13	028.461-9	Eixo Cacamba	Eje Tolva	Bucket axle	RED. TREF. 1” x 1390mm	1
14	056.634-6	Chapa Complemento	Placa Complemento	Complement plate	#14FQ x 90 x 250mm	1
15	019.066-4	Parafuso Sextavado	Tornillo Hexagonal	Hex Nut	M8 x 20 x P. 1,25mm MA Zincado	2
16	023.959-9	Fominha menor traseiro	Extensor menor trasero	Small Rear Bucket		1
17	065.794-0	Parafuso Sextavado	Tornillo Hexagonal	Hex Bolt	M10 x 25mm P=1,5 Zincado	2
18	001.374-0	Chapa Trava Bica Cacamba	Placa de Seguridad Boca Tolva	Chute Bucket Lock Plate	#1/4”GQ x 32 x 514mm	1
19	028.299-0	Bica intermediaria	Boca intermedia	Intermediate Chute		1

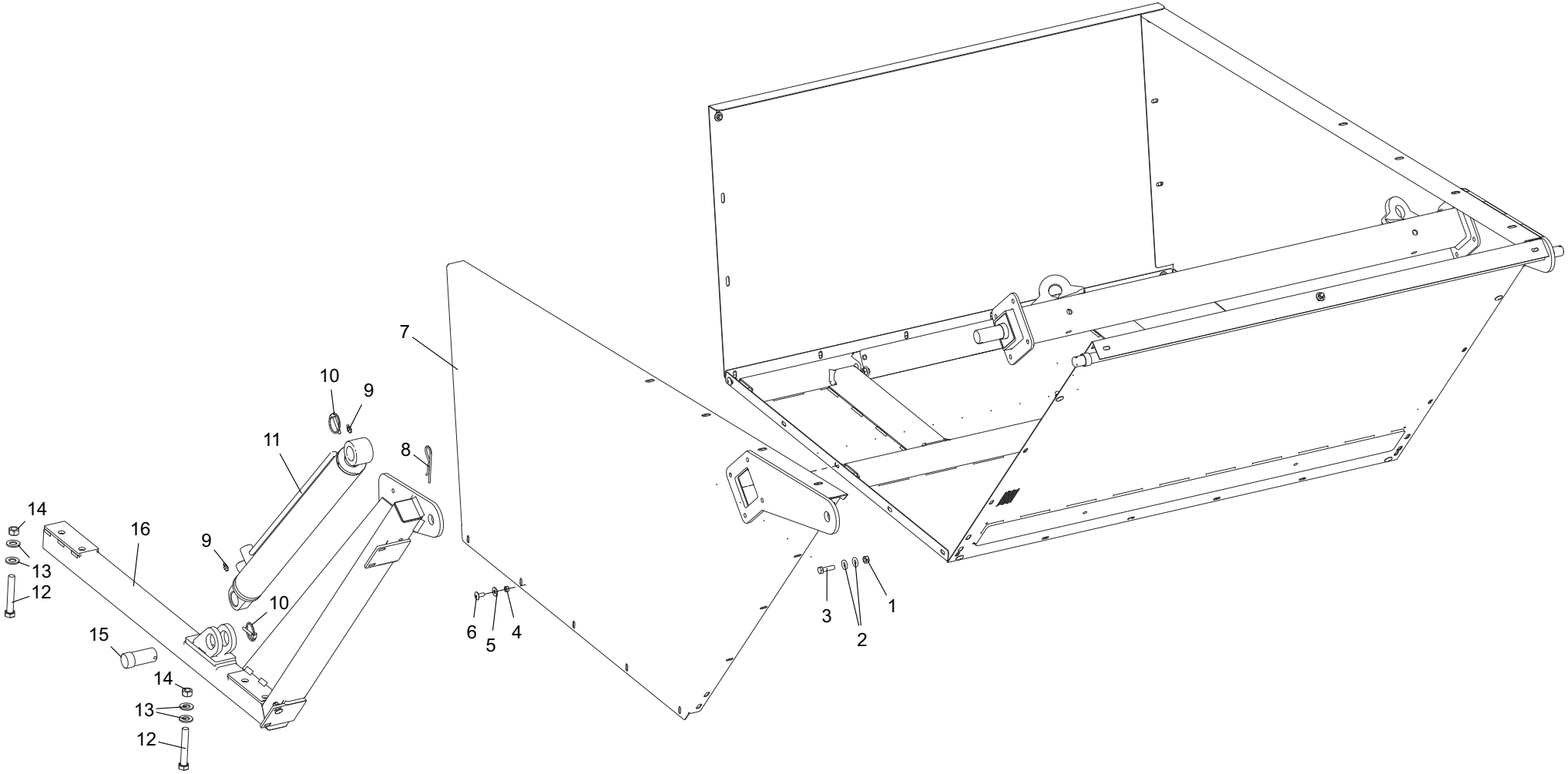
7
10
9
11
8
14
16
9
13
12
10
15
14
13
12
6
5
4
3
2
1

032.831.6		Graneleiro Tolva Granelera Grain Tank			Nota: aplicado na versão feijão Nota: para la versión fríjol Note: for version bean	
It.	**Código|Code**	**Descrição**	**Descripción**	**Description**	**Especificações / Espec. / Spec.**	**Qtd.**
1	062.444-1	Porca Sextavado	Tuerca Hexagonal	Hex Nut	M10 MA Zincada Alt. 7,64 à 8,00mm P. 1,50mm	1
2	060.791-7	Arruela Lisa	Arandela Lisa	Flat Washer	7/16” Esp. 3,00mm Zincada	8
3	063.254-1	Parafuso Sextavado	Tornillo Hexagonal	Hex Bolt	M10 x 35mm Zincado	4
4	011.269-5	Porca Sextavado	Tuerca Hexagonal	Hex Nut	M8 MA Zincada Alt. 6,14 à 6,5mm P. 1,25mm	15
5	028.057-4	Arruela Lisa	Arandela Lisa	Flat Washer	5/16” Esp. 2,00mm Zincada	15
6	005.323-9	Parafuso Francês	Tornillo Carrocero	Carriage Bolt	M8 x 20mm MA RI Zincado	15
7	012.903-0	Lateral traseira	Lateral Posterior	Rear Side		1
8	032.208-5	Pino Trava	Pasador de Seguridad	Lock Pin	“R” 84mm x 4mm	1
9	071.412-1	Graxeira Reta	Engrasadora Recta	Straight grease fitting	1/4” UNF 28 FPP	2
10	048.987-1	Pino Argola	Pasador Anilla	Ring Pin	1/4” (cod. Usinil 05503161)	2
11	144.219-1	Cilindro Hidráulico	Cilindro Hidráulico	Hydraulic Cylinder	2.1/2” x 1.1/4” x 600mm	1
12	121.862-8	Parafuso Sextavado	Tornillo Hexagonal	Hex Bolt	M16 x 100 P. 2mm MA Zincado	2
13	043.060-6	Arruela Lisa	Arandela Lisa	Flat Washer	5/8” Esp. 3,00mm Zincada	4
14	038.465-0	Porca Sextavada	Tuerca Hexagonal	Hex Nut	Alt. 12,57 à 13,00mm P. 2,0mm M16 MA Zincada	2
15	015.408-0	Pino Pistao	Pasador de Pistón	Piston Pin	RED. LAM. 1.1/2” x 85mm	1
16	121.850-6	Sitema levante frontal	Sitema de elevación delantera	Front lifting system		1

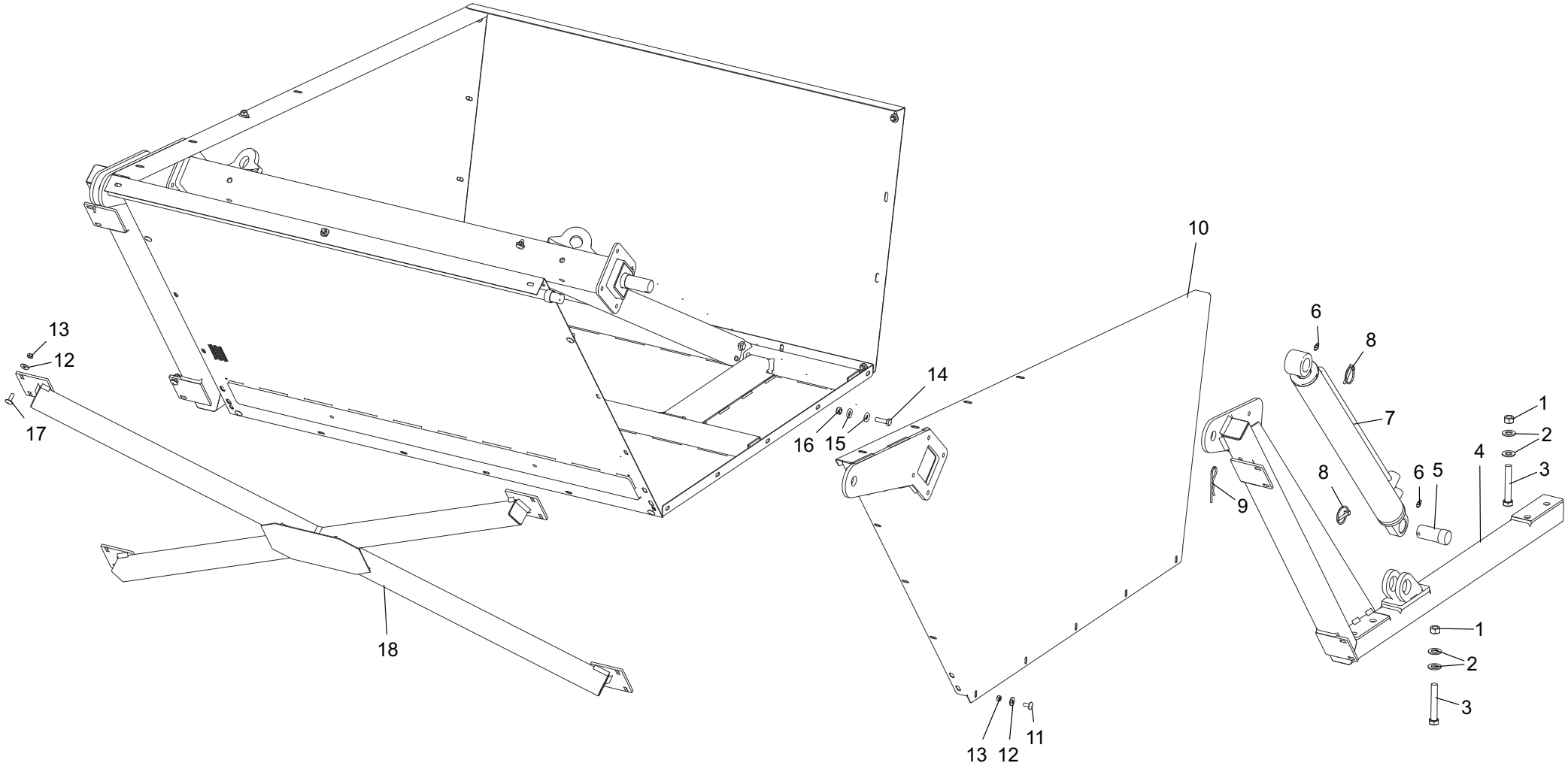
13
12
17
18
16
15
14
10
13
12
11
9
6
8
7
8
6
5
4
1
2
3
1
2
3

032.831-6		Graneleiro Tolva Granelera Grain Tank			Nota: aplicado na versão feijão Nota: para la versión fríjol Note: for version bean	
It.	**Código|Code**	**Descrição**	**Descripción**	**Description**	**Especificações / Espec. / Spec.**	**Qtd.**
1	038.465-0	Porca Sextavada	Tuerca hexagonal	Hex Nut	Alt. 12,57 à 13,00mm P. 2,0mm M16 MA Zincada	2
2	043.060-6	Arruela Lisa	Arandela Lisa	Flat Washer	5/8” Esp. 3,00mm Zincada	4
3	121.862-8	Parafuso Sextavado	Tornillo Hexagonal	Hex Bolt	M16 x 100 P. 2mm MA RP Zincado	2
4	121.852-3	Sistema levante traseiro	Sistema de elevación posterior	Rear lifting system		1
5	015.408-0	Pino Pistao	Pasador del Pistón	Piston Pin	RED. LAM. 1.1/2” x 85mm	1
6	071.412-1	Graxeira Reta	Engrasadora Recta	Straight grease fitting	1/4” UNF 28 FPP	2
7	144.219-1	Cilindro Hidráulico	Cilindro Hidráulico	Hydraulic cylinder	2.1/2” x 1.1/4” x 600mm	1
8	048.987-1	Pino Argola	Pasador Anilla	Ring Pin	1/4” (cod. Usinil 05503161)	2
9	032.208-5	Pino Trava	Pasador de Seguridad	Lock Pin	“R” 84mm x 4mm	1
10	020.358-3	Lateral frontal da caçamba	Lateral delantera de la Tolva	Front-side Bucket		1
11	005.323-9	Parafuso Francês	Tornillo Carrocero	Carriage Bolt	M8 x 20mm MA RI Zincado	1
12	028.057-4	Arruela Lisa	Arandela Lisa	Flat Washer	5/16” Esp. 2,00mm Zincada	20
13	011.269-5	Porca Sextavado	Tuerca Hexagonal	Hex Nut	M8 MA Alt. 6,14 à 6,5mm P. 1,25mm Zincada	23
14	063.254-1	Parafuso Sextavado	Tornillo Hexagonal	Hex Bolt	M10 x 35mm Zincado	4
15	060.791-7	Arruela Lisa	Arandela Lisa	Flat Washer	7/16” Esp. 3,00mm Zincada	8
16	062.444-1	Porca Sextavado	Tuerca Hexagonal	Hex Nut	Alt. 7,64 à 8,00mm P. 1,50mm M10 MA Zincada	4
17	012.838-7	Parafuso Francês	Tornillo Carrocero	Carriagem Bolt	M8 x 25mm P. 1,25mm MA Zincado	8
18	122.461-9	Estrutura travamento	Estructura de bloqueo	Locking Structure		1

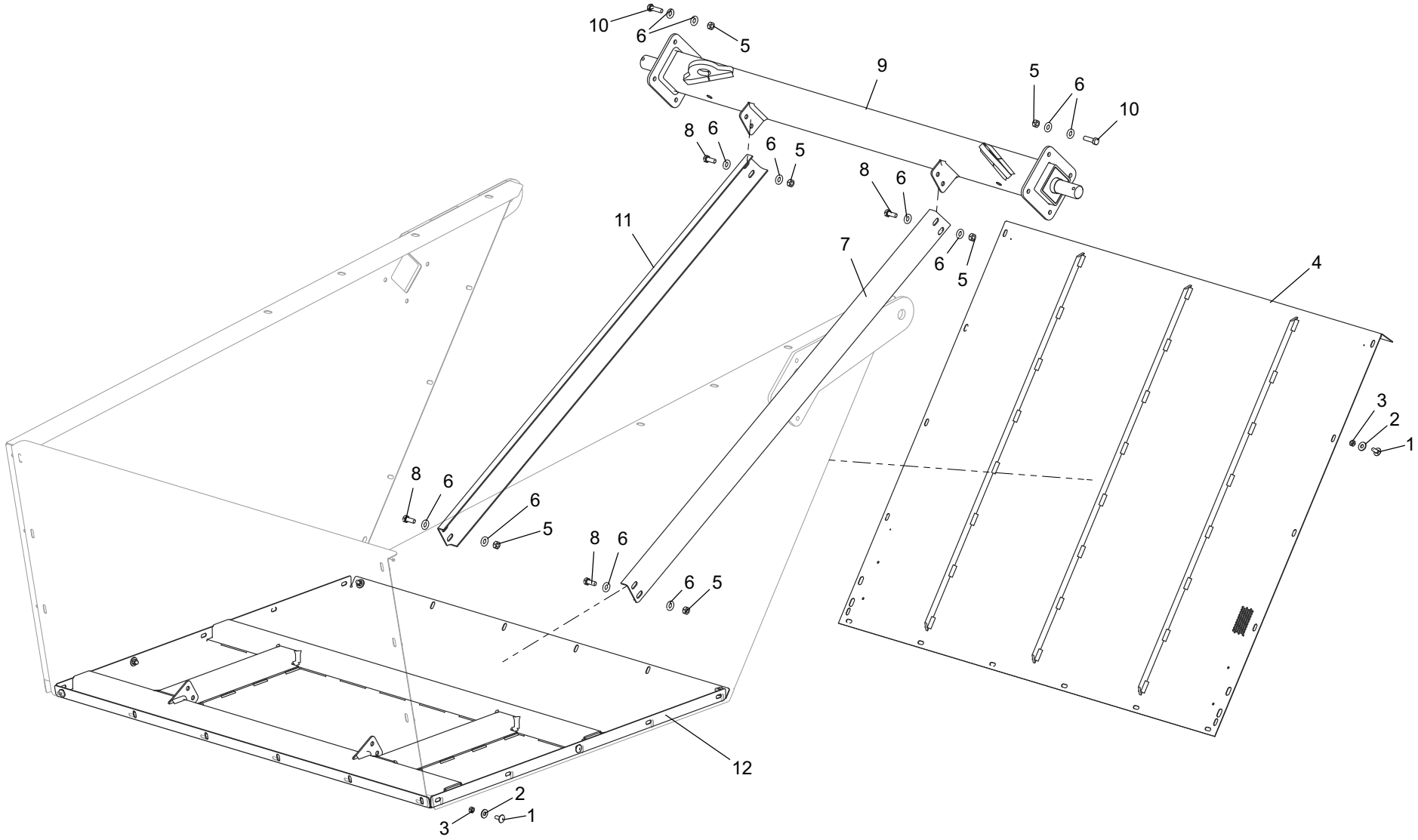
10
6
5
9
5
6
10
8
6
6
5
8
6
11
7
6
5
4
3
2
1
8
6
6
5
8
6
6
5
12
2
3
1

032.831-6		Graneleiro Tolva Granelera Grain Tank			**Nota:** aplicado na versão feijão **Nota:** para la versión fríjol **Note:** for version bean	
It.	**Código|Code**	**Descrição**	**Descripción**	**Description**	**Especificações / Espec. / Spec.**	**Qtd.**
1	005.323-9	Parafuso Francês	Tornillo Carrocero	Carriage Bolt	M8 x 20mm MA RI Zincado	35
2	028.057-4	Arruela Lisa	Arandela Lisa	Flat Washer	5/16” Esp. 2,00mm Zincada	35
3	011.269-5	Porca Sextavado	Tuerca Hexagonal	Hex Nut	Alt. 6,14 à 6,5mm P. 1,25mm M8 MA Zincada	35
4	055.940-6	Peneira Caçamba	Criba Tolva	Grain tank sieve	M.EXPORT II - 2005 F=4mm	1
5	062.444-1	Porca Sextavada	Tuerca Hexagonal	Hex Nut	M10 MA Alt. 7,64 à 8,00mm P. 1,50mm Zincada	16
6	060.791-7	Arruela Lisa	Arandela Lisa	Flat Washer	7/16” Esp. 3,00mm Zincada	24
7	023.950-6	Chapa Reforco Esquerdo	Chapa Refuerzo Izquierdo	Left support plate	#11FQ x 110 x 1366mm	1
8	065.794-0	Parafuso Sextavado	Tornillo Hexagonal	Hex Bolt	MA M10 x 25mm P=1,5 Zincado	8
9	046.501-9	Tubo Graneleiro	Tubo Granelero	Grain tube		1
10	063.254-1	Parafuso Sextavado	Tornillo Hexagonal	Hex Bolt	M10 x 35mm Dur. 8.8 Zincado	8
11	032.489-6	Chapa Reforco Direito	Chapa Refuerzo Derecho	Left Reinforcement Plate		1
12	143.470-0	Fundo da caçamba	Fondo de la caja volcadora	Grain tank bottom		1

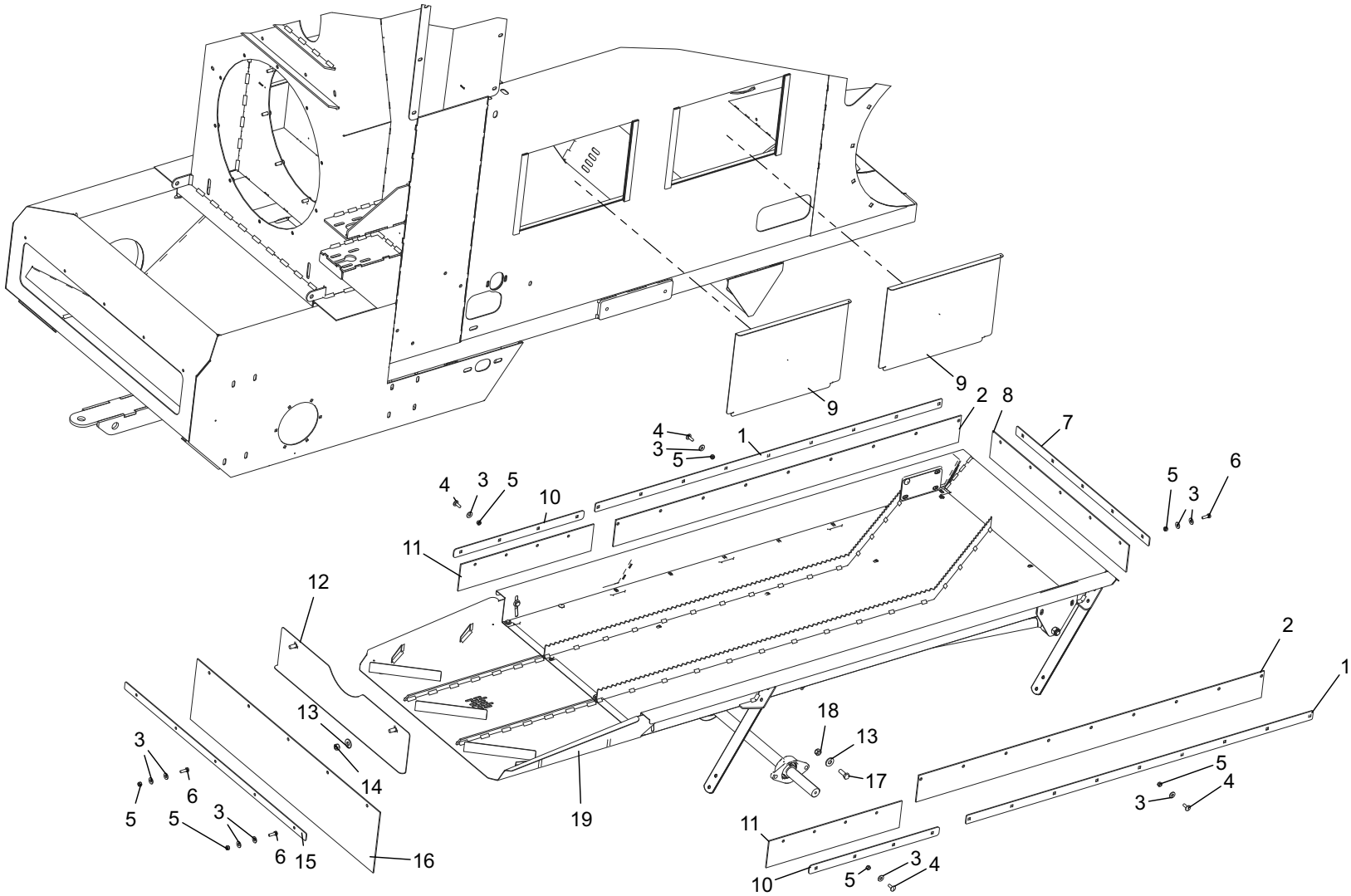
9
9
2
8
7
4
3
5
1
4
3
5
10
5
3
6
11
12
2
1
13
18
13
3
14
17
5
4
6
3
5
5
3
19
11
6
15
16
3
4
10
5

126.400-3		Peneira Vibratória Criba Vibratória Shaker Pan Sieve			**Nota:** aplicado na versão feijão **Nota:** para la versión fríjol **Note:** for version bean	
It.	**Código|Code**	**Descrição**	**Descripción**	**Description**	**Especificações / Espec. / Spec.**	**Qtd.**
1	018.060-6	Chapa Fixacao Maior Borracha	Placa Fijación Mayor Caucho	Bigger rubber gusset plate	#11 FQ x 36 x 1486mm	2
2	044.805-7	Borracha	Caucho	Rubber	1Lona x 110 x 1480mm	2
3	028.057-4	Arruela Lisa	Arandela Lisa	Plain gasket	5/16” Esp. 2,00mm Zincada	47
4	012.838-7	Parafuso Francês	Tornillo Carrocero	Carriage bolt with hex nut	M8 x 25mm P. 1,25mm Zincado	37
5	025.439-5	Porca Auto Travante	Tuerca Autoblocante	Stop nut	Alt. 7,64 à 8,00mm P. 1,25mm M8 MA Nylon	37
6	040.980-5	Parafuso Sextavado	Tornillo Hexagonal	Hexagon head screw	M8 x 25mm P. 1,25mm Zincado	10
7	036.229-3	Chapa Fixacao Frontal Borracha	Placa Fijación Delantera Caucho	Frontal rubber gusset plate	#11 FQ x 36 x 800mm	1
8	012.806-6	Lencol Bor	Lámina de caucho	Rubber Sheet	1Lona x 110 x 820mm	1
9	050.849-1	Chapa Tampa Lateral	Placa Tapa Lateral	Lateral cover plate	#14FQ x 385 x 485 mm	2
10	052.203-1	Chapa Suporte Borracha	Placa Soporte Caucho	Rubber support plate	#11 FQ x 35 x 558 mm	2
11	006.188-0	Borracha	Caucho	Rubber	1Lx110x570mm	2
12	055.092-7	Regulagem	Regulación	Calibration		1
13	047.304-5	Arruela Lisa	Arandela Lisa	Plain gasket	1/2” Esp. 3,00mm Zincada	3
14	006.249-0	Porca Sextavado	Tuerca Hexagonal	Hexagon nut	Alt. 9,64 à 10,00mm P. 1,75mm M12 MA Zincada	2
15	043.622-8	Chapa Fixacao Borracha	Placa Fijación Caucho	Rubber gusset plate	#11FQ x 30 x 1090mm	1
16	050.468-5	Lencol Borracha	Lámina de caucho	Rubber sheet	1L x 250 x 1100mm	1
17	116.491-0	Parafuso Sextavado	Tornillo Hexagonal	Hexagon head screw	M12 x 35mm MA Zincado	1
18	061.607-9	Porca Auto Travante	Tuerca Autoblocante	Stop nut	Alt. 14mm x P. 1,75mm M12 MA Nylon	1
19	007.642-3	Vibratória Completa	Vibratoria Completa	Complete vibrating system		1

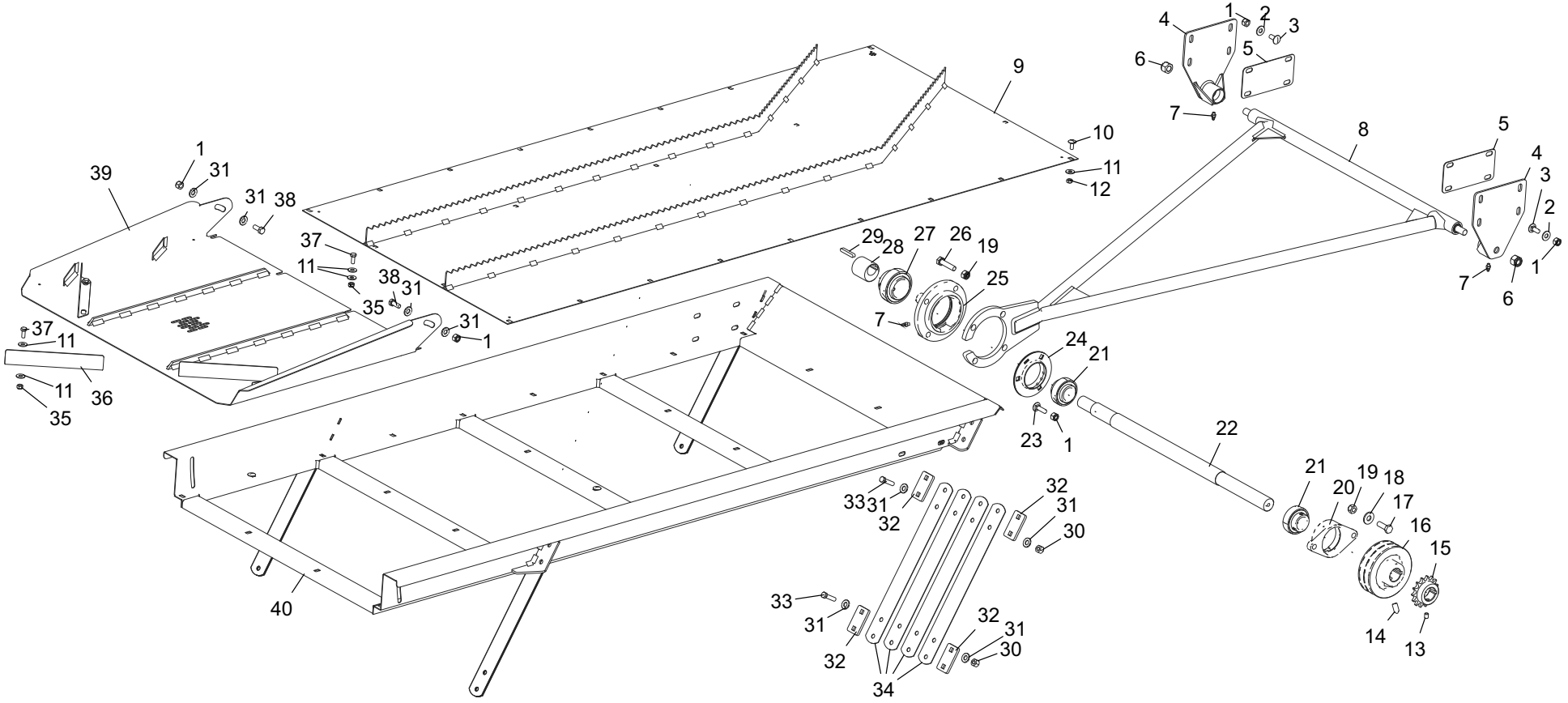
1
31
39
31
38
37
11
38
31
35
37
11
11
36
35
31
1
9
10
11
12
29
28
27
26
19
25
7
24
21
23
1
22
4
1
2
3
5
6
7
8
5
4
3
2
1
7
6
21
20
19
18
17
16
15
14
13
33
31
32
32
31
30
33
31
32
32
31
30
34
40

007.642-3		Peneira Vibratória Criba Vibratória Shaker Pan Sieve			**Nota:** aplicado na versão feijão **Nota:** para la versión fríjol **Note:** for version bean	
It.	**Código|Code**	**Descrição**	**Descripción**	**Description**	**Especificações / Espec. / Spec.**	**Qtd.**
1	050.553-8	Porca Auto Travante	Tuerca Autoblocante	Lock Nut	Alt. 9,64 a 10,00mm P. 1,5mm M10 MA Nylon	13
2	040.625-0	Arruela Lisa	Arandela Lisa	Flat Washer	3/8” Esp. 2,00mm Zincada	8
3	009.713-1	Parafuso Francês	Tornillo Carrocero	Carriage Bolt	M10 x 25mm P. 1,50mm Zincado	8
4	039.262-5	Suporte sustentação	Soporte sostenimiento	Sustaining Support	M. EXPORT MULTIPLA	2
5	049.689-9	Chapa Reforco Lateral	Placa Refuerrzo Lateral	Side reinforcement plate	#3/16’’ FQ x 85 x 170 mm	2
6	026.618-0	Porca Auto Travante	Tuerca Autoblocante	Lock Nut	Alt. 15,3 à 16,0mm P. 2,0mm M16 MA Nylon	2
7	071.412-1	Graxeira Reta	Engrasadora Recta	Straight Grease Fitting	1/4” UNF 28 FPP	3
8	066.950-4	Suporte inferior	Soporte inferior	Inferior Support		1
9	047.252-5	Peneira	Criba	Sieve		1
10	005.323-9	Parafuso Francês	Tornillo Carrocero	Carriage Bolt	M8 x 20mm MA RI Zincado	22
11	028.057-4	Arruela Lisa	Arandela Lisa	Flat Washer	5/16” Esp. 2,00mm Zincada	38
12	011.269-5	Porca Sextavado	Tuerca Hexagonal	Hex Nut	Alt. 6,14 à 6,5mm P. 1,25mm	22
13	056.429-9	Parafuso Allen	Tornillo Allen	Allen Bolt	3/8” x 1/2” UNC RI s/ Cabeça	1
14	033.432-4	Parafuso Allen	Tornillo Allen	Allen Bolt	1/2” x 1” UNC s/ Cabeça PR	1
15	013.952-6	Engrenagem Aco	Engranaje Acero	Steel Gear	15Z 50/1 F35 CH5/16”	1
16	009.514-4	Polia Fundida	Polea Fundida	Cast Pulley	2Bx140 F35 CH5/16”	1
17	116.491-0	Parafuso Sextavado	Tornillo Hexagonal	Hex Bolt	M12 x 35mm MA Zincado	2
18	047.304-5	Arruela Lisa	Arandela Lisa	Flat Washer	1/2” Esp. 3,00mm Zincada	2
19	061.607-9	Porca Auto Travante	Tuerca Autoblocante	Lock Nut	Alt. 14mm x P. 1,75mm M12 MA Nylon	6
20	052.344-9	Mancal	Cojinete	Bearing	DI: 35mm	1
21	007.528-0	Rolamento	Rodamiento	Rolling bearing	UC 207 - D=35mm	2
22	024.007-6	Eixo Excentrico Vibrador	Eje Excéntrico Vibrador	eccentric Vibrating axle	RED. LAM. 1.1/2” x 742mm	1
23	011.541-3	Parafuso Francês	Tornillo Carrocero	Carriage Bolt	M10 x 35mm P. 1,50mm MA Zincado	3
24	123.045-9	Mancal aço	Cojinete acero	Steel bearing	Estampado Redondo 35mm	1
25	072.250-8	Mancal	Cojinete	Bearing	Di: 50mm RFC 50mm/FE10 -(Redondo)	1
26	120.706-3	Parafuso Sextavado	Tornillo Hexagonal	Hex Bolt	M12 x 55 x P. 1,75mm Zincado	4
27	045.667-7	Rolamento	Rodamiento	Rolling bearing	UC 210 - D=50mm	1
28	035.379-5	Eixo Bucha Excentrico	Eje Buje Excéntrico	Eccentric Axle Bushing	Red. TRef. 2” x 50mm (1045)	1
29	044.076-9	Chaveta	Chaveta	Sunk Key	5/16” x 50mm	1
30	062.197-9	Porca Auto Travante	Tuerca Autoblocante	Lock Nut	Alt. 9,04 à 9,52mm 16 FPP Baixa 3/8” UNC Nylon	16
31	060.791-7	Arruela Lisa	Arandela Lisa	Flat Washer	7/16” Esp. 3,00mm Zincada	20
32	105.582-1	Chapa Fixacao Molas	Placa Fijación Resortes	Spring lock plate	#1/4’’ GQ x 40 x 71 mm	16
33	054.343-8	Parafuso Sextavado	Tornillo Hexagonal	Hex Bolt	16 FPP RI 3/8” x 1.1/2” UNC Zincado	16
34	031.030-2	Mola Aço Vibrador L50	Resorte Acero Vibrador L50	Vibrating Steel Spring L50	Fita Aço CK75TR x 1.25 x 50 x 448mm	16
35	025.439-5	Porca Auto Travante	Tuerca Autoblocante	Lock Nut	Alt. 7,64 à 8,00mm P. 1,25mm M8 MA Nylon	7
36	036.746-9	Chapa Regulagem	Placa Regulación	Adjusment plate	#14FQ x 65 x 250mm	3
37	019.066-4	Parafuso Sextavado	Tornillo Hexagonal	Hex Bolt	M8 x 20 x P. 1,25mm MA Zincado	7
38	065.794-0	Parafuso Sextavado	Tornillo Hexagonal	Hex Bolt	M10 x 25mm P=1,5 Zincado	2
39	010.425-7	Peneira traseira	Criba trasera	Rear Sieve	M.Export Obl.3/8” x 1”	1
40	009.182-7	Estrutura peneira vibradora	Estructura criba vibrante	Vibrating sieve Structure		1

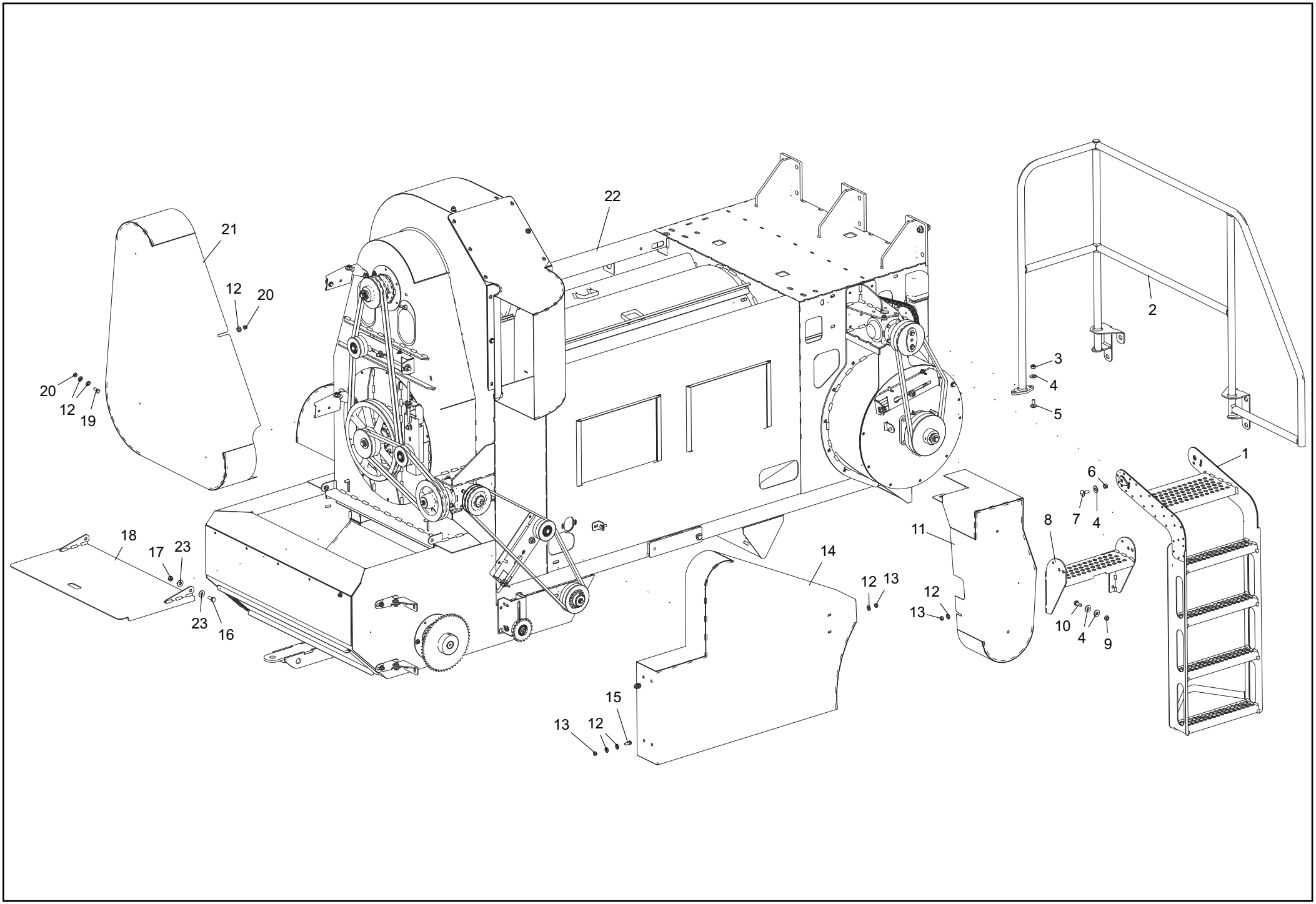
22
21
12
20
20
12
19
2
3
4
5
1
6
7
4
8
11
18
17
23
23
16
14
12
13
12
13
10
4
9
15
13
12

126.400-0		Chassi Chasis Chassis			**Nota:** aplicado nas versões feijão / milho e amendoim **Nota:** para la versión fríjol / maíz y maní **Note:** for versions bean / corn and peanuts	
It.	**Código|Code**	**Descrição**	**Descripción**	**Description**	**Especificações / Espec. / Spec.**	**Qtd.**
1	014.449-6	Escada lateral	Escalera lateral	Lateral ladder		1
2	025.619-7	Corrimão superior	Barandilla superior	Upper handrail		1
3	061.607-9	Porca Auto Travante	Tuerca Autoblocante	Stop nut	Alt. 14mm x P. 1,75mm Alta. M12 MA Nylon	6
4	047.304-5	Arruela Lisa	Arandela Lisa	Plain gasket	1/2” Esp. 3,00mm Zincada	12
5	023.530-5	Parafuso Francês	Tornillo Carrocero	Carriage bolt with hex nut	M12 x 30 x P. 1,75mm Zincado	6
6	075.983-0	Porca Auto Travante	Tuerca Autoblocante	Stop nut	M12 MA Nylon	2
7	125.683-5	Parafuso Francês	Tornillo Carrocero	Carriage bolt with hex nut	M12 x 35 x P. 1,75mm MA Zincado	2
8	024.605-1	Degrau	Peldaño	Step		1
9	006.249-0	Porca Sextavado	Tuerca Hexagonal	Hexagon nut	Alt. 9,64 à 10,00mm P. 1,75mm M12 MA Zincada	4
10	146.505-1	Parafuso Sextavado	Tornillo Hexagonal	Hexagon head screw	M12 x 30mm MAZincado	4
11	054.783-8	Tampa proteção	Tapa protección	Protective cap		1
12	060.791-7	Arruela Lisa	Arandela Lisa	Plain gasket	7/16” Esp. 3,00mm Zincada	18
13	062.444-1	Porca Sextavado	Tuerca Hexagonal	Hexagon nut	Alt. 7,64 à 8,00mm P. 1,50mm M10 MA Zincada	6
14	056.450-0	Tampa direita	Tapa derecha	Right cover		1
15	065.794-0	Parafuso Sextavado	Tornillo Hexagonal	Hexagon head screw	M10 x 25mm P=1,5 MA Zincado	5
16	017.690-6	Parafuso Sextavado	Tornillo Hexagonal	Hexagon head screw	M12 x 30 x P. 1,75mm MA Zincado	2
17	061.607-9	Porca Auto Travante	Tuerca Autoblocante	Stop nut	Alt. 14mm x P. 1,75mm M12 MA Nylon	2
18	004.167-4	Tampa traseira	Tapa anterior	Tail cover		1
19	065.794-0	Parafuso Sextavado	Tornillo Hexagonal	Hexagon head screw	M10 x 25mm P=1,5 M10 x 25mm MA Zincado	2
20	062.444-1	Porca Sextavada	Tuerca Hexagonal	Hexagon nut	Alt. 7,64 à 8,00mm P. 1,50mm M10 MA Zincada	2
21	065.770-6	Proteção traseira	Protección anterior	Tail cover		1
22	061.272-0	Etrutura chassi	Estructura chasis	Chassis frame		1
23	047.304-5	Arruela Lisa	Arandela Lisa	Plain gasket	1/2” Esp. 3,00mm Zincada	4

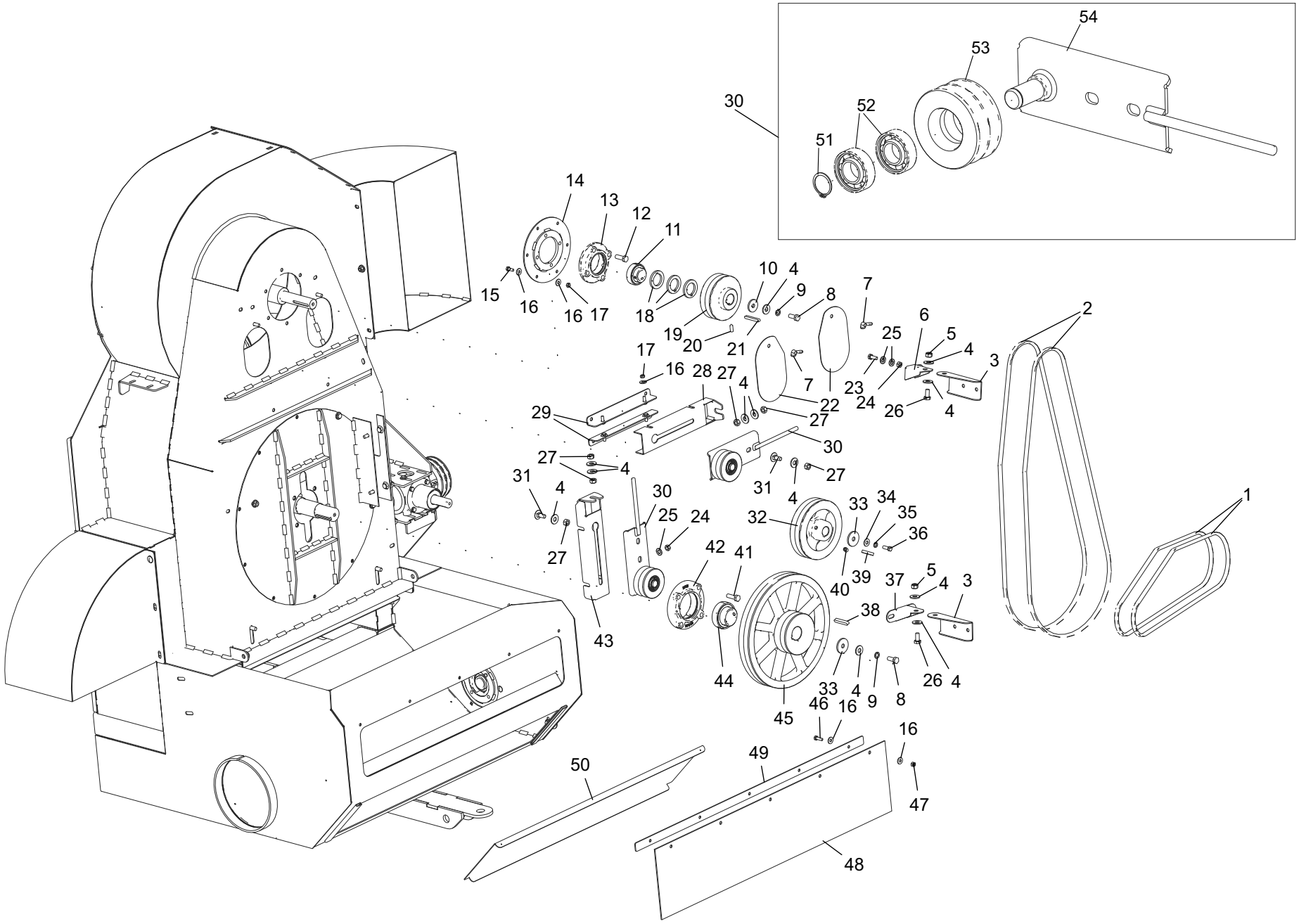
54
53
52
51
30
14
13
12
11
15
16
16
17
18
19
20
21
10
4
9
8
7
6
5
4
3
2
25
23
24
26
4
7
22
17
16
28
27
4
27
29
30
27
4
31
4
27
31
4
27
30
25
24
27
32
33
34
35
36
39
40
1
42
41
37
5
4
3
38
43
44
45
33
4
9
8
26
4
46
16
16
49
50
47
48

126.400-0		Chassi Chasis Chassis			**Nota:** aplicado nas versões feijão / milho e amendoim **Nota:** para la versión fríjol / maíz y maní **Note:** for versions bean / corn and peanuts	
It.	**Código|Code**	**Descrição**	**Descripción**	**Description**	**Especificações / Espec. / Spec.**	**Qtd.**
1	CORREIA002					2
2	CORREIA001					2
3	069.392-6	Suporte Protecao Traseira	Soporte Protección Anterior	Cover tail support	#11 FQ x 130 x 170mm	2
4	047.304-5	Arruela Lisa	Arandela Lisa	Plain gasket	1/2” Esp. 3,00mm Zincada	18
5	061.607-9	Porca Auto Travante	Tuerca Autoblocante	Stop nut	Alt. 14mm x P. 1,75mm M12 MA Nylon	5
6	111.150-0	Chapa Suporte Protecao	Placa Soporte Protección	Cover support plate	#11 FQ x 130 x 135mm	1
7	001.233-2	Borboleta	Tuerca Mariposa	Butterfly valve	M10 Borboleta P=1,5	2
8	017.690-6	Parafuso Sextavado	Tornillo Hexagonal	Hexagon head screw	M12 x 30 x P. 1,75mm MA Zincado	3
9	012.292-0	Arruela Pressão	Arandela Presión	Pressure gasket	1/2” Zincada	2
10	122.879-4	Chapa Arruela	Placa Arandela	Plate gasket	#3/16’’ De. 42 x Di. 13 mm	1
11	007.528-0	Rolamento	Rodamiento	Bearing	UC 207 - D=35mm	1
12	022.056-2	Parafuso Sextavado	Tornillo Hexagonal	Hexagon head screw	1/2” x 1.1/2” 13FPP UNC RI Zincado	4
13	053.260-4	Mancal	Cojinete	Bearing support	DI:35mm RFC 207 (BRM)	1
14	129.196-9	Estrutura prato	Estructura plato	Plate frame		1
15	019.066-4	Parafuso Sextavado	Tornillo Hexagonal	Hexagon head screw	M8 x 20 x P. 1,25mm MA Zincado	6
16	028.057-4	Arruela Lisa	Arandela Lisa	Plain gasket	5/16” Esp. 2,00mm Zincada	24
17	011.269-5	Porca Sextavada	Tuerca Hexagonal	Hexagon nut	Alt. 6,14 à 6,5mm P. 1,25mm M8 MA Zincada	10
18	065.613-4	Chapa Calco Polia	Placa Apoyo Polea	Pulley Calco plate	#1/4’’ GQ x de=60,5mm di=40,5mm CH5/16”	3
19	014.045-0	Polia Fundida	Polea Fundida	Cast pulley	2Bx150 F35 CH5/16’’	1
20	053.537-2	Parafuso Allen	Tornillo Allen	Allen screw	3/8” x 1” 16 FPP 3/8” x 1” UNC s/ Cabeça PR	1
21	008.041-3	Chaveta	Chaveta	Gib (or pin)	5/16” x 65mm	1
22	021.945-7	Chapa Tampa Limpeza	Placa Tapa Limpieza	Cleaning cover plate	#14FQ x 135 x 225mm	2
23	065.794-0	Parafuso Sextavado	Tornillo Hexagonal	Hexagon head screw	M10 x 25mm P=1,5 MA Zincado	2
24	062.444-1	Porca Sextavada	Tuerca Hexagonal	Hexagon nut	Alt. 7,64 à 8,00mm P. 1,50mm M10 MA Zincada	7
25	060.791-7	Arruela Lisa	Arandela Lisa	Plain gasket	7/16” Esp. 3,00mm Zincada	14
26	068.494-2	Parafuso Sextavado	Tornillo Hexagonal	Hexagon head screw	M12 x 25 x P. 1.75mm MA Zincado	2
27	006.249-0	Porca Sextavada	Tuerca Hexagonal	Hexagon nut	Alt. 9,64 à 10,00mm P. 1,75mm M12 MA Zincada	7
28	008.353-1	Suporte esticador	Soporte tensor	Tensioner support		1
29	058.134-1	Suporte regulagem	Soporte regulación	Calibration support		2
30	058.119-0	Esticador	Tensor	Tensioner	CORREIA 2 CANAL (B) C/ROSCA	2
31	023.530-5	Parafuso Francês	Tornillo Carrocero	Carriage bolt with hex nut	M12 x 30 x P. 1,75mm MA Zincado	3
32	043.151-0	Polia Fundida	Polea Fundida	Cast pulley	2Bx200 F30 CHV 5/16’’	1
33	045.687-6	Chapa Arruela	Placa Arandela	Gasket plate	#3/16’’ FQ x De:48mm	2
34	040.625-0	Arruela Lisa	Arandela Lisa	Plain gasket	3/8” Esp. 2,00mm Zincada	1
35	062.461-0	Arruela Pressão	Arandela Presión	Pressure gasket	3/8” Zincada	1
36	003.467-4	Parafuso Sextavado	Tornillo Hexagonal	Hexagon head screw	3/8” x 1” 16 FPP UNC Zincado	1
37	066.688-0	Chapa Suporte Protecao	Placa Soporte Protección	Cover support plate	#11 FQ x 130 x 135mm	1
38	064.859-9	Chaveta	Chaveta	Gib (or pin)	3/8” x 60mm	1
39	044.076-9	Chaveta	Chaveta	Gib (or pin)	5/16” x 50mm	1
40	033.432-4	Parafuso Allen	Tornillo Allen	Allen screw	1/2” x 1” 13 FPP UNC s/ Cabeça PR	1
41	008.087-3	Parafuso Sextavado	Tornillo Hexagonal	Hexagon head screw	M12 x 40mm P. 1,75mm MA Zincado	4
42	072.250-8	Mancal	Cojinete	Bearing support	RFC 50mm/FE 10 - DM - “BRM” (Redondo)	1
43	056.344-4	Suporte regulagem	Soporte regulación	Calibration support		1
44	045.667-7	Rolamento	Rodamiento	Bearing	UC 210 - D=50mm	1
45	018.975-8	Polia Fundida	Polea Fundida	Cast pulley	2Bx390 x 2Bx140 F45 CH3/8”- Conjugada	1
46	040.980-5	Parafuso Sextavado	Tornillo Hexagonal	Hexagon head screw	M8 x 25mm P. 1,25mm MA Zincado	5
47	025.439-5	Porca Auto Travante	Tuerca Autoblocante	Stop nut	Alt. 7,64 à 8,00mm P. 1,25mm M8 MA Nylon	5
48	050.468-5	Borracha	Caucho	Rubber	1L x 250 x 1100mm	1
49	043.622-8	Chapa Fixacao Borracha	Placa Fijación Caucho	Rubber gusset plate	#11FQ x 30 x 1090mm	1
50	018.647-5	Chapa Tampa Traseira	Placa Tapa Anterior	Tail cover plate	#14 FQ x 270 x 995 mm	1

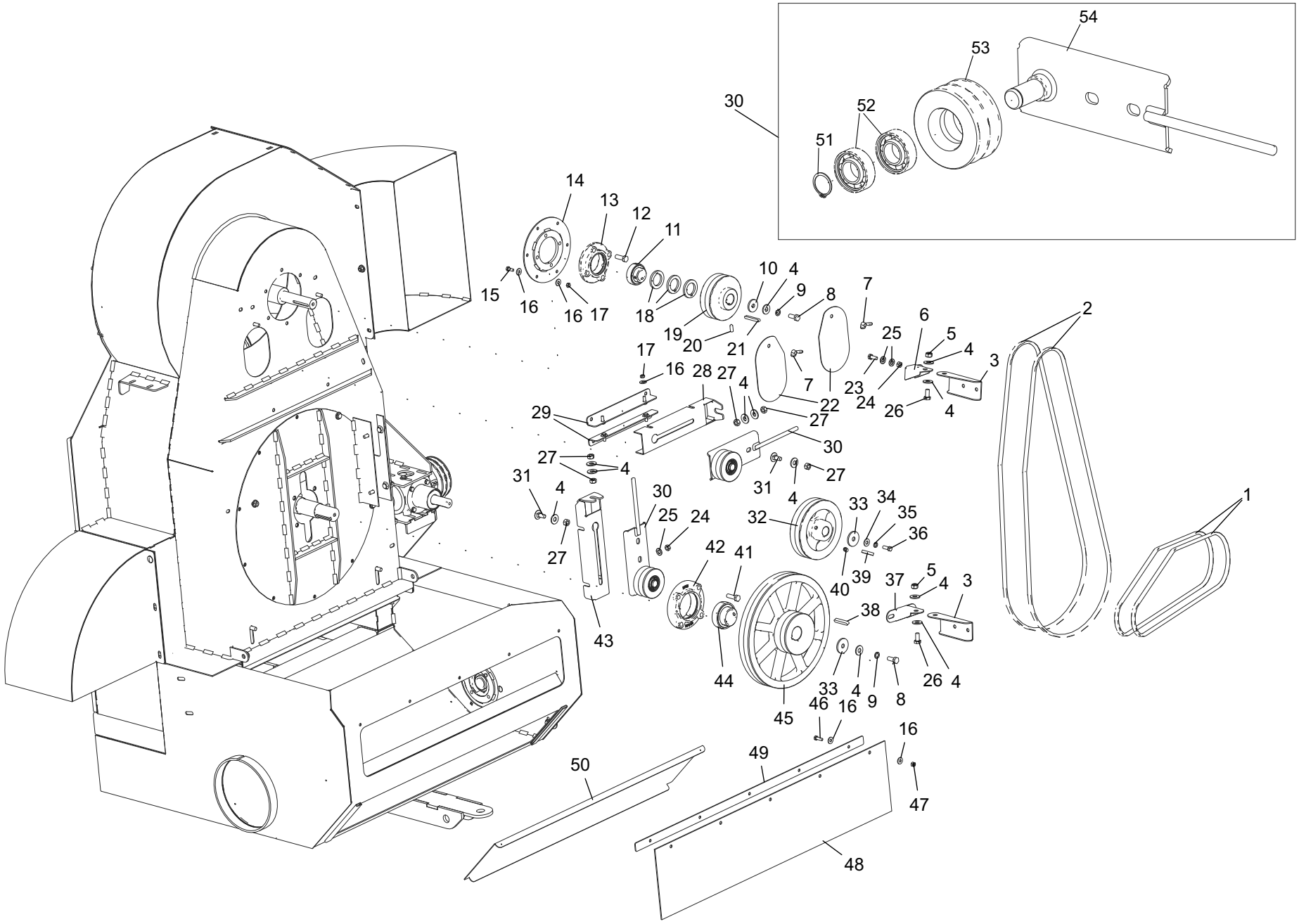
54
53
52
51
30
14
13
12
11
15
16
16
17
18
19
20
21
10
4
9
8
7
6
5
4
3
2
25
23
24
26
4
7
22
17
16
28
27
4
27
29
30
27
4
31
4
27
31
4
27
30
25
24
27
32
33
34
35
36
39
40
1
42
41
37
5
4
3
38
43
44
45
33
4
9
8
26
4
46
16
16
49
50
47
48

126.400-0				Chassi Chasis Chassis		**Nota:** aplicado nas versões feijão / milho e amendoim **Nota:** para la versión fríjol / maíz y maní **Note:** for versions bean / corn and peanuts
It.	**Código|Code**	**Descrição**	**Descripción**	**Description**	**Especificações / Espec. / Spec.**	**Qtd.**
51	049.112-4	Anel Trava Externo	Anilla Blocante Externo	Outer ring locker	MKE-25mm	2
52	002.770-3	Rolamento	Rodamiento	Bearing	Esfera 6205 ZZ	4
53	063.092-1	Polia Fundida	Podea Fundida	Cast pulley	De=100mm,Esp=34mm 2B	2
54	072.617-7	Esticador	Tensor	Tensioner	2 Canal c/ Rosca M12 x 200mm	2

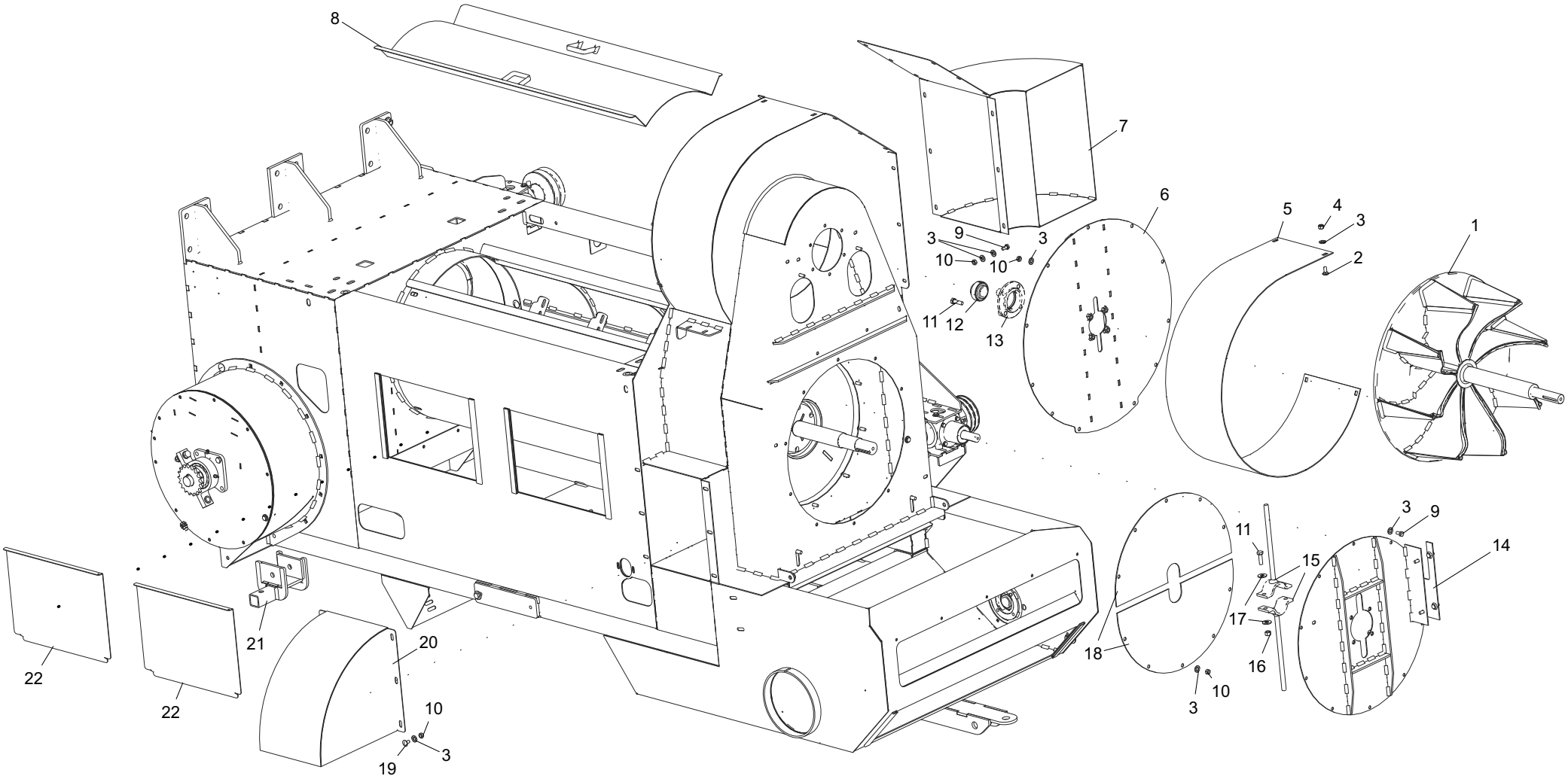
8
7
6
5
4
3
2
1
3
9
10
10
3
11
12
13
3
9
14
11
15
17
16
18
3
10
22
22
21
20
10
3
19

126.400-0			Chassi Chasis Chassis		**Nota:** aplicado nas versões feijão / milho e amendoim **Nota:** para la versión fríjol / maíz y maní **Note:** for versions bean / corn and peanuts	
It.	**Código|Code**	**Descrição**	**Descripción**	**Description**	**Especificações / Espec. / Spec.**	**Qtd.**
1	018.840-0	Turbina	Turbina	Turbine		1
2	009.713-1	Parafuso Francês	Tornillo Carrocero	Carriage bolt with hex nut	M10 x 25mm P. 1,50mm MA Zincado	4
3	060.791-7	Arruela Lisa	Arandela Lisa	Plain gasket	7/16” Esp. 3,00mm Zincada	45
4	050.553-8	Porca Auto Travante	Tuerca Autoblocante	Stop nut	Alt. 9,64 a 10,00mm P. 1,5mm M10 MA Nylon	4
5	001.076-0	Chapa Envolvente Movel	Placa de entorno móvil	Mobile Surrounding plate	#11 FQ x 280 x 1857mm	1
6	025.169-2	Tampa traseira turbina	Tapa anterior turbina	Turbine tail cover		1
7	043.221-2	Saida palha fina	Salida paja fina	Thin straw outflow		1
8	063.381-0	Tampa fundo caçamba	Tapa fondo tolva	Bucket’s tail cover		1
9	063.108-8	Parafuso Sextavado	Tornillo Hexagonal	Hexagon head screw	M10 x 20mm P=1,5 MA Zincado	22
10	062.444-1	Porca Sextavada	Tuerca Hexagonal	Hexagon nut	Alt. 7,64 à 8,00mm P. 1,50mm M10 MA Zincada	40
11	008.087-3	Parafuso Sextavado	Tornillo Hexagonal	Hexagon head screw	M12 x 40mm P. 1,75mm MA Zincado	8
12	007.528-0	Rolamento	Rodamiento	Bearing	UC 207 - D=35mm	2
13	053.260-4	Mancal	Cojinete	Bearing support	DI:35mm RFC 207 (BRM)	2
14	026.444-8	Tampa cilindro	Tapa rodillo	Cylindre cap		1
15	050.281-8	Triturador ramas	Triturador ramas	Ramah grinder		2
16	075.983-0	Porca Auto Travante	Tuerca Autoblocante	Stop nut	M12 x 1 MA Nylon	2
17	047.304-5	Arruela Lisa	Arandela Lisa	Plain gasket	1/2” Esp. 3,00mm Zincada	12
18	067.617-1	Chapa Tampa Interna	Placa Tapa Interna	Inner cover plate	#11FQ x 323 x 605mm	2
19	058.022-4	Parafuso Francês	Tornillo Carrocero	Carriage bolt with hex nut	M10 x 20mm P. 1,50mm Zincado	6
20	053.799-8	Saida palha grossa menor	Salida paja gruesa menor	Thicker straw outflow (small)		1
21	014.059-9	Suporte pé descanso	Soporte pie descanso	Footrest support		1
22	050.849-1	Chapa Tampa Lateral	Placa Tapa Lateral	Lateral cover plate	#14FQ x 385 x 485 mm	2

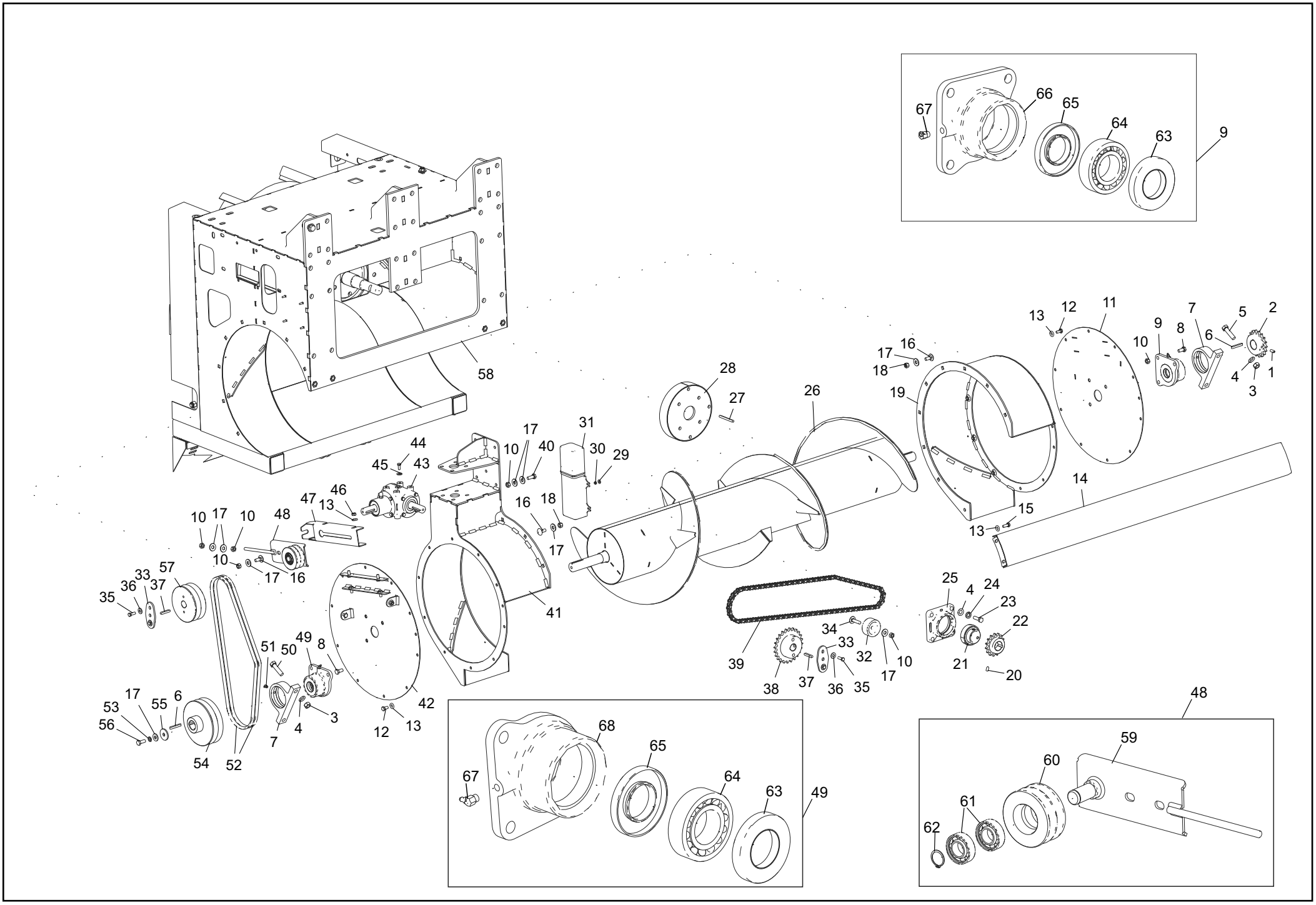
67
66
65
64
63
9
58
13
12
11
7
5
2
10
9
8
6
4
3
1
17
16
18
19
28
27
26
31
17
44
10
40
30
29
45
43
46
47
13
16
18
17
14
15
13
10
17
10
48
10
17
16
57
33
36
37
35
41
25
4
24
23
22
34
33
32
10
17
21
20
39
38
37
36
35
51
50
49
8
42
53
17
55
6
56
3
4
7
12
13
54
52
48
68
65
67
64
63
49
59
60
61
62

126.400-0		Chassi Rolo Junta Chasis Rodillo Articulación Joint Chassis Roll			**Nota:** aplicado nas versões feijão / milho e amendoim **Nota:** para la versión fríjol / maíz y maní **Note:** for versions bean / corn and peanuts	
It.	**Código|Code**	**Descrição**	**Descripción**	**Description**	**Especificações / Espec. / Spec.**	**Qtd.**
1	053.537-2	Parafuso Allen	Allen screw	Tornillo Allen	3/8” x 1” 16 FPP UNC s/ Cabeça PR	1
2	038.661-7	Engrenagem	Gear	Engranaje	Aco 18Z 60/1 D=40mm (DMPF)	1
3	038.465-0	Porca Sext. M16 MA Zincada	Hexagon nut. M16 MA Galvanised	Tuerca Hex. M16 MA zincado	Alt. 12,57 à 13,00mm P. 2,0mm	4
4	013.899-4	Arruador Lisa	Plain gasket	Arandela Lisa	M16 De:30 x Di:17 x Exp: 3mm DIN 125	8
5	127.160-0	Parafuso Sextavado	Hexagon head screw	Tornillo Hexagonal	M16 x 60 mm P=2,0 MA Zincado	4
6	043.930-1	Chaveta	Gib (or pin)	Chaveta	BAR.QUAD. 5/16” x 60mm	10
7	005.329-0	Mancal Fundido	Cast bearing	Cojinete Fundido	207 - 220 x 38 x 120 mm.	2
8	068.494-2	Parafuso Sextavado	Hexagon head screw	Tornillo Hexagonal	M12 x 25 x P. 1.75mm MA Zincado	6
9	009.548-2	Cubo	Cube	Cubo	208 DIR. (071)	1
10	006.249-0	Porca Sextavada	Hexagon nut	Tuerca Hexagonal	M12 MA Zincada	6
11	066.965-7	Chapa Tampa Rolo	Roll cover plate	Placa Tapa Rodillo	#11FQ x de=606mm di=50mm	1
12	063.108-8	Parafuso Sextavado	Hexagon head screw	Tornillo Hexagonal	M10 x 20mm P=1,5 MA Zincado	22
13	060.791-7	Arruela Lisa	Plain gasket	Arandela Lisa	7/16” Esp. 3,00mm Zincada	28
14	009.566-4	Tampa complemento	Complementary cap	Tapa complemento		1
15	065.794-0	Parafuso Sextavado	Hexagon head screw	Tornillo Hexagonal	M10 x 25mm P=1,5 MA Zincado	4
16	023.530-5	Parafuso Francês	Carriage bolt with hex nut	Tornillo Carrocero	M12 x 30 x P. 1,75mm MA Zincado	21
17	047.304-5	Arruela Lisa	Plain gasket	Arandela Lisa	1/2” Esp. 3,00mm Zincada	40
18	075.983-0	Porca Auto Travante	Stop nut	Tuerca Autoblocante	M12 x 1 MA Nylon	10
19	033.150-0	Complemento lateral esqurdo	Left side complement	Complemento lateral izquierdo		1
20	050.283-5	Parafuso Allen	Allen screw	Tornillo Allen	3/8” x 3/4” 16 FPP UNC s/ Cabeça c/ PR	1
21	045.667-7	Rolamento	Bearing	Rodamiento	d=50mm UC 210 - D=50mm	1
22	003.195-4	Engrenagem	Gear	Engranaje	Engr. Aço 15Z 60/1 F40 CH5/16	1
23	008.087-3	Parafuso Sextavado	Hexagon head screw	Tornillo Hexagonal	M12 x 40mm P. 1,75mm MA Zincado	4
24	063.892-5	Arruela Pressão	Pressure gasket	Arandela Presión	5/8” Zincada	4
25	037.843-0	Mancal	Bearing	Cojinete	RCJ: 50mm (Comprar BRM)	1
26	043.772-6	Rolo junta	Joint roll	Rodillo articulación		1
27	023.482-0	Chaveta	Gib (or pin)	Chaveta	BAR.QUAD. 5/16” x 90mm	1
28	004.599-7	Tampa proteção frontal	Frontal protection cover	Tapa protección delantera		1
29	013.088-2	Arruela Lisa	Plain gasket	Arandela Lisa	1/4” Esp. 2,00mm Zincada	4
30	119.710-6	Porca Sextavada	Hexagon nut	Tuerca Hexagonal	M6 MA Zincada	4
31	035.046-4	Porta Catalogo	Guide support	Soporte Catálogo	comp.300 x larg.10 x alt. 7mm	1
32	037.557-2	Tensor de Nylon	Nylon tensioner	Tensor de Nylon		1
33	011.587-3	Chapa Trava Polia	Stop pulley plate	Placa Bloqueo Polea		2
34	107.252-4	Parafuso Francês	Carriage bolt with hex nut	Tornillo Carrocero	M12 x 50mm P. 1,75mm MA Zincado	1
35	003.467-4	Parafuso Sextavado	Hexagon head screw	Tornillo Hexagonal	3/8” x 1” 16 FPP Zincado	6
36	040.625-0	Arruela Lisa	Plain gasket	Arandela Lisa	3/8” Esp. 2,00mm Zincada	6
37	044.076-9	Chaveta	Gib (or pin)	Chaveta	BAR.QUAD. 5/16” x 50mm	2
38	042.420-3	Engrenagem	Gear	Engranaje	Engr. Aço 24Z 60/1 F30 CH5/16	1
39	COR.RENTE02					1
40	146.505-1		Hexagon head screw	Tornillo Hexagonal	M12 x 30mm MA RI Dur. 8.8 Zincado	5
41	059.367-3	Complemento lateral direito	Right side complement	Complemento lateral derecho		1
42	012.295-0	Tampa lateral direita	Right side cover	Tapa lateral derecha		1
43	X02A20002/1	Caixa de Transmissão	Transmission box	Caja de transmisión	Substituido por X02A20002/1	1
44	019.066-4	Parafuso Sextavado	Hexagon head screw	Tornillo Hexagonal	M8 x 20 x P. 1,25mm MA Zincado	10
45	028.057-4		Plain gasket	Arandela Lisa	5/16” Esp. 2,00mm Zincada	10
46	062.444-1		Hexagon nut	Tuerca Hexagonal	Alt. 7,64 à 8,00mm P. 1,50mm M10 MA Zincada	2
47	056.344-4	Suporte regulagem	Calibration support	Soporte regulación		1
48	058.119-0	Esticador correia	Timing belt tensioner	Tensor de correa	2 CANAL (B) C/ROSCA	1
49	007.024-9	Cubo	Cube	Cubo	208 ESQ. (071)	1
50	127.160-0	Parafuso Sextavado	Hexagon head screw	Tornillo Hexagonal	M16 x 60 mm P=2,0 MA Zincado	2

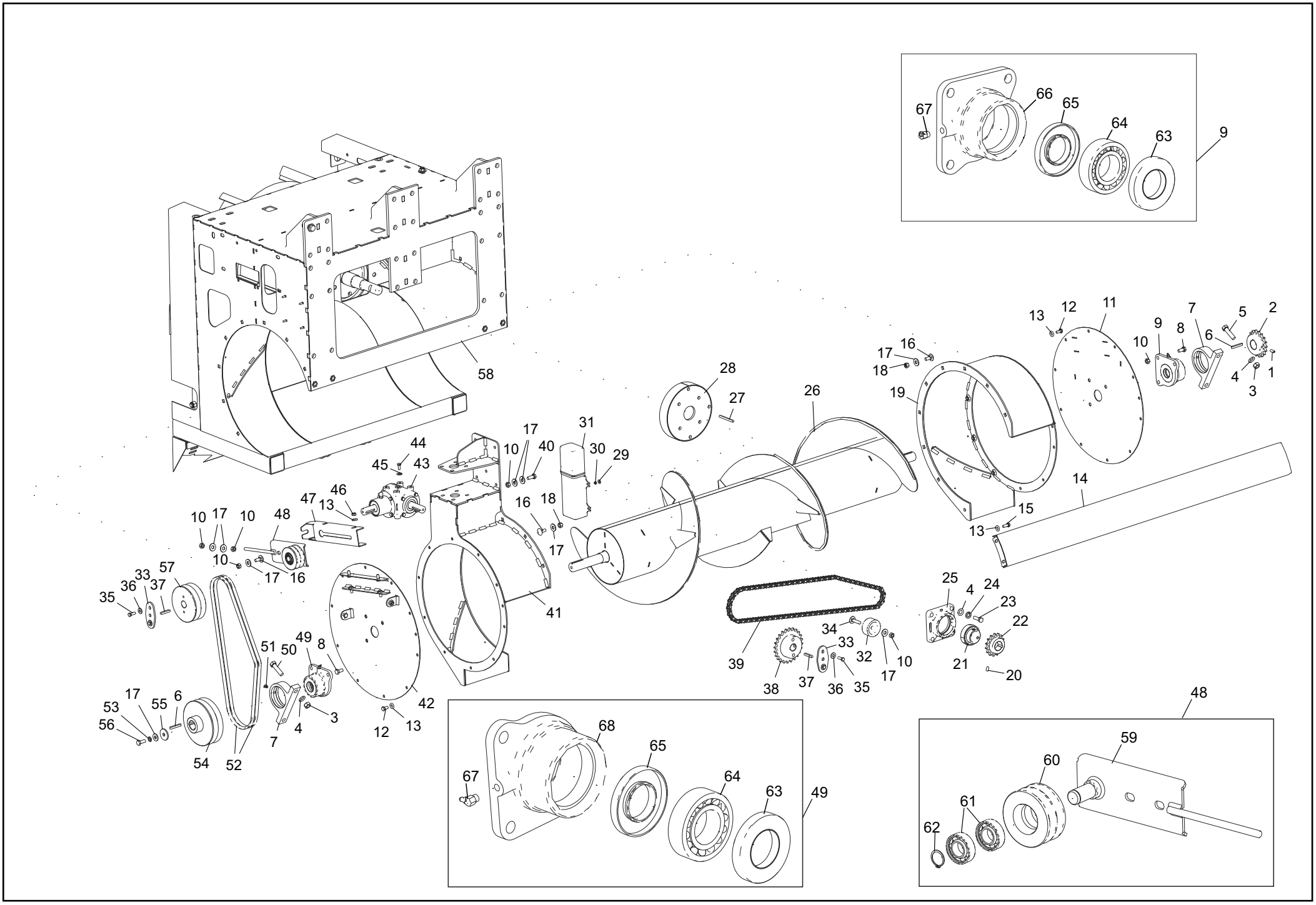
67
66
65
64
63
9
58
13
12
11
7
5
2
10
9
8
6
4
3
1
17
16
18
19
28
27
26
31
30
29
44
45
43
10
17
40
47
46
13
48
16
18
17
14
15
13
10
17
10
10
17
16
57
33
36
37
35
41
25
4
24
23
22
21
20
34
33
32
10
17
39
38
37
36
35
51
50
49
8
42
12
13
3
4
7
17
53
55
6
56
54
52
48
68
65
64
63
67
49
59
60
61
62

126.400-0						
			Chassi - Rolo Junta **Chasis - Rodillo Articulación** **Joint Chassis - Roll**		**Nota:** aplicado nas versões feijão / milho e amendoim **Nota:** para la versión fríjol / maíz y maní **Note:** for versions bean / corn and peanuts	
It.	**Código|Code**	**Descrição**	**Descripción**	**Description**	**Especificações / Espec. / Spec.**	**Qtd.**
51	101.382-5	Graxeira	Grease filling	Engrasadora	Rosca 1/8” 45º BSP 28FPP	1
52	CORREIA004					2
53	012.292-0		Pressure gasket	Arandela de Presión	1/2” Zincada	1
54	062.893-2	Polia Fundida	Cast pulley	Polea Fundida	2Cx220 F40 CH5/16”	1
55	045.687-6	Chapa Arruela Trava	Gasket locker plate	Placa Arandela Bloqueo	#3/16’’ FQ x De:48mm	1
56	017.690-6	Parafuso Sextavado	Hexagon head screw	Tornillo Hexagonal	M12 x 30 x P. 1,75mm MA Zincado	1
57	057.037-0	Polia Fundida	Cast pulley	Polea Fundida	2Cx160 F30 CH5/16”	1
58	061.272-0	Estrutura Chassi	Chassis frame	Estructura Chasis		1
59	072.617-7	Esticador	Tensioner	Tensor	2 Canal c/ Rosca M12 x 200mm	1
60	063.092-1	Polia Fundida	Cast pulley	Polea Fundida	De=100mm,Esp=34mm 2B	1
61	002.770-3	Rolamento Esfera	Bearing	Rodamiento Esférico	6205 ZZ d=25mm	2
62	049.112-4	Anel Trava Externo	Outer ring locker	Anilla Bloqueo Externo	MKE-25mm	1
63	007.799-7	Retentor	Retainer	Retén	d44 x D79,9 x E12 NBR (Sabo 0775BA) (Arca 5019)	1
64	059.714-1	Rolamento	Bearing	Rodamiento	Autocomp. de Esferas 2208 E d=40mm.	1
65	007.604-2	Retentor	Retainer	Retén	d40 x D80,1 x E10 NBR (Sabo 00913 BR) (Arca 5341)	1
66	005.503-0	Cubo Fundido	Cast cube	Cubo Fundido	Cubo Fund. 208 - Direito	1
67	101.382-5	Graxeira	Grease filling	Engrasadora	Rosca BSP 28 FPP 1/8” 45º BSP 28FPP	1
68	068.218-0	Cubo Fundido	Cast cube	Cubo Fundido	208 (Esquerdo) (M.P/M.G)-Esteira	1

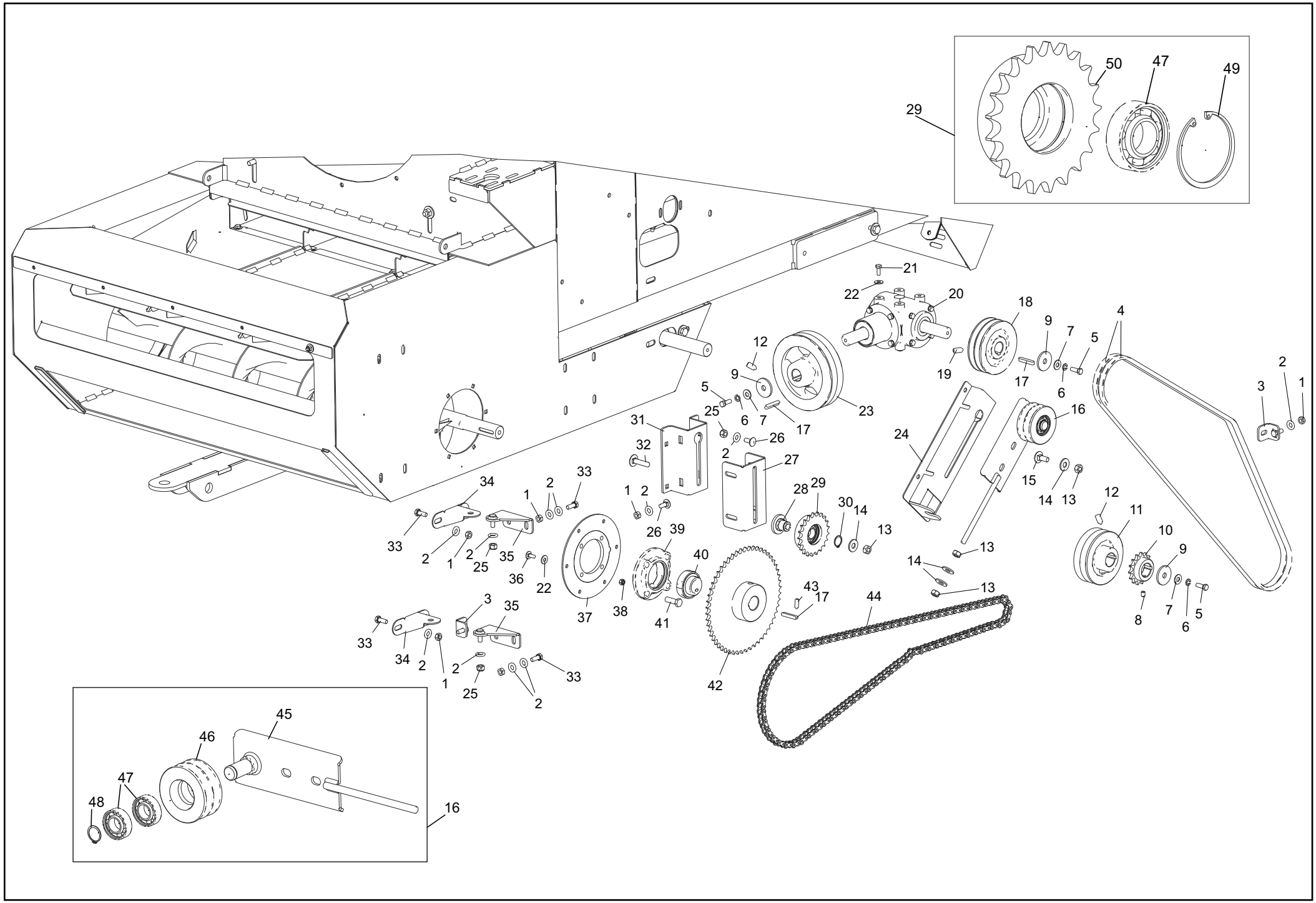
29
50
47
49
21
22
20
18
9
7
5
4
12
19
17
6
2
1
3
9
5
25
6
7
17
23
16
31
26
24
32
2
27
15
14
13
34
1
2
33
1
2
28
29
30
14
12
11
33
2
1
2
25
35
36
22
26
39
40
13
13
10
9
14
13
3
35
37
38
41
43
17
44
8
7
6
5
33
34
2
1
2
25
2
33
42
45
46
47
48
16

126.400-0		Chassi - Polias Chasis Chassis			Nota: aplicado nas versões feijão / milho e amendoim Nota: para la versión fríjol / maíz y maní Note: for versions bean / corn and peanuts	
It.	**Código|Code**	**Descrição**	**Descripción**	**Description**	**Especificações / Espec. / Spec.**	**Qtd.**
1	062.444-1	Porca Sextavada	Tuerca Hexagonal	Hexagon nut	Alt. 7,64 à 8,00mm P. 1,50mm M10 MA Zincada	6
2	060.791-7	Arruela	Arandela	Gasket	Lisa 7/16” Esp. 3,00mm Zincada	15
3	033.029-3	Suporte fixação proteção	Soporte Fijación protección	Cover retaining brackets		2
4	CORREIA003					2
5	003.467-4	Parafuso Sextavado	Tornillo Hexagonal	Hexagon head screw	3/8” x 1” UNC Dur. G.5 Zincado 16 FPP	5
6	062.461-0	Arruela Pressão	Arandela Presión	Pressure gasket	3/8” Zincada	3
7	040.625-0	Arruela Lisa	Arandela Lisa	Plain gasket	3/8” Esp. 2,00mm Zincada	5
8	056.429-9	Parafuso Allen	Tornillo Allen	Allen screw	3/8” x 1/2” UNC RI s/ Cabeça	1
9	045.687-6	Chapa Arruela Trava	Placa Arandela Blocante	Gasket locker plate	#3/16’’ FQ x De:48mm	4
10	013.952-6	Engrenagem	Engranaje	Gear	Engren.Aço 15Z 50/1 F35 CH5/16”	1
11	009.514-4	Polia Fundida	Polea Fundida	Cast pulley	Polia Fund. 2Bx140 F35 CH5/16”	1
12	033.432-4	Parafuso Allen	Tornillo Allen	Allen screw	1/2” x 1” 13 FPP UNC s/ Cabeça PR	2
13	006.249-0	Porca Sextavada	Tuerca Hexagonal	Hexagon nut	Alt. 9,64 à 10,00mm P. 1,75mm M12 MA Zincada	10
14	047.304-5	Arruela Lisa	Arandela Lisa	Plain gasket	1/2” Esp. 3,00mm Zincada	13
15	023.530-5	Parafuso Francês	Tornillo Carrocero	Carriage bolt with hex nut	M12 x 30 x P. 1,75mm MA Zincado	4
16	058.119-0	Esticador	Tensor	Tensioner	CORREIA 2 CANAL (B) C/ROSCA	2
17	044.076-9	Chaveta	Chaveta	Gib (or pin)	BAR.QUAD. 5/16” x 50mm	5
18	029.685-0	Polia Fundida	Polea Fundida	Cast pulley	2Bx140 F30 CH5/16”	1
19	021.776-3	Parafuso Allen	Tornillo Allen	Allen screw	M12 x 25mm P=1,75 s/ Cabeça	1
20	X02B20002/1	Caixa de Transmissão	Caja de Transmisión	Transmission box	Substituido por X02B20002/1	1
21	019.066-4	Parafuso Sextavado	Tornillo Hexagonal	Hexagon head screw	M8 x 20 x P. 1,25mm MA Zincado	2
22	028.057-4	Arruela Lisa	Arandela Lisa	Plain gasket	5/16” Esp. 2,00mm Zincada	3
23	043.151-0	Polia Fundida	Polea Fundida	Cast pulley	2Bx200 F30 CHV 5/16’’	1
24	011.396-3	Suporte esticador	Soporte tensor	Tensioner support		1
25	050.553-8	Porca Auto Travante	Tuerca Autoblocante	Stop nut	Alt. 9,64 a 10,00mm P. 1,5mm M10 MA Nylon	3
26	009.713-1	Parafuso Francês	Tornillo Carrocero	Carriage bolt with hex nut	M10 x 25mm P. 1,50mm MA Zincado	2
27	131.279-2	Chapa Base Esticador	Placa Base Tensor	Tensioner base plate	#3/16’’ FQ x 248 x 175 mm	1
28	112.282-3	Pino esticador	Pasador tensor	Pin tightener		1
29	105.533-2	Engrenagem esticador	Engranaje tensor	Tensioner gear		1
30	049.112-4	Anel Trava Externo	Anilla Blocante Externo	Outer ring locker	MKE-25mm	1
31	131.278-9	Chapa Suporte Esticador	Placa Soporte Tensor	Tensioner support plate	#3/16’’ FQ x 216 x 175 mm	1
32	107.252-4	Parafuso Francês	Tornillo Carrocero	Carriage bolt with hex nut	M12 x 50mm P. 1,75mm MA Zincado	2
33	065.794-0	Parafuso Sextavado	Tornillo Hexagonal	Hexagon head screw	M10 x 25mm P=1,5 M10 x 25mm Zincado	5
34	066.688-0	Chapa Suporte Protecao	Placa Soporte Protección	Cover support plate	#11 FQ x 130 x 135mm	2
35	016.372-1	Dobradiça carenagem direita	Bisagra carenado derecho	Right cowl’s joint		2
36	005.323-9	Parafuso Francês	Tornillo Carrocero	Carriage bolt with hex nut	M8 x 20mm MA RI Dur. 8.8 Zincado	1
37	129.196-9	Estrutura prato	Estructura Plato	Plate frame		1
38	025.439-5	Porca Auto Travante	Tuerca Autoblocante	Stop nut	Alt. 7,64 à 8,00mm P. 1,25mm M8 MA Nylon	1
39	053.260-4	Mancal	Cojinete	Bearing support	DI:35mm RFC 207 (BRM)	1
40	007.528-0	Rolamento	Rodamiento	Bearing	d=35mm UC 207 - D=35mm	1
41	022.056-2	Parafuso Sextavado	Tornillo Hexagonal	Hexagon head screw	1/2” x 1.1/2” 13FPP UNC RI Zincado	1
42	018.832-3	Engrenagem	Engranaje	Gear	Engr. Aço 54Z 50/1 F35 CH5/16	1
43	053.537-2	Parafuso Allen	Tornillo Allen	Allen screw	3/8” x 1” 16 FPP UNC s/ Cabeça PR	2
44	CORRENTE01					1
45	072.617-7	Esticador	Tensor	Tensioner	2 Canal c/ Rosca M12 x 200mm	1
46	063.092-1	Polia Fundida	Polea Fundida	Cast pulley	De=100mm,Esp=34mm 2B	1
47	002.770-3	Rolamento Esfera	Rodamiento Esférico	Bearing	6205 ZZ d=25mm	3
48	049.112-4	Anel Trava Externo	Anilla Blocante Externo	Outer ring locker	MKE-25mm	1
49	059.348-8	Anel Trava Interno	Anilla Blocante Interno	Inner ring locker	MKI-52mm	1
50	015.719-5	Engrenagem	Engranaje	Gear	Aço 21Z 50/1 d=52mm	1

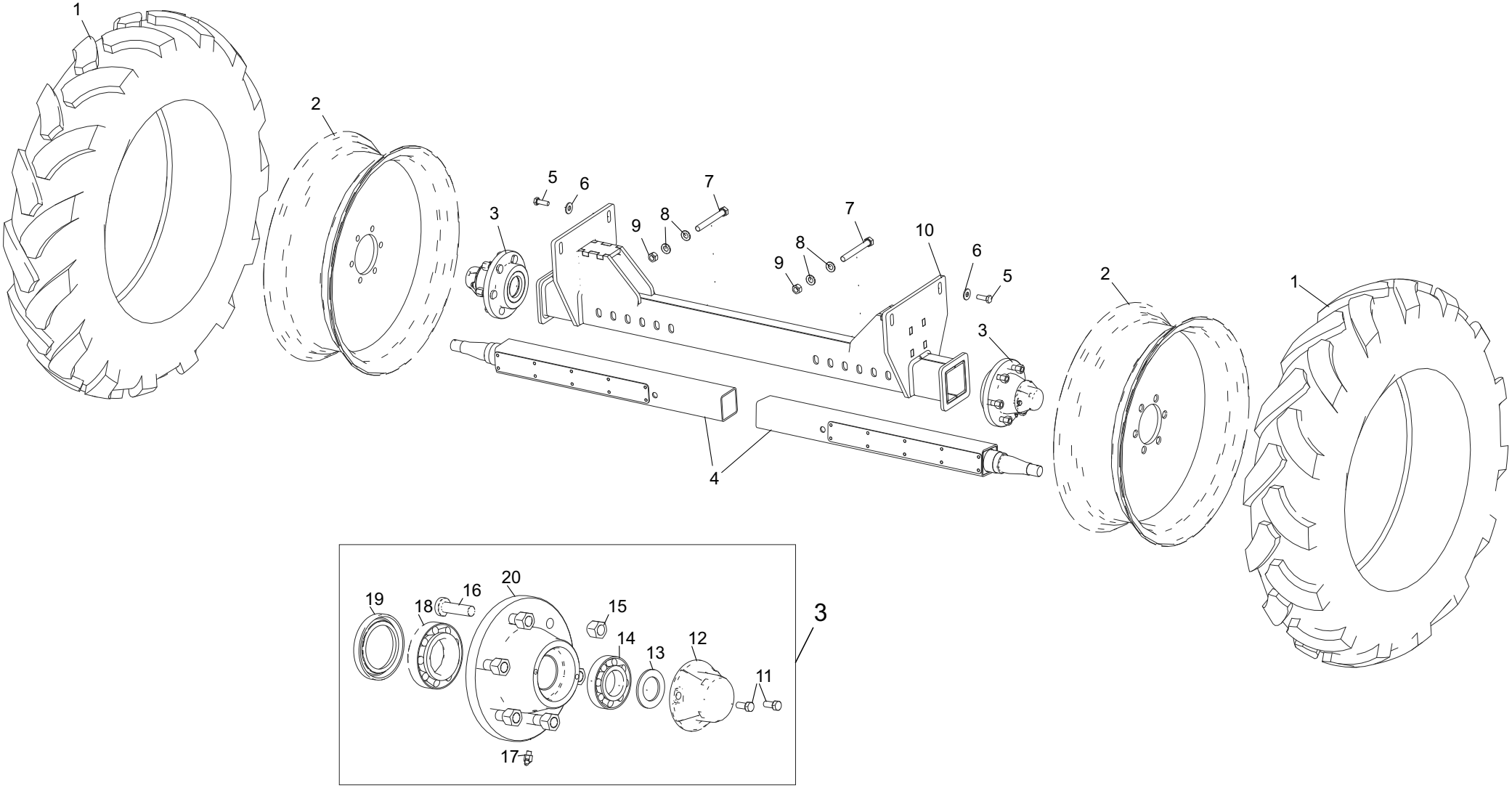
1
2
3
4
5
6
7
8
9
10
11
12
13
14
15
16
17
18
19
20

011.631-4 064.231-6			Eixo de Rodas Eje de Ruedas Wheels Axle Unit		**Nota:** aplicado nas versões feijão / milho e amendoim **Nota:** para la versión fríjol / maíz y maní **Note:** for versions bean / corn and peanuts	
It.	**Código|Code**	**Descrição**	**Descripción**	**Description**	**Especificações / Espec. / Spec.**	**Qtd.**
1	021.550-1	Pneu	Neumático	Tyre	9.5-24 Cap. 06 Carga "C" ou Cap. Lona 06	2
2	040.790-9	Roda Agricola	Rueda Agrícola	Agricultural Wheel Rim	DW 8" x 24"	2
3	050.892-9	Cubo roda montado	Cubo de la rueda montado	Wheel Rub Unit		2
4	006.162-9	Viga da ponta do eixo	Viga de la punta de eje	Axle of the edge of the beam		2
5	116.491-0	Parafuso Sextavado	Tornillo Hexagonal	Hex Bolt	M12 x 35mm MA RI Zincado	4
6	047.304-5	Arruela Lisa	Arandela Lisa	Flat Washer	1/2" Esp. 3,00mm Zincada	4
7	022.168-0	Parafuso Sextavado	Tornillo Hexagonal	Hex Bolt	M16 x 130mm P=2,0 MA Zincado	2
8	013.899-4	Arruela Lisa	Arandela Lisa	Flat Washer	M16 De:30 x Di:17 x Exp: 3mm DIN 125	4
9	038.465-0	Porca Sextavada	Tuerca Hexagonal	Hex Nut	Alt. 12,57 à 13,00mm P. 2,0mm M16 MA Zincada	2
10	022.890-2	Viga regulagem	Viga regulación	Adjustment Beam		1
11	028.815-2	Parafuso Sextavado	Tornillo Hexagonal	Hex Bolt	5/16" x 3/4" UNC RI Zincado	2
12	140.906-9	Calota Injetada	Tapacubos Inyectado	Wheel Hub Cap	Miac. (MILLENNIUN)	1
13	053.918-9	Chapa Arruela	Placa Arandela	Flat Washer	#11FQ x DE=53 x DI=33 -	1
14	023.468-2	Rolamento Cônico	Rodamiento Cónico	Conical Rolling bearing	d=35 mm 30207	1
15	050.208-7	Porca de Roda Conica	Tuerca de Rueda Cónica	Conical Wheel Nut	M14 passo 1,50 M14 - 8.8 Passo 1,5mm	6
16	050.006-9	Parafuso de Roda	tornillo de Rueda	Wheel Bolt	M14 x 50 x P.1,5mm	6
17	032.498-7	Graxeira	Engrasadora	Grease Fitting	Rosca UNF 28 FPP 1/4" x 45º	1
18	026.898-7	Rolamento Cônico	Rodamiento Cónico	Conical Rolling Bearing	de=90 di=50 l=19 l1=25.3mm 32210	1
19	058.839-8	Retentor	Retén	Retainer	d56 x D90 x E10 60x90x10 NBR	1
20	032.583-0	Cubo de Roda	Cubo de Rueda	Wheel Hub	MILLENIUM/MINI-MASTER (6 FUROS) * USI	1

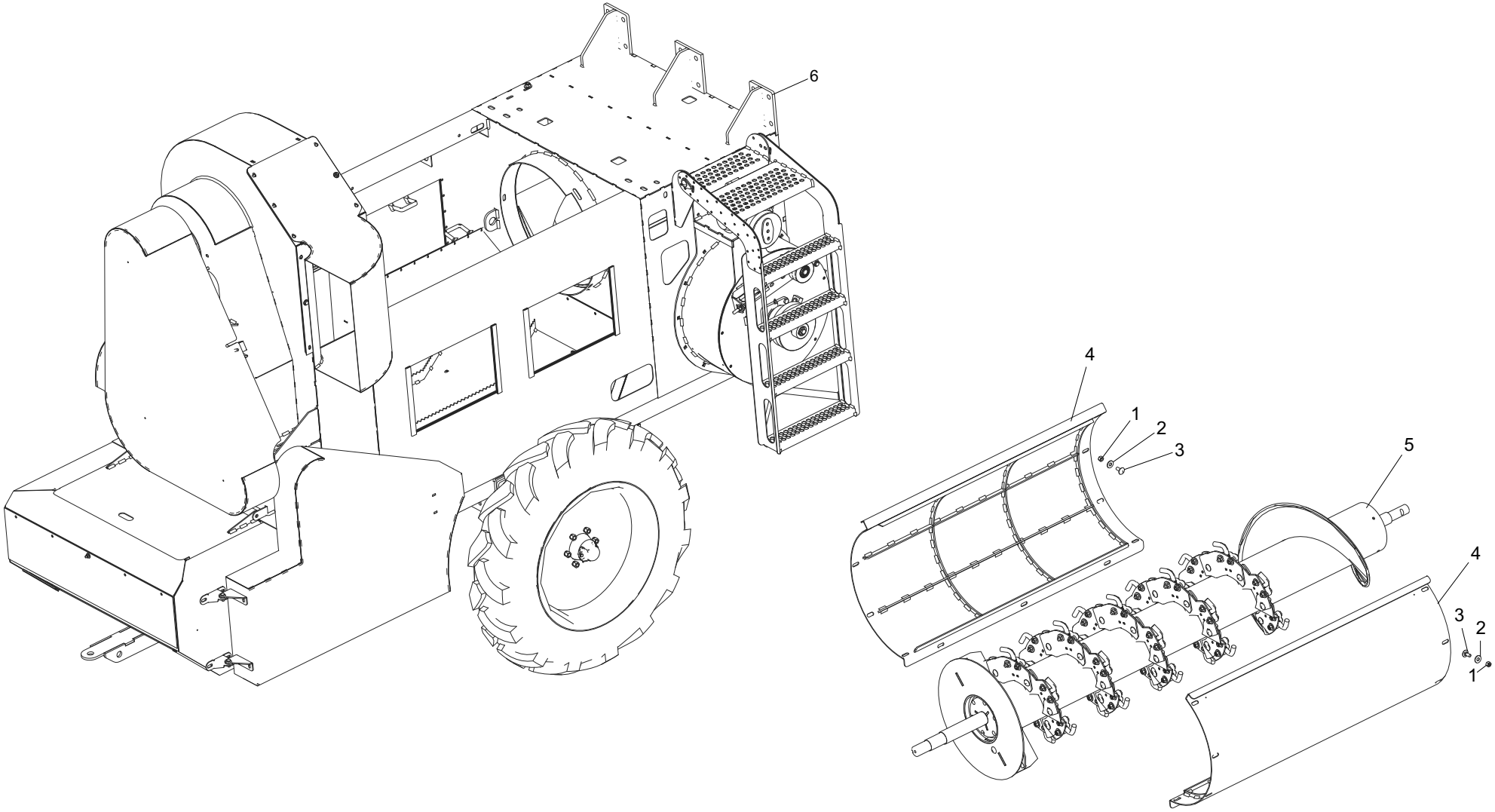
6
4
1
2
3
5
4
3
2
1

Cilindro de Trilha
Cilindro Batidor
Thresher Cylinder

Nota: aplicado na versão feijão
Nota: para la versión fríjol
Note: for version bean

It.	Código|Code	Descrição	Descripción	Description	Especificações / Espec. / Spec.	Qtd.
1	075.983-0	Porca Auto Travante	Tuerca Autoblocante	Stop nut	M12 x 1 MA Nylon	2
2	047.304-5	Arruela Lisa	Arandela Lisa	Plain gasket	1/2” Esp. 3,00mm Zincada	2
3	023.530-5	Parafuso Francês	Tornillo Carrocero	Carriage bolt with hex nut	M12 x 30 x P. 1,75mm MA Zincado	2
4	009.957-5	Peneira cilindro	Criba rodillo	Cylinder sieve	M.Export F=20mm	2
5	067.894-8	Cilindro batedor	Rodillo Batidor	Beating pin		1
6	061.272-0	Estrutura chassi	Estructura chasis	Chassis frame		1

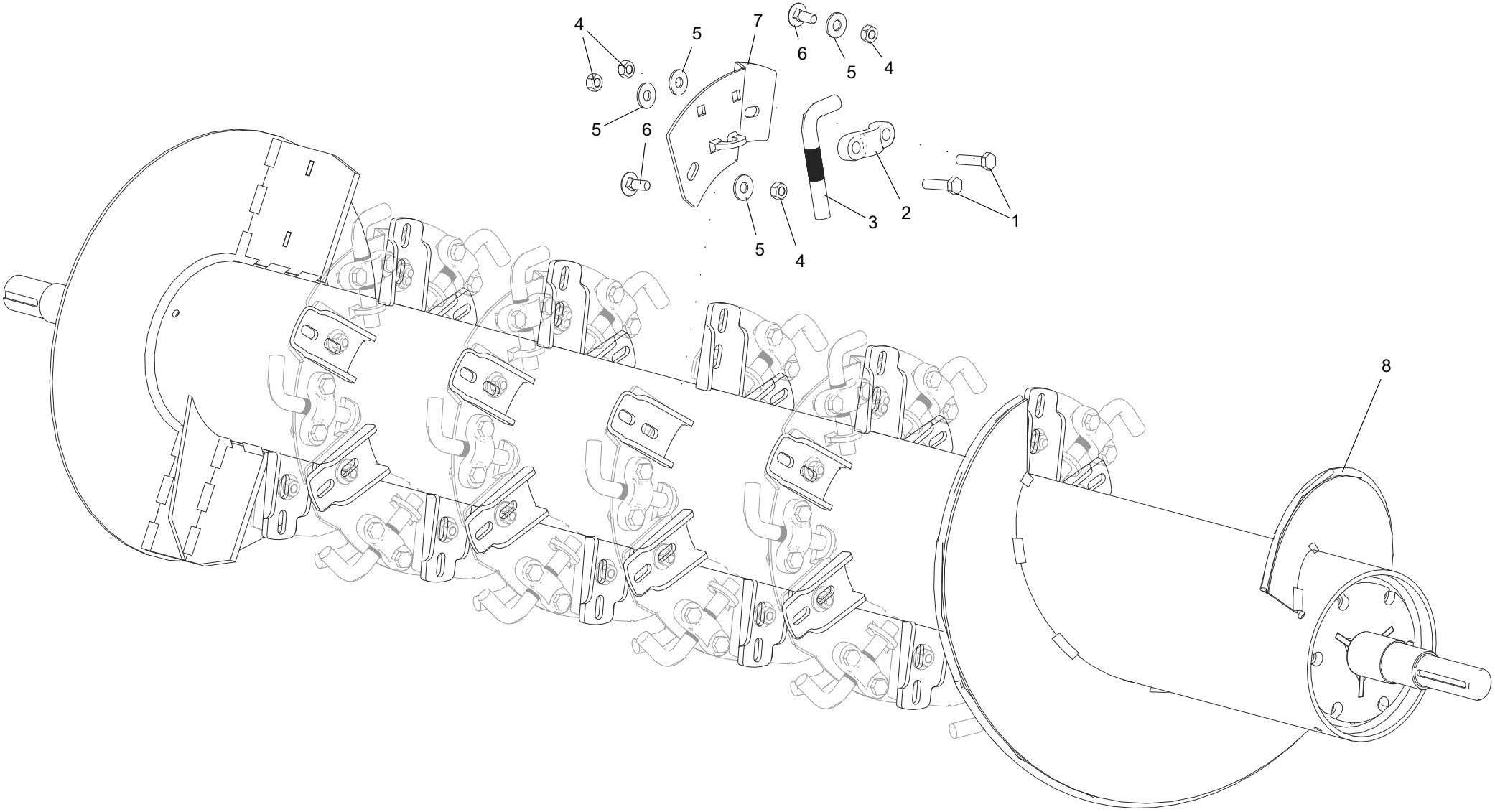
4
5
7
6
5
4
5
6
6
5
4
3
2
1
8

108.104-0		Cilindro de Trilha Cilindro Batidor Thresher Cylinder			**Nota:** aplicado na versão feijão **Nota:** para la versión fríjol **Note:** for version bean	
It.	**Código|Code**	**Descrição**	**Descripción**	**Description**	**Especificações / Espec. / Spec.**	**Qtd.**
1	067.181-4	Parafuso Sextavado	Tornillo Hexagonal	Hexagon head screw	M12 x 45mm P=1,75 MA Zincado	52
2	126.156-1	Presilha Pino Batedor Fundida	Presilla Pasador Batidor Fundido	Clip of cast beating pin		26
3	041.180-8	Dedo Batedor	Dedo Batidor	Beating finger	Red. Tref. 3/4” x 185mm 90 graus (Tratado)	26
4	006.249-0	Porca Sextavada	Tuerca Hexagonal	Hexagon nut	Alt. 9,64 à 10,00mm P. 1,75mm M12 MA Zincada	82
5	047.304-5	Arruela Lisa	Arandela Lisa	Plain gasket	1/2” Esp. 3,00mm Zincada	82
6	023.530-5	Parafuso Francês	Tornillo Carrocero	Carriage bolt with hex nut	M12 x 30 x P. 1,75mm MA Zincado	30
7	052.642-8	Dedo alimentador menor	Dedo alimentdor menor	Feeding small finger	milho - 3pcas - feijao-26 pcas -	26
8	115.479-4	Cilindro batedor	Rodillo batidor	Beating pin		1

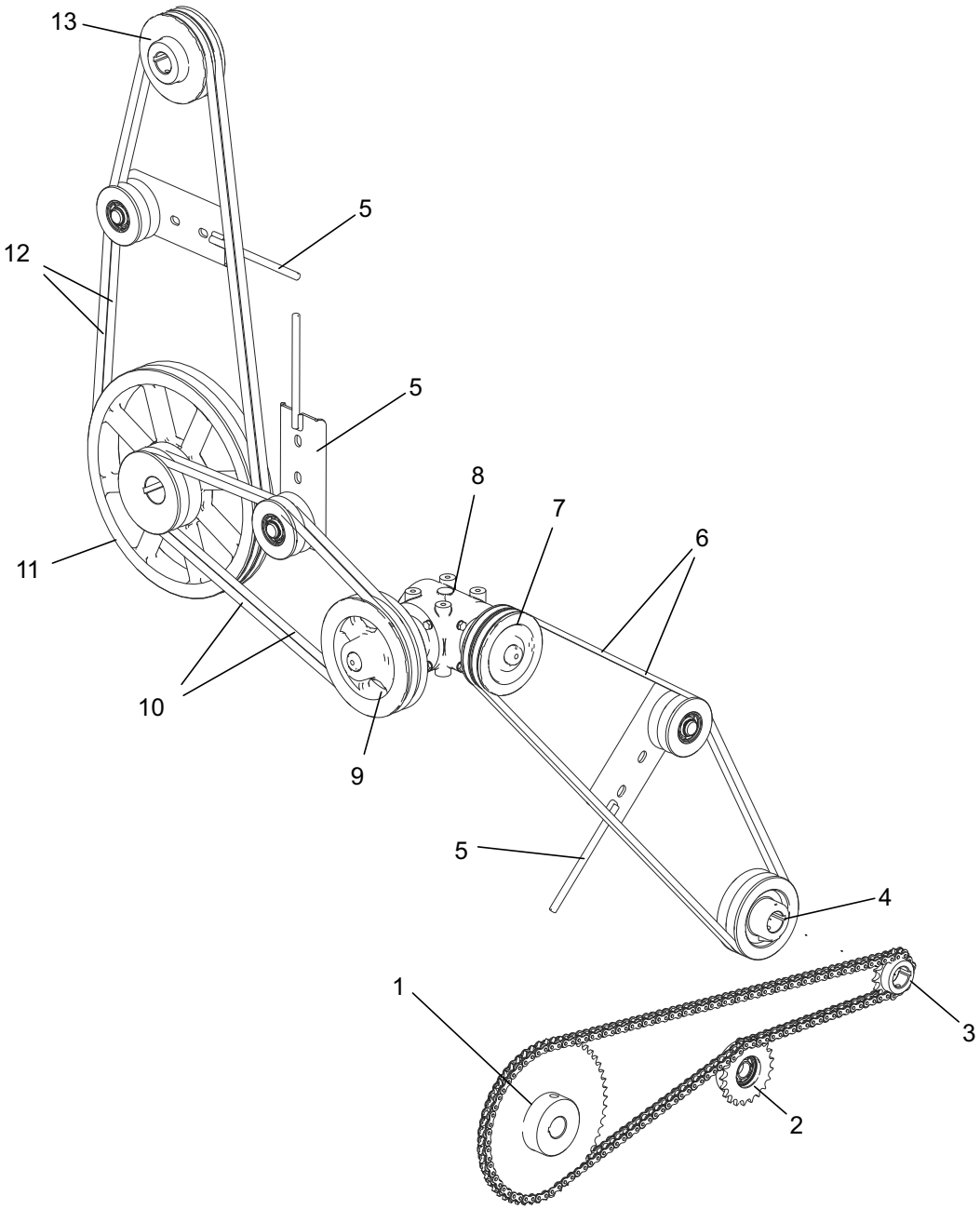
13
5
12
5
8
7
6
11
10
9
5
4
1
3
2

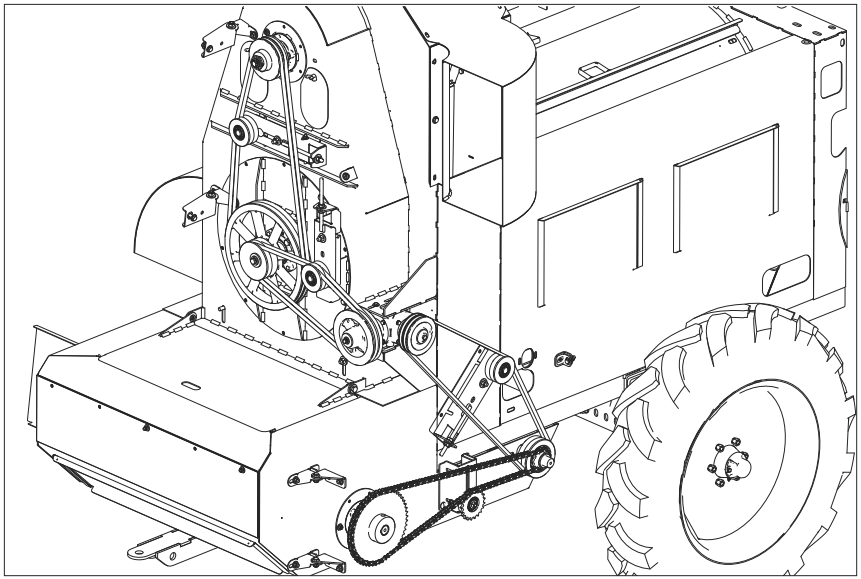

126.400-3		Transmissão - Cilindro Transmisión - Cilindro Cylinder - Transmission			**Nota:** aplicado nas versões feijão e milho **Nota:** para la versión fríjol y maíz **Note:** for versions bean and corn	
It.	**Código|Code**	**Descrição**	**Descripción**	**Description**	**Especificações / Espec. / Spec.**	**Qtd.**
1	018.832-3	Engrenagem	Engranaje	Gears	Engr. Aço 54Z 50/1 F35 CH5/16	1
2	105.533-2	Engrenagem esticador	Engranaje tensor	Tensioner Gear		1
3	013.952-6	Engrenagem	Engranaje	Gears	Engren. Aço 15Z 50/1 F35 CH5/16”	1
4	009.514-4	Polia Fundida	Polea Fundida	Cast Pulley	Polia Fund. 2Bx140 F35 CH5/16”	1
5	058.119-0	Esticador	Tensor	Tensioner	2 CANAL (B) C/ROSCA	3
6	024.011-9	Correia	Correa	Belt	Canal “V” B-84 Ref. Gates / Universal	2
7	029.685-0	Polia Fundida	Polea Fundida	Cast Pulley	2Bx140 F30 CH5/16”	1
8	X02B20002/1	Caixa de Transmissão	Caja de Cambios	Gearbox	Substituido por X02B20002/1	1
9	043.151-0	Polia Fundida	Polea Fundida	Cast Pulley	2Bx200 F30 CHV 5/16’’	1
10	018.081-9	Correia	Correa	Belt	Canal “V” B-58 Ref. Gates / Universal	2
11	018.975-8	Polia Fundida	Polea Fundida	Cast Pulley	2Bx390 x 2Bx140 F45 CH3/8” Conjugada	1
12	032.561-3	Correia	Correa	Belt	Canal “V” B-89 Ref. Gates / Universal	2
13	014.045-0	Polia Fundida	Polea Fundida	Cast Pulley	2Bx150 F35 CH5/16’’	1
14	053.048-3	Corrente	Cadena	Chain	ASA 50/1 5/8’’ x 2150mm	1

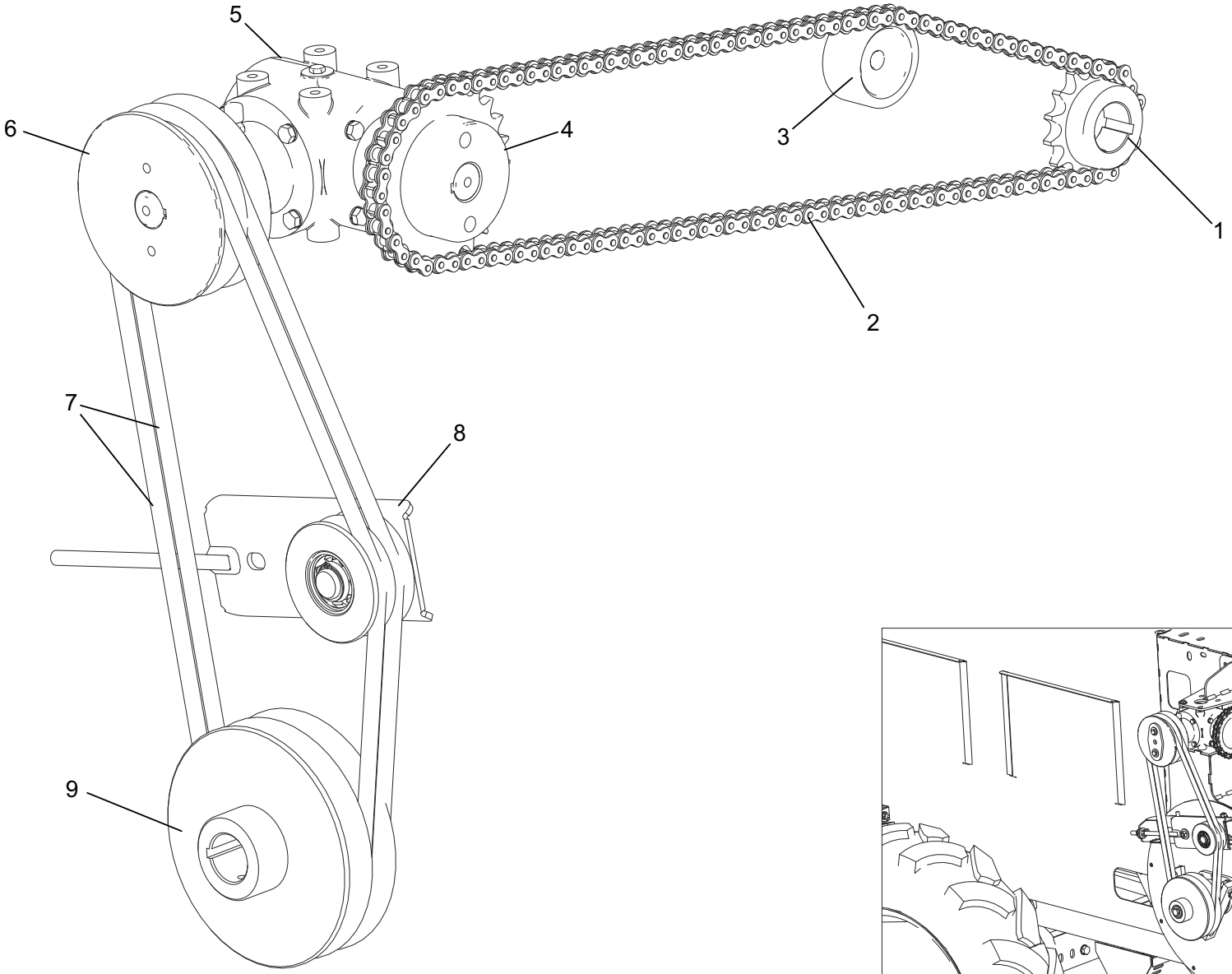
5
6
4
3
1
2
7
8
9

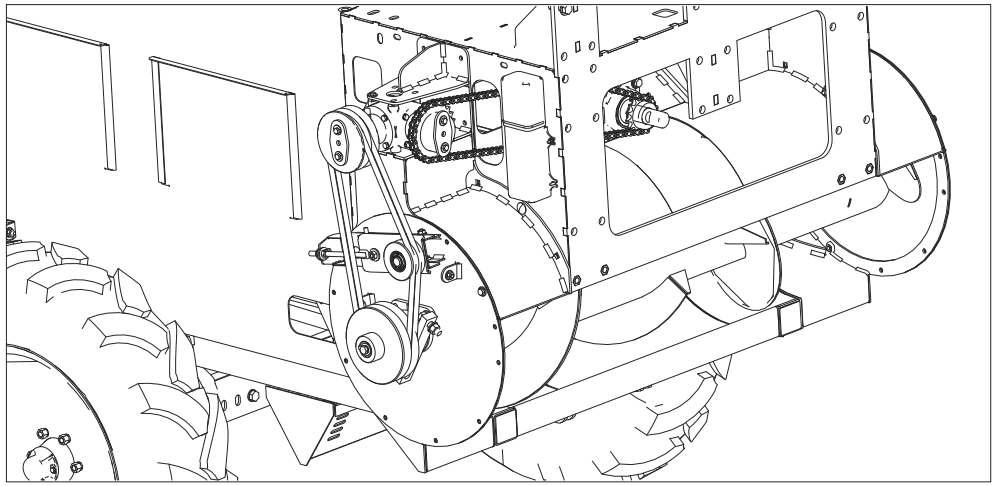

126.400-3				Transmissão - Rolo Transmisión - Rodillo Roller - Transmission		**Nota:** aplicado nas versões feijão / milho e amendoim **Nota:** para la versión fríjol / maíz y maní **Note:** for versions bean / corn and peanuts
It.	**Código|Code**	**Descrição**	**Descripción**	**Description**	**Especificações / Espec. / Spec.**	**Qtd.**
1	003.195-4	Engrenagem	Engranaje	Gears	Aco 15Z 60/1 F40 CH5/16	1
2	063.115-1	Corrente	Cadena	Chain	ASA 60/1 3/4'' x 1870mm	1
3	037.557-2	Tensor de Nylon	Tensor de Nylon	Nylon Tensioner		1
4	042.420-3	Engrenagem	Engranaje	Gears	Aco 24Z 60/1 F30 CH5/16 s/ Furo Trava	1
5	X02A20002/1	Caixa de Transmissão	Caja de Cambios	Gearbox	Substituido por X02A20002/1	1
6	057.037-0	Polia Fundida	Polea Fundida	Cast Pulley	2Cx160 F30 CH5/16"	1
7	005.718-4	Correia	Correa	Belt	Canal "V" C-60 Ref. Gates / Universal	2
8	058.119-0	Esticador	Tensor	Tensioner	2 CANAL (B) C/ROSCA	1
9	062.893-2	Polia Fundida	Polea Fundida	Cast Pulley	"2Cx220 F40 CH5/16"	1

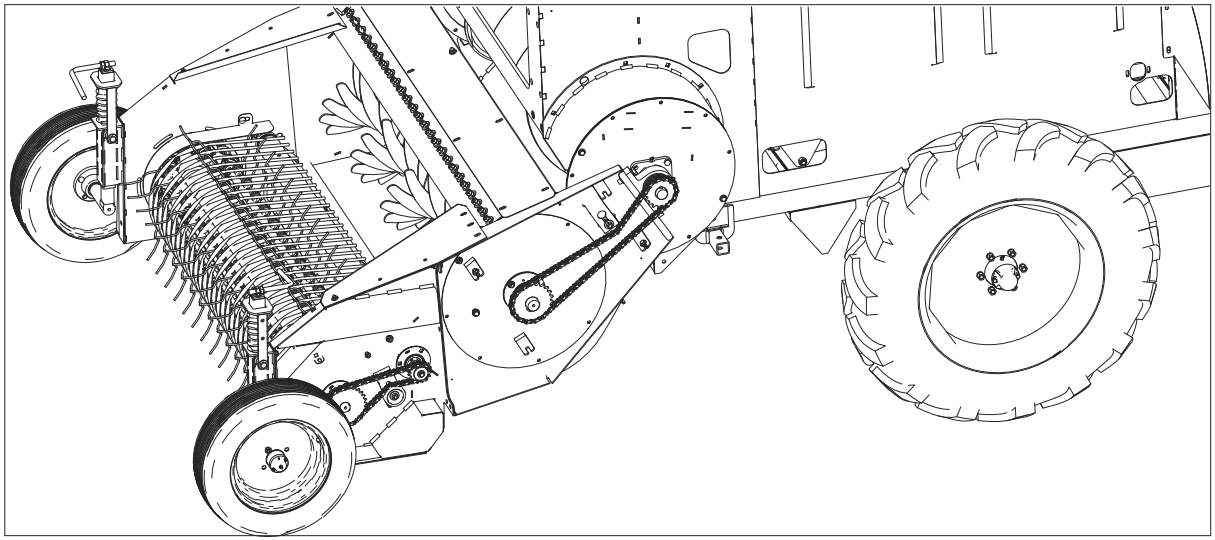

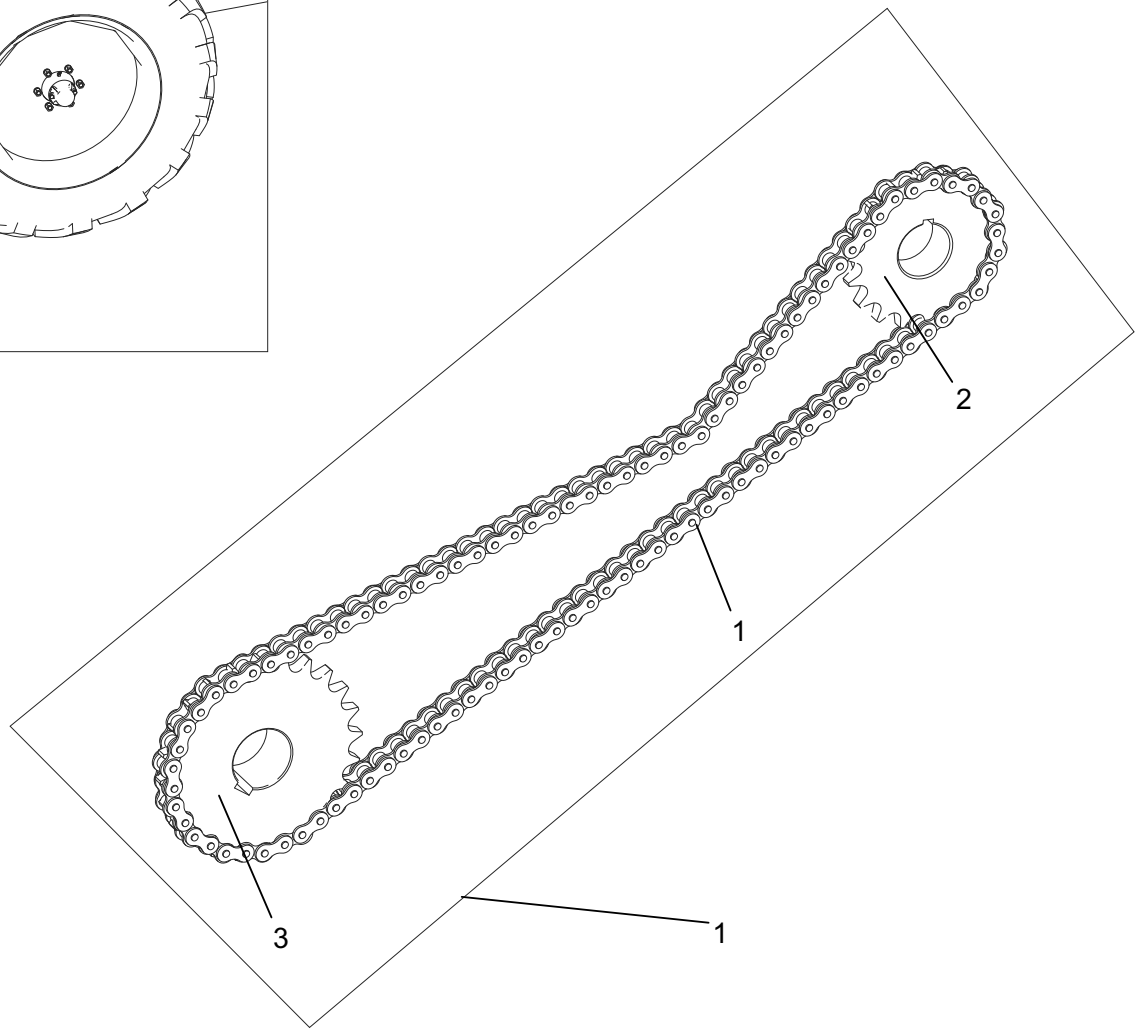

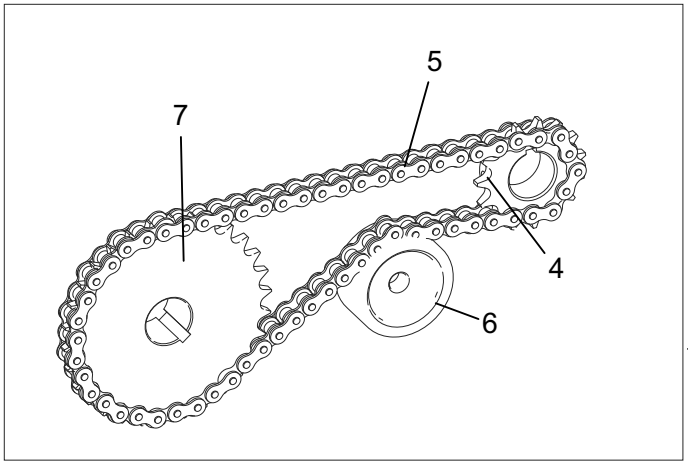

5

126.400-3	Transmissão Plataforma - Lado Esquerdo Transmisión Plataforma - Lado Izquierdo Transmission Platform /Left Side				**Nota:** aplicado na versão feijão **Nota:** para la versión fríjol **Note:** for version bean
It.	**Código|Code**	**Descrição**	**Descripción**	**Description**	**Especificações / Espec. / Spec.**	**Qtd.**
1	013.701-9	Corrente	Cadena	Chain	ASA 60/1 3/4'' x 1610mm	1
2	038.661-7	Engrenagem	Engranaje	Gears	Aço 18Z 60/1 D=40mm (DMPF)	1
3	071.683-8	Engrenagem	Engranaje	Gears	Aco 24Z 60/1 F45 CH14x9	1
4	013.952-6	Engrenagem	Engranaje	Gears	Aco 15Z 50/1 F35 CH5/16"	1
5	050.163-0	Corrente	Cadena	Chain	ASA 50/1 5/8" x 960mm	1
6	037.557-2	Tensor de Nylon	Tensor de Nylon	Nylon Tensioner		1
7	004.537-2	Engrenagem	Engranaje	Gears	Aco 30Z 50/1 F35 CH5/16	1

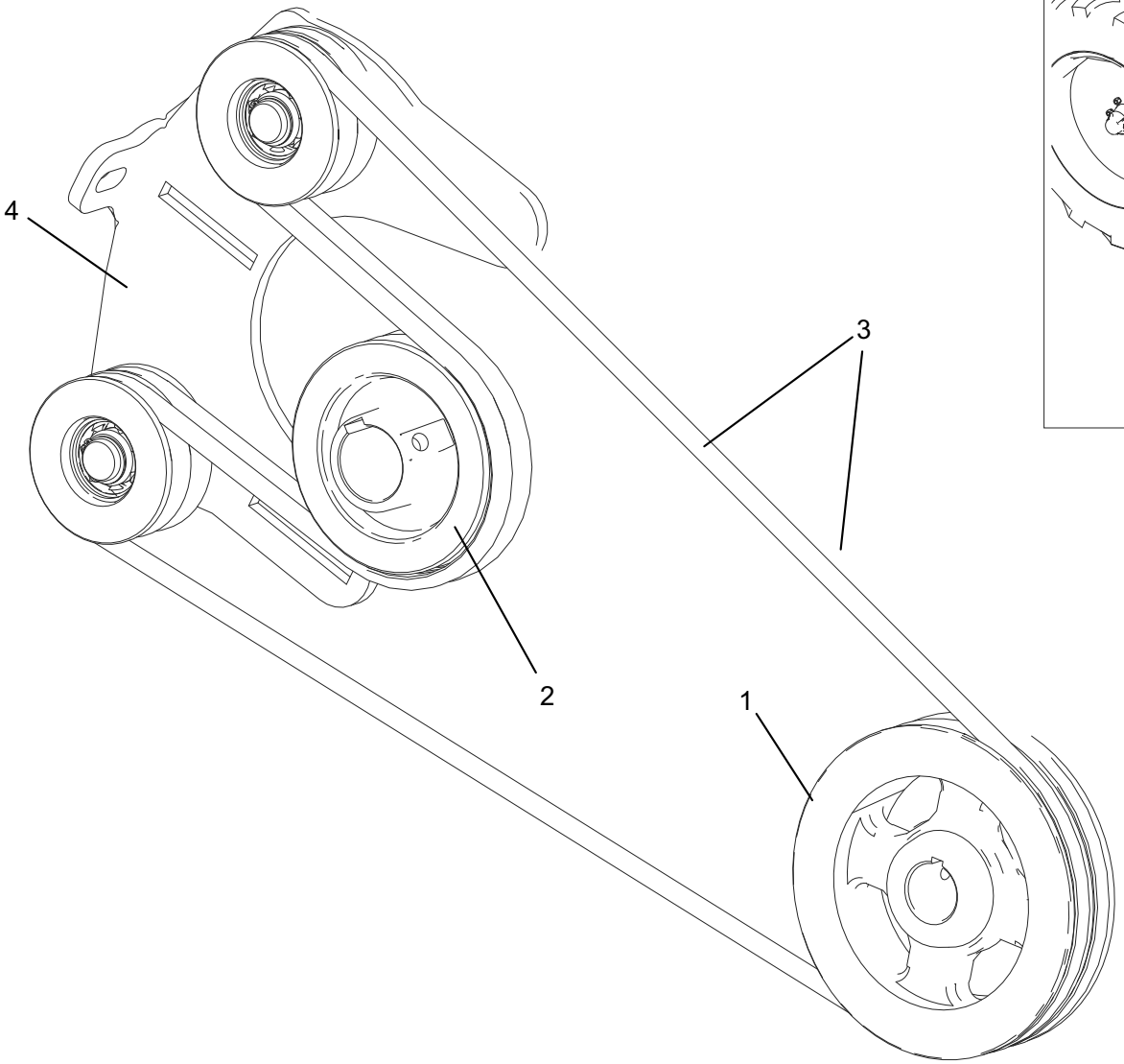
4
3
2
1

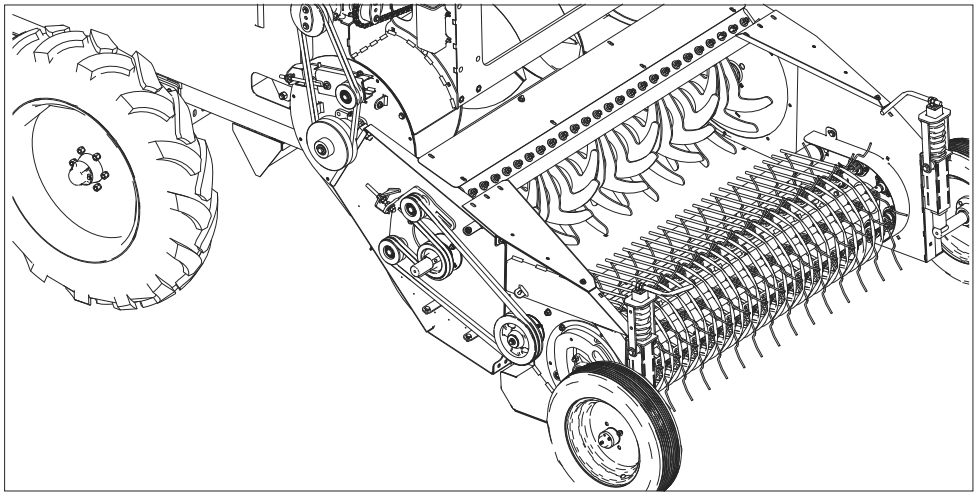

027.985-3	Transmissão Plataforma - Lado Direito Transmisión Plataforma - Lado Derecho Transmission Platform - Right Side			**Nota:** aplicado na versão feijão **Nota:** para la versión fríjol **Note:** for version bean	
It.	**Código|Code**	**Descrição**	**Descripción**	**Description**	**Especificações / Espec. / Spec.**	**Qtd.**
1	041.499-1	Polia Fundida	Polea Fundida	Cast Pulley	Polia Fund. 2Bx200 F35 CH5/16”	1
2	016.409-0	Polia Fundida	Polea Fundida	Cast Pulley	2Bx140 F45 CH14 X 9	1
3	053.656-3	Correia Canal	Correa Canal	Duct Belt	“V” BB-85 Ref. Gates / Universal	4
4	059.773-5	Esticador	Tensor	Tensioner		1

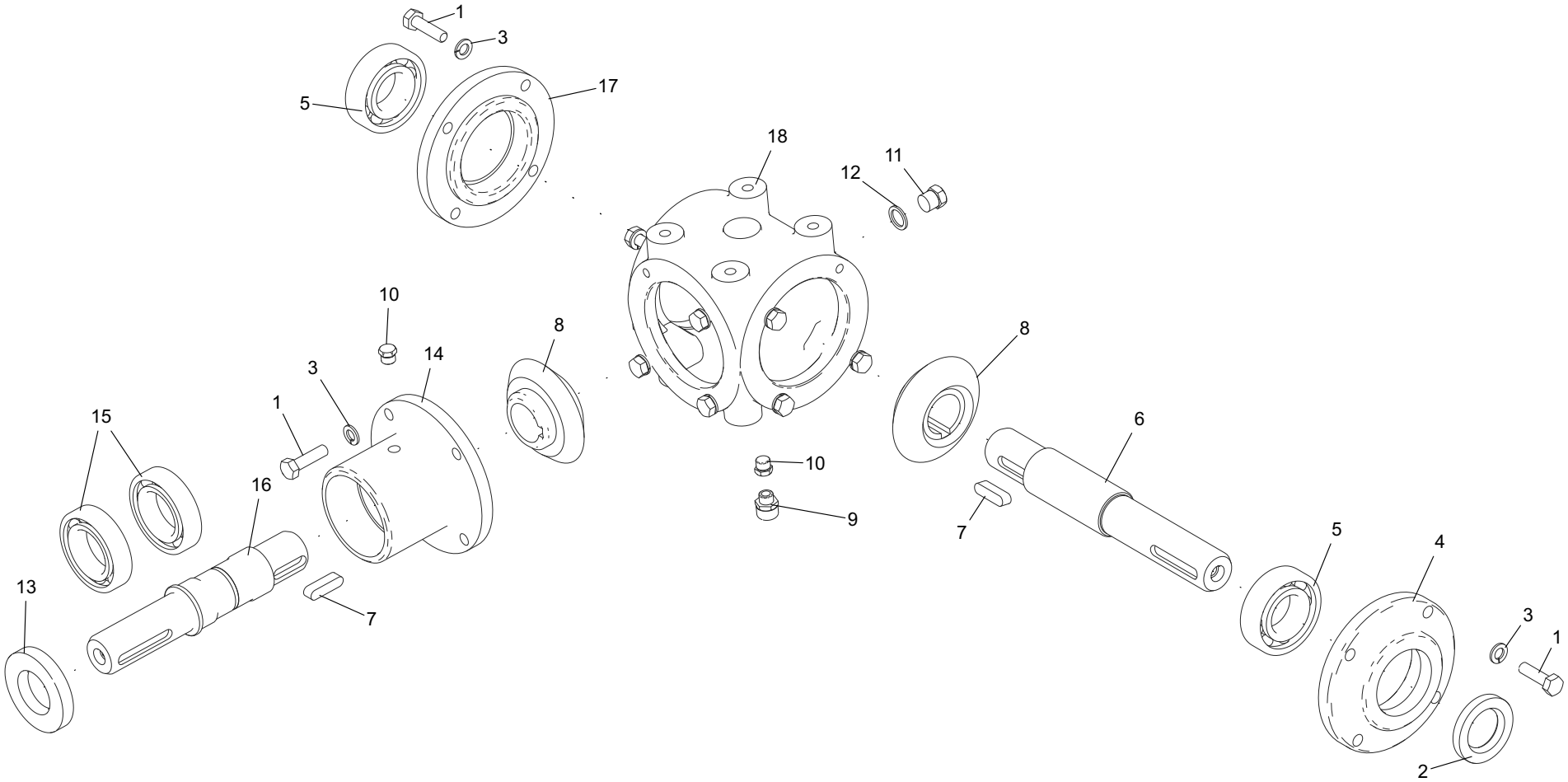
1
3
17
5
18
11
12
10
8
14
3
1
15
16
13
7
8
6
10
9
7
5
4
3
1
2

X02B20002/1						
			Caixa de Transmissão **Caja de Cambios** **Gear Box**		**Nota:** aplicado nas versões feijão / milho e amendoim **Nota:** para la versión fríjol / maíz y maní **Note:** for versions bean / corn and peanuts	
It.	**Código|Code**	**Descrição**	**Descripción**	**Description**	**Especificações / Espec. / Spec.**	**Qtd.**
1	002.821-0	Parafuso Sextavado	Tornillo Hexagonal	Hex Bolt	M8 x 30 x P. 1,25 MA Zincado	8
2	045.759-5	Retentor	Retén	Retainer	d30 x D50 x E11 (Arca 5189)	1
3	063.495-4	Arruela Pressão	Arandela Presión	Spring Washer	5/16” Zincada	8
4	XT0002	Tampa Curta	Tapa Corta	Short Cover		1
5	042.205-1	Rolamento	Rodamiento	Bearing	Esfera 6206 ZZ (2° Linha)	2
6	XEL0005	Eixo liso	Eje liso	Flat Axle		1
7	066.570-1	Chaveta	Chaveta	Sunk Key	5/16” x 30mm	1
8	XZ15F001	Engrenagem	Engranaje	Gears	Z15 M4,75	2
9	027.473-4	Respiro de Óleo	Respiradero de Aceite	Oil Breather	Rosca 1/8 npt (4302)	1
10	030.779-5	Bujão	Tapón	Plug	1/8” NPT 5700200	2
11	015.957-7	Bujão	Tapón	Plug	1/4” BSP19 FPP	1
12	023.059-0	Arruela Lisa Alumínio	Arandela Lisa Aluminio	Aluminium Flat Washer	De:18 x Di:13 x Esp: 1,5mm	1
13	063.303-0	Retentor	Retén	Retainer	30x62x10 NBR (Arca 5448)	1
14	XT0001	Tampa Longa	Tapa Larga	Long Cover		1
15	022.100-3	Rolamento	Rodamiento	Bearing	Esfera 6007 Z (2ª Linha)	2
16	XEL0003	Eixo curto	Eje corto	Short Axle		1
17	XT0025	Tampa Cega	Tapa Ciega	Cover		1
18	X03001	Carcaça 3 saidas	Revestimiento 3 salidas	Housing		1

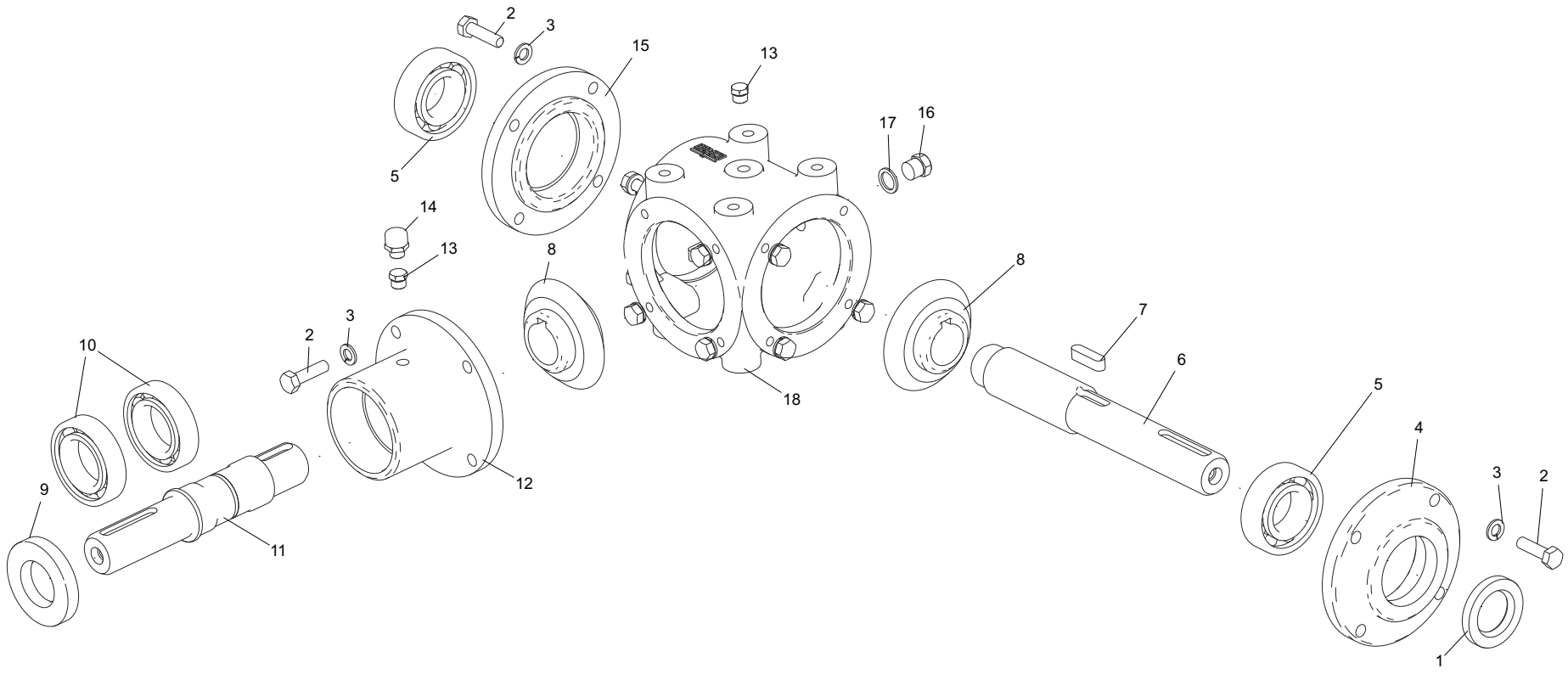
2
3
15
13
17
16
5
14
13
8
8
7
6
10
2
3
18
5
4
3
2
9
12
11
1

X02A20002/1			Caixa de Transmissão Caja de Cambios Gear Box		**Nota:** aplicado nas versões feijão / milho e amendoim **Nota:** para la versión fríjol / maíz y maní **Note:** for versions bean / corn and peanuts	
It.	**Código|Code**	**Descrição**	**Descripción**	**Description**	**Especificações / Espec. / Spec.**	**Qtd.**
1	045.759-5	Retentor	Retén	Retainer	d30 x D50 x E11 (Arca 5189)	1
2	002.821-0	Parafuso Sextavado	Tornillo Hexagonal	Hex Bolt	M8 x 30 x P. 1,25 MA Zincado	8
3	063.495-4	Arruela Pressão	Arandela Presión	Spring Washer	5/16” Zincada	8
4	XT0002	Tampa Curta	Tapa Corta	Short Cover		1
5	042.205-1	Rolamento	Rodamiento	Bearing	Esfera 6206 ZZ (2° Linha)	2
6	XEL0005	Eixo liso	Eje liso	Flat Axle		1
7	066.570-1	Chaveta	Chaveta	Sunk Key	5/16” x 30mm	1
8	XZ15F001	Engrenagem	Engranaje	Gears	Z15 M4,75	2
9	063.303-0	Retentor	Retén	Retainer	30x62x10 NBR (Arca 5448)	1
10	022.100-3	Rolamento	Rodamiento	Bearing	Esfera 6007 Z (2ª Linha)	2
11	XEL0003	Eixo curto	Eje corto	Short Axle		1
12	XT0001	Tampa Longa	Tapa Larga	Long Cover		1
13	030.779-5	Bujão	Tapón	Plug	1/8” NPT 5700200	2
14	027.473-4	Respiro de Óleo	Respiradero de Aceite	Oil Breather	Rosca 1/8 npt (4302)	1
15	XT0025	Tampa Cega	Tapa Ciega	Cover		1
16	015.957-7	Bujão	Tapón	Plug	1/4” BSP19 FPP	1
17	023.059-0	Arruela Lisa Alumínio	Arandela Lisa Aluminio	Aluminium Flat Washer	De:18 x Di:13 x Esp: 1,5mm	1
18	X03001	Carcaça 3 saidas	Revestimiento 3 salidas	Three-way out case		1

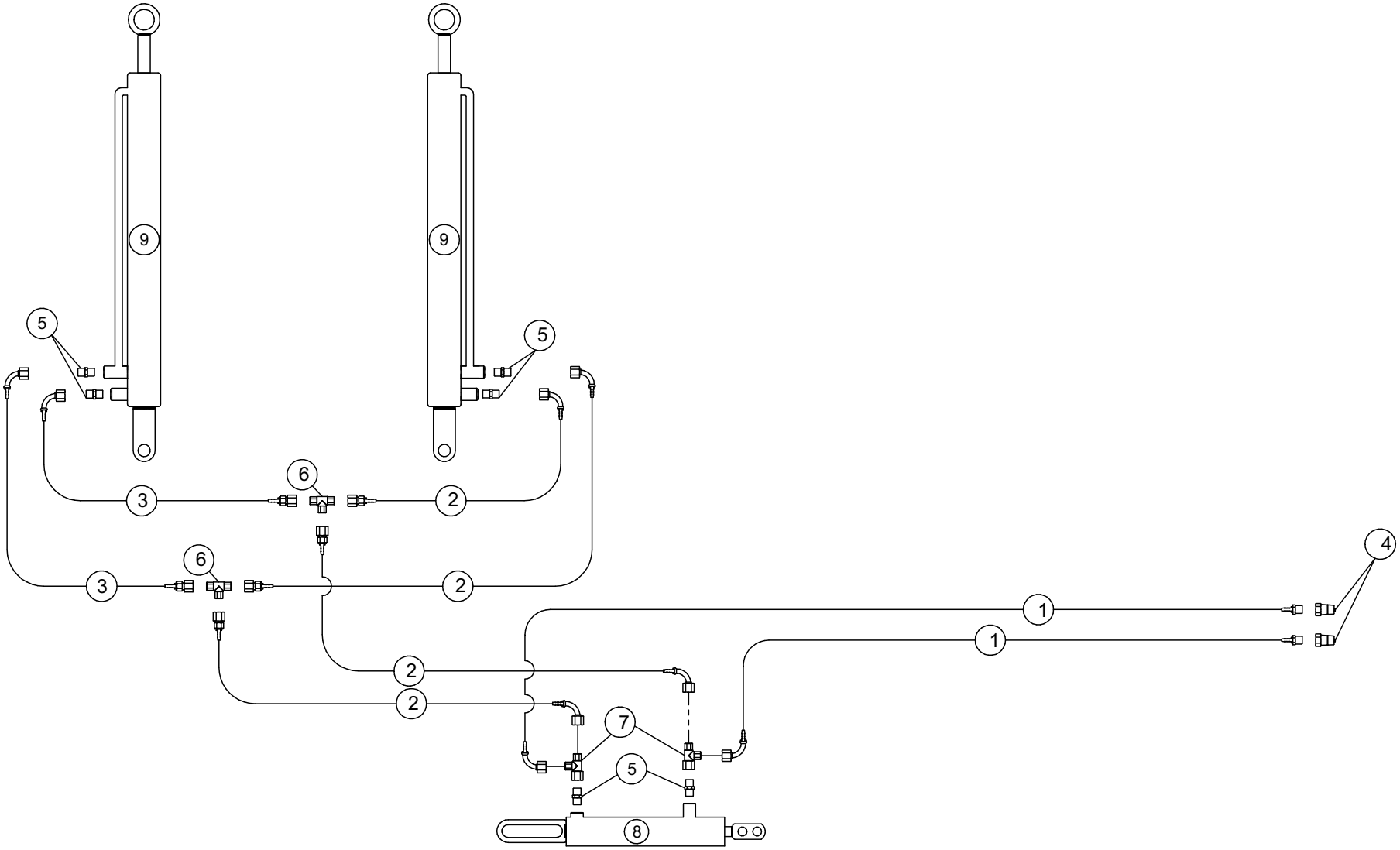
9
9
5
5
6
3
2
6
3
2
4
1
1
2
2
7
5
8

063.644-9				Conjunto Hidráulico Conjunto Hidráulico Hydraulic Unit		**Nota:** aplicado na versão feijão **Nota:** para la versión fríjol **Note:** for version bean
It.	**Código|Code**	**Descrição**	**Descripción**	**Description**	**Especificações / Espec. / Spec.**	**Qtd.**
1	144.386-8	Mangueira Hidráulica	Manguera Hidráulica	Hydraulic Hose	3/8” FGC90 DKO M18 x MF-1/2NPT - 6500 mm	2
2	129.436-8	Mangueira Hidráulica	Manguera Hidráulica	Hydraulic Hose	3/8” FGC90 DKO M-18 X FGR DKO M-18 - 2400 mm	4
3	132.346-0	Mangueira Hidráulica	Manguera Hidráulica	Hydraulic Hose	3/8” FGC90 DKO M-18 X FGR DKO M-18 - 1800 mm	2
4	011.187-1	Engate Rápido	Enganche Rápido	Quick Coupling	1/2” NPT	2
5	121.869-3	Terminal Adaptador	Conector Adaptador	Adaptor Fitting	MF 3/4”UNF 0-Ring x M18x1,5xTB12	6
6	119.239-0	Terminal Tee	Conector en T	Tee Conector	DKO M18x1,5xTB12 -MF Lat. x MF Centro x MF Lat.	2
7	121.868-0	Terminal Tee	Conector en T	Tee Conector	DKO M18x1,5xTB12 MF Lat. x MF Centro x FG Lat.	2
8	036.424-6	Cilindro Hidráulico	Cilindro Hidráulico	Hydraulic Cylinder	2” x 1’’ x 225mm	1
9	144.219-1	Cilindro Hidráulico	Cilindro Hidráulico	Hydraulic Cylinder	2.1/2” x 1.1/4’’ x 600mm	2

Nota: Este catálogo destina-se a 3 modelos diferentes para colheita.
- página de 08 a 75 - versão completa para recolhimento de feijão
- página de 78 a 115 - versão para colheita de milho
- página de 118 a 145 - versão para recolhimento de amendoim

Nota: Este catálogo destina-se a 3 modelos diferentes para colheita.
- página de 08 a 75 - versão completa para recolhimento de feijão
- página de 78 a 115 - versão para colheita de milho
- página de 118 a 145 - versão para recolhimento de amendoim

Nota: Este catálogo destina-se a 3 modelos diferentes para colheita.
- página de 08 a 75 - versão completa para recolhimento de feijão
- página de 78 a 115 - versão para colheita de milho
- página de 118 a 145 - versão para recolhimento de amendoim

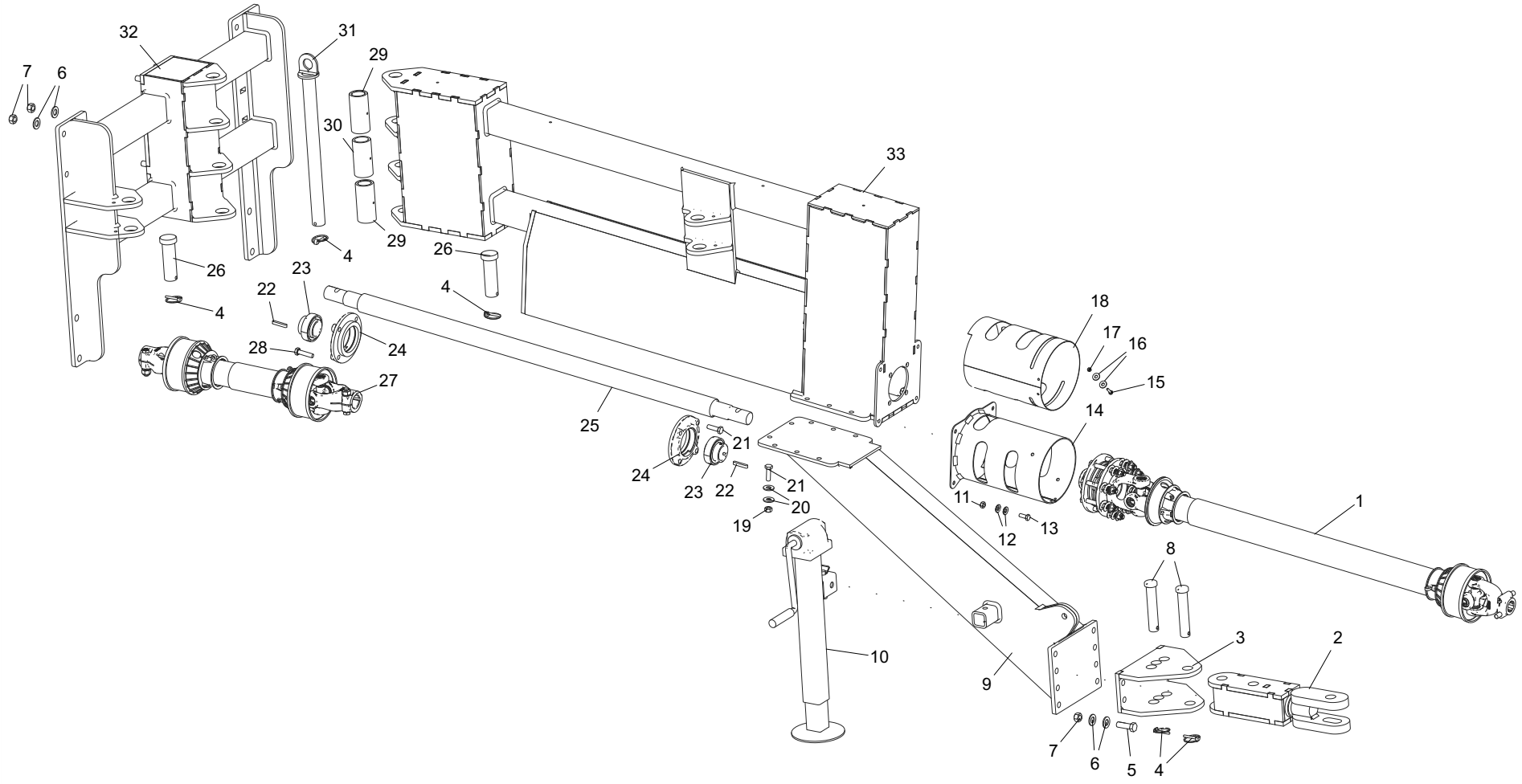
32
31
29
7
6
30
33
29
26
4
26
23
22
4
4
28
24
27
25
21
24
23
22
21
20
19
18
17
16
15
14
11
12
13
1
8
10
3
2
9
7
6
5
4

108.101-9		Cabeçalho - Milho Cabezal - Maíz Corn - Header			**Nota:** aplicado na versão milho e amendoim **Nota:** para la versión maíz y maní **Note:** for versions corn and peanuts	
It.	**Código|Code**	**Descrição**	**Descripción**	**Description**	**Especificações / Espec. / Spec.**	**Qtd.**
1	CC5037/1PE	Cardan	Cardán	Cardan	Completo c/ Proteção	1
2	016.025-3	Engate	Enganche	Coupling		1
3	123.846-6	Suporte fixo articulação	Soporte rígido articulación	Joint's rigid support		1
4	048.987-1	Pino Argola	Pasador anilla	Pin ring	1/4" (cod. Usinil 05503161)	5
5	007.240-4	Parafuso Sextavado	Tornillo Hexagonal	Hexagon head screw	M16 x 50mm x P. 2,0 MA Zincado	4
6	043.060-6	Arruela Lisa	Arandela Lisa	Plain gasket	5/8" Esp. 3,00mm Zincada	28
7	038.465-0	Porca Sextavado	Tuerca Hexagonal	Hexagon nut	Alt. 12,57 à 13,00mm P. 2,0mm M16 MA Zincada	28
8	120.676-0	Pino Liso	Pasador anilla	Smooth pin	28.5 X 155mm	2
9	060.889-7	Estrutura inferio	Estructura inferior	Lower frame		1
10	016.585-8	Pe Descanso Agricola	Pie descanso Agrícola	Agricultural footrest	Fech. 480mm Curso 350	1
11	062.444-1	Porca Sextavado	Tuerca Hexagonal	Hexagon nut	Alt. 7,64 à 8,00mm P. 1,50mm M10 MA Zincada	4
12	060.791-7	Arruela Lisa	Arandela Lisa	Plain gasket	7/16" Esp. 3,00mm Zincada	8
13	065.794-0	Parafuso Sextavado	Tornillo Hexagonal	Hexagon head screw	M10 x 25mm P=1,5 MA Zincado	4
14	050.689-9	Capa proteção	Tapa protección	Cover cap		2
15	032.402-4	Parafuso Sextavado	Tornillo Hexagonal	Hexagon head screw	M6 x 25mm P.1,00 MA Zincado	4
16	028.057-4	Arruela Lisa	Arandela Lisa	Plain gasket	5/16" Esp. 2,00mm Zincada	2
17	119.710-6	Porca Sextavado	Tuerca Hexagonal	Hexagon nut	M6 MA Zincada	1
18	057.097-8	Chapa Envolvente	Placa del entorno	Cover plate	#16FF x 300 x 670 mm	1
19	006.249-0	Porca Sextavada	Tuerca Hexagonal	Hexagon nut	Alt. 9,64 à 10,00mm P. 1,75mm M12 MA Zincada	8
20	047.304-5	Arruela Lisa	Arandela Lisa	Plain gasket	1/2" Esp. 3,00mm Zincada	16
21	008.087-3	Parafuso Sextavado	Tornillo Hexagonal	Hexagon head screw	M12 x 40mm P. 1,75mm MA Zincado	12
22	044.076-9	Chaveta	Chaveta	Gib (or pin)	BAR.QUAD. 5/16" x 50mm	2
23	062.100-2	Rolamento	Rodamiento	Bearing	d=45 mm.FA170 AS2/V UC 209	2
24	033.942-6	Mancal	Cojinete	Bearing support	Cod. BRM (RFC B-27276 45) RFC 45mm - Redondo	2
25	042.732-1	Semi Eixo	Semi Eje	Sideshaft (or Axle-shaft)	RED.TREF. 2.1/4'' x 1510mm	1
26	018.899-6	Pino Pistao Hidraulico	Pasador Pistón Hidráulico	Hydraulic piston pin	RED. LAM. 2'' x 135mm	2
27	CC5034/7P	Cardan	Cardán	Cardan		1
28	010.282-2	Parafuso Sextavado	Tornillo Hexagonal	Hexagon head screw	M12 x 50 x P. 1,75mm MA Zincado	4
29	021.282-6	Bucha Superior/Inferior	Buje Superior/Inferior	Upper/lower bushing (or sleeve)	TUB. ST 56 x 40 x 119,5 mm	2
30	026.266-3	Bucha Intermediaria	Buje Intermedio	Intermediary bushing (or sleeve)	TUB. STD 56 x 40 x 112,5mm	1
31	002.300-0	Pino articulação	Pasador articulación	Articulated pin		1
32	050.641-1	Estrutura acoplamento	Estructura acoplamiento	Coupling frame		1
33	049.201-1	Estrutura superior	Estructura superior	Upper frame		1

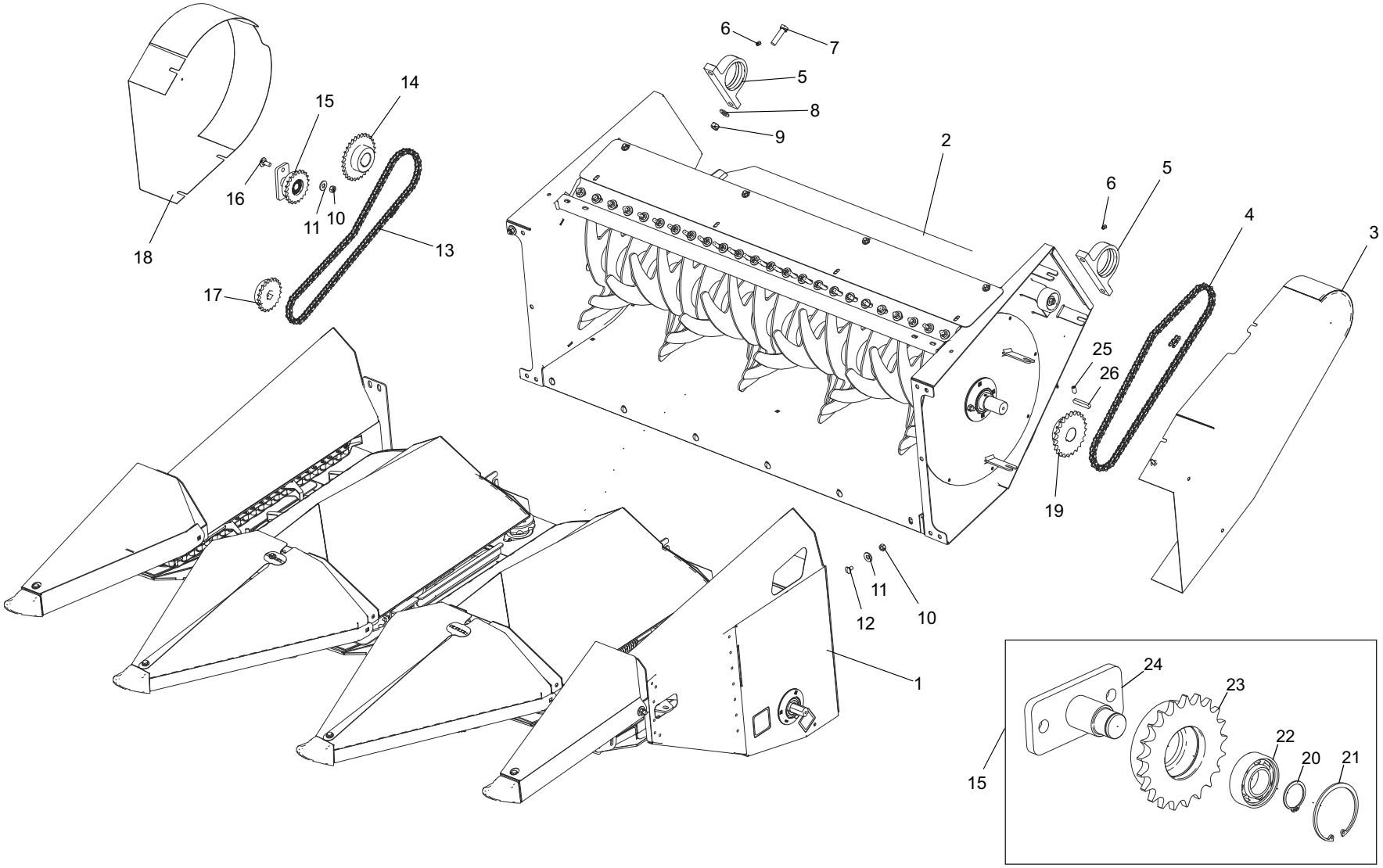
6
7
5
8
9
2
14
15
16
11
10
13
18
17
6
5
4
3
25
26
19
11
12
10
1
24
23
22
20
21
15

104.223-5		Plataforma Colhedora de Milho Plataforma Cosechadora de Maíz Corn Pickup Platform			**Nota:** aplicado na versão milho **Nota:** para la versión maíz **Note:** for version corn	
It.	**Código|Code**	**Descrição**	**Descripción**	**Description**	**Especificações / Espec. / Spec.**	**Qtd.**
1	104.219-2	Plataforma milho	Plataforma maíz	Corns' frame		1
2	030.738-3	Estrutura esteira	Estructura cinta	Conveyor frame		1
3	038.972-1	Proteção esquerda	Protección izquierda	Left cover		1
4	044.453-0	Corrente	Cadena	Belt	RC 60/1 R ASA	1
5	005.329-0	Mancal Fundida	Cojinete Fundido	Cast bearing	207 - 220 x 38 x 120 mm.	2
6	101.382-5	Graxeira	Engrasadora	Grease filling	Rosca BSP 28 FPP 1/8"	2
7	127.160-0	Parafuso Sextavado	Tornillo Hexagonal	Hexagon head screw	M16 x 60 mm P=2,0 MA Zincado	4
8	043.060-6	Arruela Lisa	Arandela Lisa	Plain gasket	5/8" Esp. 3,00mm Zincada	4
9	038.465-0	Porca Sextavado	Tuerca Hexagonal	Hexagon nut	Alt. 12,57 à 13,00mm P. 2,0mm M16 MA Zincada	4
10	006.249-0	Porca Sextavada	Tuerca Hexagonal	Hexagon nut	Alt. 9,64 à 10,00mm P. 1,75mm M12 MA Zincada	10
11	047.304-5	Arruela Lisa	Arandela Lisa	Plain gasket	1/2" Esp. 3,00mm Zincada	10
12	058.022-4	Parafuso Francês	Tornillo Carrocero	Carriage bolt with hex nut	M10 x 20mm P. 1,50mm MA Zincado	4
13	016.881-0	Corrente	Cadena	Belt	RC 50/1 R ASA	1
14	070.189-6	Engrenagem	Engranaje	Gear	Engren. Aco 30Z 50/1 F45 CH14x9	1
15	118.663-8	Esticador corrente	Tensor cadena	Timing belt tensioner	completo	1
16	023.530-5	Parafuso Francês	Tornillo Carrocero	Carriage bolt with hex nut	M12 x 30 x P. 1,75mm MA Zincado	2
17	022.211-7	Engrenagem	Engranaje	Gear	Engr. Aco 21Z 50/1 Furo Sext. 1.1/8"	1
18	018.211-8	Tampa deireita	Tapa derecha	Right cover		1
19	071.683-8	Engrenagem	Engranaje	Gear	Engr. Aço 24Z 60/1 F45 CH 14x9	1
20	059.348-8	Anel Trava Interno	Anilla seguridad interna	Inner ring locker	MKI-52mm	1
21	049.112-4	Anel Trava Externo	Anilla seguridad externa	Outer ring locker	MKE-25mm	1
22	002.770-3	Rolamento Esfera	Rodamiento Esférico	Bearing	d=25mm 6205 ZZ	1
23	015.719-5	Engrenagem	Engranaje	Gear	Engr. Aço 21Z 50/1	1
24	118.662-4	Esticador	Tensor	Tensioner		1
25	033.432-4	Parafuso Allen	Tornillo Allen	Allen screw	1/2" x 1" 13 FPP UNC s/ Cabeça PR	1
26	039.212-2	Chaveta	Chaveta	Gib (or pin)	14 x 9 x 70mm	1

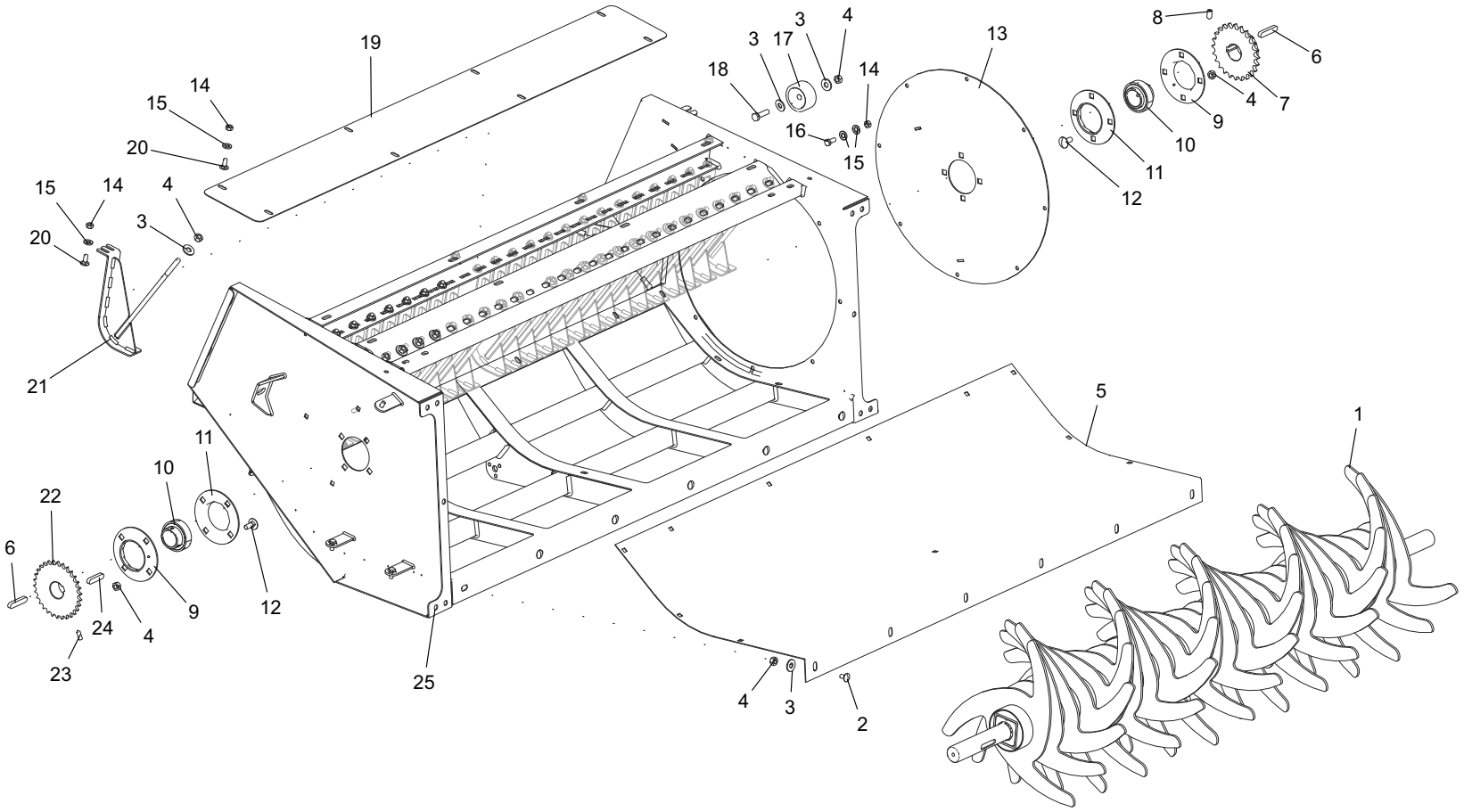
19
14
15
20
15
14
4
3
20
21
3
17
3
4
18
14
16
15
13
8
6
4
7
9
10
11
12
5
1
11
10
22
6
9
12
24
4
23
25
4
3
2

030.738-3		Plataforma Colhedora de Milho Plataforma Cosechadora de Maíz Corn Pickup Platform			**Nota:** aplicado na versão milho **Nota:** para la versión maíz **Note:** for version corn	
It.	**Código|Code**	**Descrição**	**Descripción**	**Description**	**Especificações / Espec. / Spec.**	**Qtd.**
1	040.526-8	Rolo direcinador ramas	Rodillo transportador ramas	Ramah's guide roll		1
2	058.022-4	Paraf. Francês	Tornillo Carrocero	Carriage bolt with hex nut	M10 x 20mm P. 1,50mm MA Zincado	16
3	047.304-5	Arruela Lisa	Arandela Lisa	Plain gasket	1/2" Esp. 3,00mm Zincada	62
4	006.249-0	Porca Sextavada	Tuerca Hexagonal	Hexagon nut	Alt. 9,64 à 10,00mm P. 1,75mm M12 MA Zincada	61
5	060.773-5	Chapa Peneira Lisa	Placa Criba Lisa	Plain sieve plate	#14FQ x 1640 x 860 mm	1
6	039.212-2	Chaveta	Chaveta	Gib (or pin)	RET. 14x9 x 70mm	2
7	071.683-8	Engrenagem	Engranaje	Gear	Engr. Aço 24Z 60/1 F45 CH 14x9	1
8	033.432-4	Parafuso Allen	Tornillo Allen	Allen screw	1/2" x 1" 13 FPP UNC s/ Cabeça PR	1
9	125.510-7	Mancal Aço Estampado	Cojinete Acero Estampado	Stamped stell bearing	45mm - c/ Graxeira PF209 - 04 Furos	2
10	062.100-2	Rolamento	Rodamiento	Bearing	d=45 mm. UC 209 - GYE45KRRB FA170 AS2/V	2
11	125.509-5	Mancal Aço Estampado	Cojinete Acero Estampado	Stamped stell bearing	45mm - s/ Graxeira PF209 - 04 Furos	2
12	023.530-5	Parafuso Francês	Tornillo Carrocero	Carriage bolt with hex nut	M12 x 30 x P. 1,75mm MA Zincado	8
13	053.731-1	Tampa lateral	Tapa lateral	Lateral cover		1
14	062.444-1	Porca Sextavada	Tuerca Hexagonal	Hexagon nut	Alt. 7,64 à 8,00mm P. 1,50mm M10 MA Zincada	64
15	060.791-7	Arruela Lisa	Arandela Lisa	Plain gasket	7/16" Esp. 3,00mm Zincada	70
16	065.794-0	Parafuso Sextavado	Tornillo Hexagonal	Hexagon head screw	M10 x 25mm P=1,5 MA Zincado	8
17	037.557-2	Tensor de Nylon	Tensor de Nylon	Nylon tensioner		1
18	067.181-4	Parafuso Sextavado	Tornillo Hexagonal	Hexagon head screw	M12 x 45mm P=1,75 MA Zincado	1
19	018.256-4	Chapa Tampa Protecao	Placa Tapa Protección	Protection cover plate	#14FQ x 200 x 1700 mm	1
20	009.713-1	Parafuso Francês	Tornillo Carrocero	Carriage bolt with hex nut	M10 x 25mm P. 1,50mm MA Zincado	54
21	057.637-3	Limpador rolo junta	Limpiador rodillo articulación	Roll cleaner		23
22	070.189-6	Engrenagem	Engranaje	Gear	Engren. Aco 30Z 50/1 F45 CH14x9	1
23	053.537-2	Parafuso Allen	Tornillo Allen	Allen screw	3/8" x 1" 16 FPP UNC s/ Cabeça PR	1
24	011.813-3	Chaveta	Chaveta	Gib (or pin)	RET. 14x9 x 60mm	1
25	044.355-2	Estrutura esteira	Estructura Cinta	Conveyor frame		1

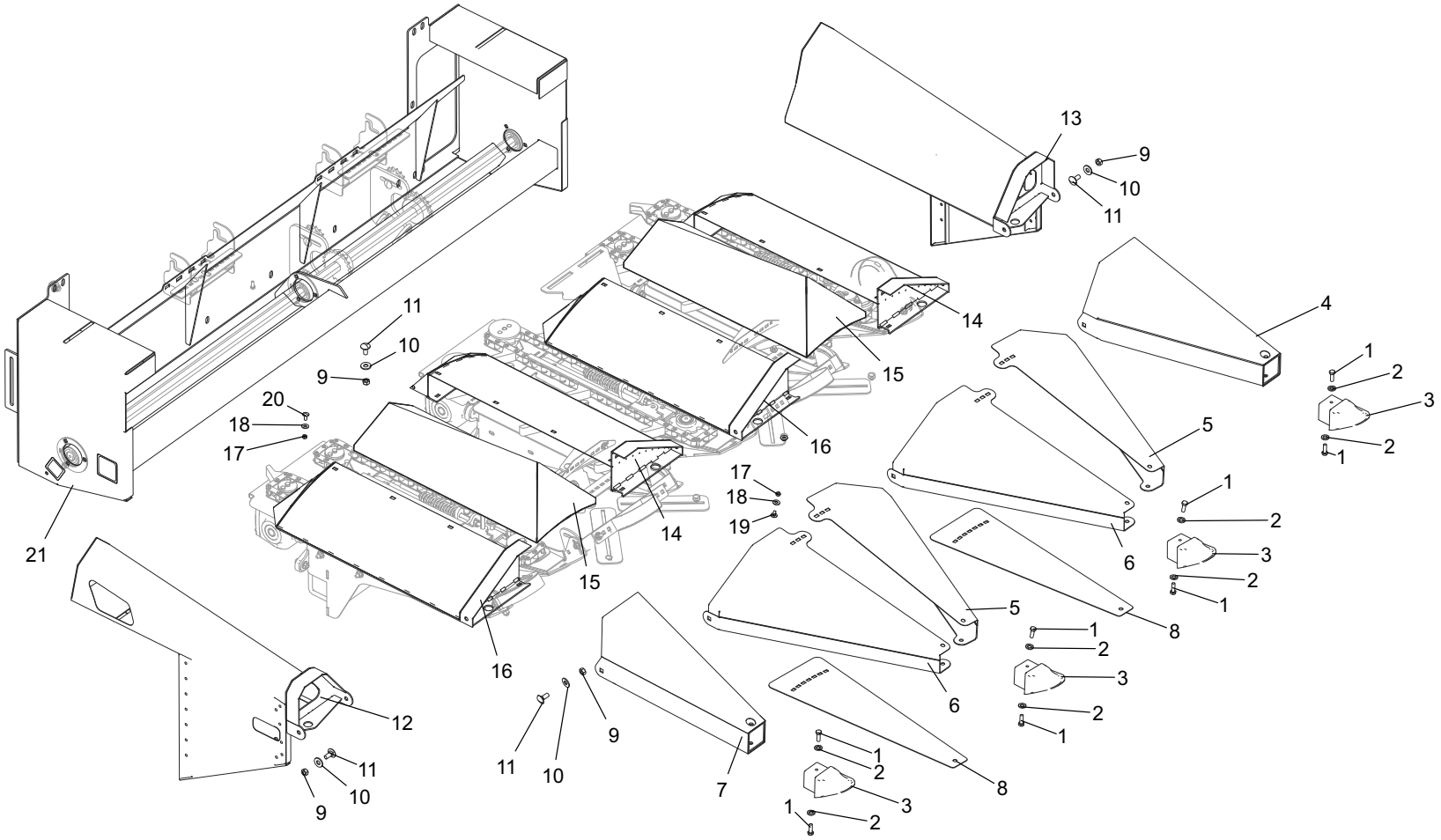
13
9
10
11
4
1
2
3
2
1
5
1
2
3
2
1
6
8
1
2
3
2
1
5
6
8
1
2
3
1
2
11
10
9
20
18
17
21
14
15
16
17
18
19
14
15
16
12
11
10
9
7
11
10
9

104.223-5		Plataforma Colhedora de Milho Plataforma Cosechadora de Maíz Corn Pickup Platform			**Nota:** aplicado na versão milho **Nota:** para la versión maíz **Note:** for version corn	
It.	**Código|Code**	**Descrição**	**Descripción**	**Description**	**Especificações / Espec. / Spec.**	**Qtd.**
1	069.110-1	Parafuso Sextavado	Tornillo Hexagonal	Hexagon head screw	M10 x 30mm P. 1,75mm MA Zincado	8
2	060.791-7	Arruela Lisa	Arandela Lisa	Plain gasket	7/16” Esp. 3,00mm Zincada	8
3	006.464-2	Bico Fundido	Boquilla fundida	Cast nozzle	Carenagem Milho	4
4	104.216-1	Bico esquerdo	Boquilla izquierda	Left nozzle		1
5	035.919-0	Carenagem central esquerda	Carenado central izquierdo	Central left cowl		2
6	017.917-1	Carenagem central direita	Carenado central derecho	Central right cowl		2
7	104.212-7	Bico direito	Boquilla derecha	Right nozzle		1
8	015.552-7	Chapa Regulagem	Placa Regulación	Calibration plate		2
9	006.249-0	Porca Sextavada	Tuerca Hexagonal	Hexagon nut	M12 MA Zincada	28
10	047.304-5	Arruela Lisa	Arandela Lisa	Plain gasket	1/2” Esp. 3,00mm Zincada	28
11	023.530-5	Parafuso Francês	Tornillo Carrocero	Carriage bolt with hex nut	M12 x 30 x P. 1,75mm MA Zincado	28
12	102.779-4	Carenagem direita	Carenado derecha	Right cowl		1
13	104.205-3	Carenagem esquerda	Carenado izquierdo	Left cowl		1
14	025.546-4	Carenagem esquerda plataforma	Carenado izquierdo plataforma	Left cowl plataform		2
15	101.556-7	Carenagem central	Carenado central	Central cowl		2
16	011.177-7	Carenagem direita plataforma	Carenado derecho plataforma	Right cowl plataform		2
17	011.269-5	Porca Sextavado	Tuerca Hexagonal	Hexagon nut	Alt. 6,14 à 6,5mm P. 1,25mm M8 MA Zincada	2
18	028.057-4	Arruela Lisa	Arandela Lisa	Plain gasket	5/16” Esp. 2,00mm Zincada	9
19	031.863-0	Parafuso Frances	Tornillo Carrocero	Carriage bolt with hex nut	M8 x 16 x P. 1,25 MA Zincado	3
20	005.323-9	Parafuso Francês	Tornillo Carrocero	Carriage bolt with hex nut	M8 x 20mm MA RI Dur. 8.8 Zincado	12
21	102.778-0	Estrutura plataforma	Estructura plataforma	Plataform frame		1

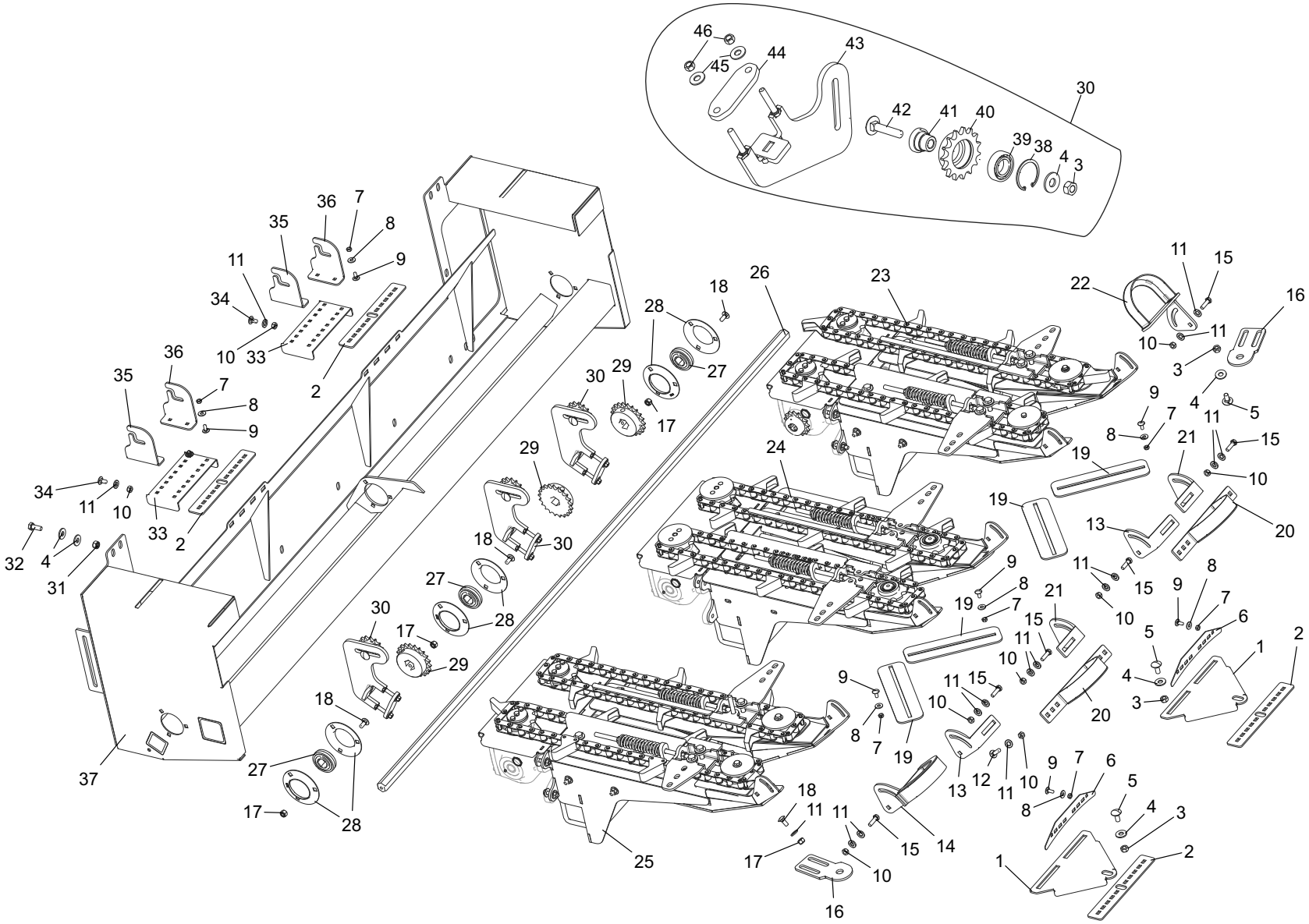
46
45
44
43
30
42
41
40
39
38
4
3
36
7
35
8
11
9
34
10
33
2
36
35
7
8
9
34
11
10
33
2
32
4
31
37
27
17
28
18
30
29
27
28
30
17
29
18
30
29
17
28
27
18
26
23
22
11
15
16
10
11
3
4
5
9
7
8
11
21
15
19
10
19
13
20
11
15
9
8
7
6
5
1
2
4
3
21
15
11
10
9
7
8
19
20
11
15
10
9
8
7
19
13
12
11
10
9
7
6
8
5
4
3
2
1
14
15
10
16
17
18
11
11
25

104.223-5		Plataforma Colhedora de Milho Plataforma Cosechadora de Maíz Corn Pickup Platform			**Nota:** aplicado na versão milho **Nota:** para la versión maíz **Note:** for version corn	
It.	**Código|Code**	**Descrição**	**Descripción**	**Description**	**Especificações / Espec. / Spec.**	**Qtd.**
1	028.360-0	Chapa Complemento Carenagem	Placa Complemento Carenado	Cowl's complement plate	# 3/16" FQ x 207 x 299 mm	2
2	036.511-6	Chapa Suporte Uniao	Placa Soporte Conexión	Union support plate	#3/16"FQ x 47 x 300 mm	4
3	006.249-0	Porca Sextavado	Tuerca Hexagonal	Hexagon nut	Alt. 9,64 à 10,00mm P. 1,75mm M12 MA Zincada	8
4	047.304-5	Arruela Lisa	Arandela Lisa	Plain gasket	1/2" Esp. 3,00mm Zincada	8
5	023.530-5	Parafuso Francês	Tornillo Carrocero	Carriage bolt with hex nut	M12 x 30 x P. 1,75mm MA Zincado	8
6	052.435-3	Chapa Complemento Fixação	Placa Complemento Fijación	Support gusset plate	#14FQ x 53 x 300 mm -	4
7	011.269-5	Porca Sextavado	Tuerca Hexagonal	Hexagon nut	Alt. 6,14 à 6,5mm P. 1,25mm M8 MA Zincada	12
8	028.057-4	Arruela Lisa	Arandela Lisa	Plain gasket	5/16" Esp. 2,00mm Zincada	12
9	005.323-9	Parafuso Francês	Tornillo Carrocero	Carriage bolt with hex nut	M8 x 20mm MA Zincado	22
10	062.444-1	Porca Sextavada	Tuerca Hexagonal	Hexagon nut	Alt. 7,64 à 8,00mm P. 1,50mm M10 MA Zincada	28
11	060.791-7	Arruela Lisa	Arandela Lisa	Plain gasket	7/16" Esp. 3,00mm Zincada	36
12	011.541-3	Parafuso Francês	Tornillo Carrocero	Carriage bolt with hex nut	M10 x 35mm P. 1,50mm MA Zincado	8
13	071.143-2	Chapa Fixacao Direito	Placa Fijación Derecho	Right gusset plate	#1/4"GQ x 96 x 210 mm	2
14	048.110-0	Suporte regulagem	Soporte regulación	Calibration support		1
15	063.254-1	Parafuso sextavado	Tornillo hexagonal	Hexagon head screw	M10 x 35mm Zincado	8
16	040.656-7	Chapa Fixacao Carenagem	Placa Fijación Carenado	Cowl's gusset plate	#1/4"GQ x 74 x 192 mm	2
17	050.553-8	Porca Auto Travante	Tuerca Autoblocante	Stop nut	Alt. 9,64 a 10,00mm P. 1,5mm M10 MA Nylon	18
18	009.713-1	Parafuso Francês	Tornillo Carrocero	Carriage bolt with hex nut	M10 x 25mm P. 1,50mm MA Zincado	17
19	006.940-6	Chapa Inferior Regulagem	Placa Inferior Regulación	Calibration bottom plate	#3/16"FQ x 90 x 287 mm	4
20	057.912-2	Suporte regulagem	Soporte regulación	Calibration support		2
21	068.415-0	Chapa Fixacao Esquerdo	Placa Fijación Izquierdo	Left gusset plate	# 1/4'' GQ x 96 x 210 mm	2
22	101.991-9	Suporte regulagem direito	Soporte regulación derecho	Right calibration support		1
23	101.614-7	Carrinho esquerdo	Recogedor izquierdo	Left car		1
24	104.220-4	Carrinho central	Recogedor central	Right car		1
25	101.615-0	Carrinho direito	Recogedor derecho	Central car		1
26	104.221-8	Eixo Sextavado Inferior	Eje Hexagonal Inferior	Lower hexagonal shaft	Sext. 1.1/8'' x 2240mm	1
27	146.672-8	Rolamento	Rodamiento	Bearing	Cod.INA - SK 102-207-KRR-B-AH10 UC Sext. 1.1/8"	3
28	123.042-8	Mancal	Cojinete	Bearing	Ref. BRM PF207 Aço Estampado Redondo 35mm	6
29	022.211-7	Engrenagem	Engranaje	Gear	Engr. Aco 21Z 50/1 Furo Sext. 1.1/8"	3
30	128.035-6	Suporte tensor	Soporte tensor	Tensioner support		3
31	061.607-9	Porca Auto Travante	Tuerca Autoblocante	Stop nut	Alt. 14mm x P. 1,75mm M12 MA Nylon	8
32	017.690-6	Parafuso Sextavado	Tornillo hexagonal	Hexagon head screw	M12 x 30 x P. 1,75mm MA Zincado	8
33	104.222-1	Chapa Base Regulagem	Placa Base Regulación	Base plate adjustment	#11FQ x 140 x 273mm	2
34	058.022-4	Parafuso Francês	Tornillo Carrocero	Carriage bolt with hex nut	M10 x 20mm P. 1,50mm MA Zincado	6
35	016.362-7	Chapa Esquerda Suporte	Placa Izquierda Soporte	Left support plate	#3/16"FQ x 163 x 109 mm -	2
36	060.937-2	Chapa Direita Suporte	Placa Derecho Soporte	Right support plate	# 3/16" FQ x 109 x 163 mm	2
37	102.778-0	Estrutura plataforma	Estructura plataforma	Plataform frame		1
38	001.155-3	Anel Trava Interno	Anilla Blocante Interno	Inner ring locker	MKI-47mm	1
39	070.514-8	Rolamento	Rodamiento	Bearing	d=25mm D=47 B=12mm Esfera 6005 ZZ	1
40	128.034-2	Engrenagem	Engranaje	Gear	Engren.15Z 50/1 F47	1
41	125.196-3	Pino Esticador	Pasador Tensor	Pin tightener	SAE 1020	1
42	059.293-7	Parafuso Francês	Tornillo Carrocero	Carriage bolt with hex nut	M12 x 60mm P. 1,75mm MA Zincado	1
43	128.030-8	Suporte tensor	Soporte tensor	Tensioner support		1
44	102.263-0	Chapa Base Fixacao	Placa Base Fijación	Base gusset plate	#3/8"GQ x 40 x 111mm	1
45	040.625-0	Arruela Lisa	Arandela Lisa	Plain gasket	3/8" Esp. 2,00mm Zincada	2
46	056.562-7	Porca Sextavada	Tuerca Hexagonal	Hexagon nut	Alt. 8,13 à 8,56mm 16 FPP 3/8" UNC Zincada	2

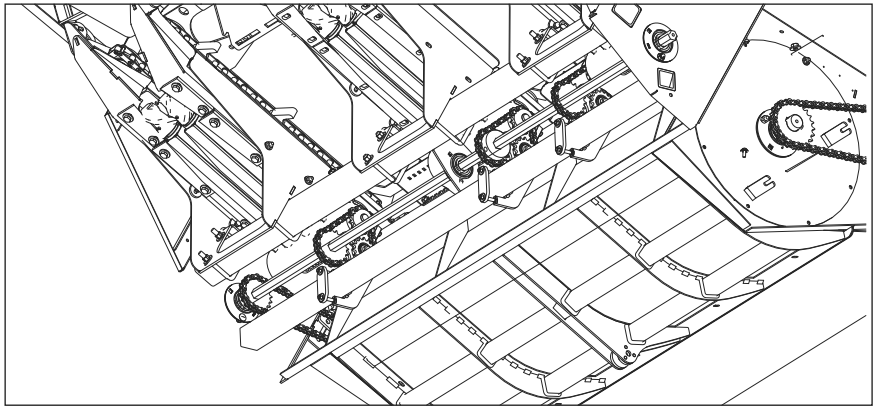

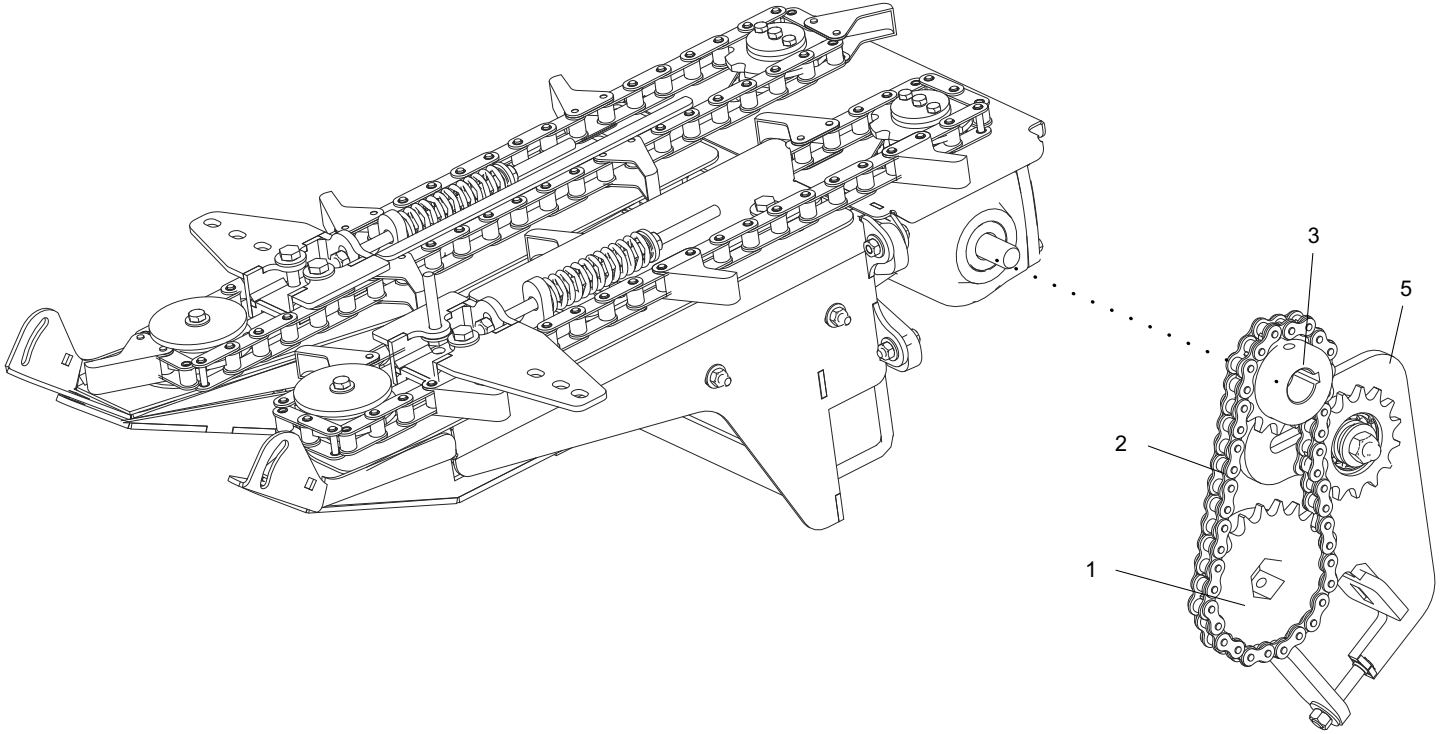
3
5
2
1

Transmissão Milho
Transmisión Maíz
Corn Transmission

Nota: aplicado na versão milho
Nota: para la versión maíz
Note: for version corn

It.	Código|Code	Descrição	Descripción	Description	Especificações / Espec. / Spec.	Qtd.
1	022.211-7	Engrenagem	Engranaje	Gear	Engr. Aco 21Z 50/1 Furo Sext. 1.1/8”	1
2	016.991-0	Corrente	Cadena	Belt	ASA 50 5/8” x 725 mm	1
3	047.142-5	Engrenagem	Engranaje	Gear	Aço 15Z 50/1 d=25mm - CHV5/16’’	1
4	128.035-6	Suporte tensor	Soporte tensor	Tensioner support		1

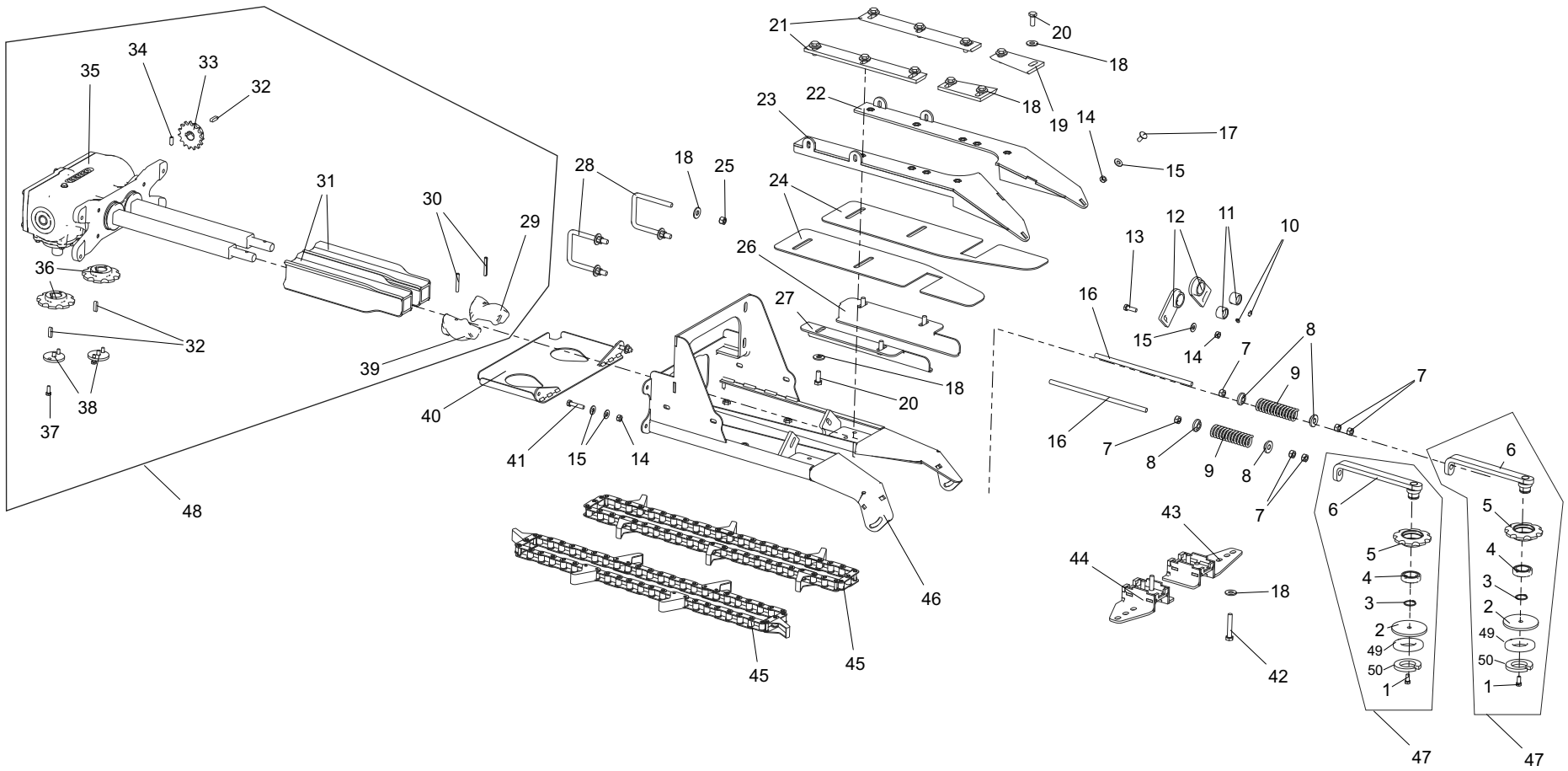
35
34
33
32
31
30
29
36
32
38
37
39
40
48
41
15
14
28
18
25
21
23
22
24
26
27
20
18
46
45
45
20
18
19
18
14
17
15
13
12
11
10
16
15
14
7
8
9
7
16
7
8
9
8
7
43
44
18
42
6
5
4
3
2
49
50
1
47
6
5
4
3
2
49
50
1
47
ver

101.614-7		Carrinho Esquerdo Recogedor Izquierdo Corn Pickup Unit - Left Side			**Nota:** aplicado na versão milho **Nota:** para la versión maíz **Note:** for version corn	
It.	**Código|Code**	**Descrição**	**Descripción**	**Description**	**Especificações / Espec. / Spec.**	**Qtd.**
1	059.778-3	Parafuso Sextavado	Tornillo Hexagonal	Hex Bolt	3/8" x 3/4" UNC Dur. G.5 Zincado 16 FPP	8
2	044.294-1	Chapa Arruela	Placa Arandela	Flat Washer	#1/4"GQ x 100 x 100 mm -	2
3	066.046-2	Anel Trava Externo	Anilla de Seguridad Externa	external Snap Ring	MKE-30mm	2
4	004.477-5	Rolamento Esfera	Cojinete Esférico	Spherical Bearing	6006 ZZ (1º Linha)	2
5	034.366-3	Engrenagem Fundida	Engranaje Fundida	Cast Gear	8Z CA 2060	2
6	023.236-0	Esticador Corrente	Tensor Cadena	Chain Tensioner		2
7	006.249-0	Porca Sextavado	Tuerca Hexagonal	Hex Nut	M12 MA Zincada Alt. 9,64 à 10,00mm P. 1,75mm	22
8	068.472-6	Bucha	Buje	Bushing	Red.Lam.De=35 x 10mm F=24mm	4
9	057.985-5	Mola Compressão	Resorte de Tracción	Compression Spring	A 6,0 de 37 di 25 Com.120 Pass.10/Esp.12	2
10	054.061-3	Graxeira Reta	Engrasadora Recta	Straight Grease fitting	1/4" UNF 28 FPP UNF	2
11	076.125-2	Bucha	Buje	Bushing	Tub. Bronze 1.1/4" x 22mm	2
12	074.830-4	Mancal	Cojinete	Bearing	FoFo GGG50	2
13	069.110-1	Parafuso Sextavado	Tornillo Hexagonal	Hex Bolt	M10 x 30mm MA Dur. 8.8 Zincado P. 1,75mm	6
14	062.444-1	Porca Sextavado	Tuerca Hexagonal	Hex Nut	M10 MA Zincada Alt. 7,64 à 8,00mm P. 1,50mm	22
15	040.625-0	Arruela Lisa	Arandela Lisa	Flat Washer	3/8" Esp. 2,00mm Zincada 240 pcs P/Kg	18
16	005.326-0	Rosca	Roscado	Threaded Rod	M12 x 330mm P=1.75mm MA - RP 270mm Zincada	2
17	009.713-1	Parafuso Francês	Tornillo Carrocero	Carriage Bolt	M10 x 25mm P. 1,50mm MA Zincado	16
18	047.304-5	Arruela Lisa	Arandela Lisa	Flat Washer	1/2" Esp. 3,00mm Zincada 70 pcs P/Kg	26
19	074.258-0	Faca Esquerda	Cuchillo Izquierdo	Left Knife	#3/8"GQ x 86 x 145mm	1
20	017.690-6	Parafuso Sextavado	Tornillo Hexagonal	Hex Bolt	M12 x 30 x P. 1,75mm MA Zincado	22
21	048.607-9	Faca	Cuchillo	Knife	#3/8"GQ x 65 x 390 mm -	2
22	040.377-3	Suporte Faca Direita	Soporte Cuchillo Derecho	Right Side Knife Support		1
23	059.543-0	Suporte Faca Esquerda	Soporte Cuchillo Izquierdo	Left Side Knife Support		1
24	001.320-2	Chapa Base Esticador	Placa Base Tensor	Base Plate - Tensioner	#9FQ x 168 x 681 mm -	2
25	046.959-2	Porca Travante	Tuerca de Seguridad	Lock Nut	Alt. 12,60 à 12,7mm 13 FPP - 1/2" UNC Nylon Zincada	4
26	041.619-6	Suporte Direito	Soporte Derecho	Right Support	#3/16"FQ x 116 x 413 mm -	1
27	004.794-0	Suporte Esquerdo	Soporte Izquierdo	Left Support	#3/16"FQ x 116 x 413 mm -	1
28	070.966-0	Grampo	Presilla	Clamp	Red. Tref. 1/2'' x 340 mm - RP 50/RP 50 mm -Zincado	2
29	074.283-5	Pirulito Direito	Perforadora Derecha	Right knife Roll	FoFo GG60 x 75 x 110mm	1
30	021.526-0	Pino Elástico	Pasador Elástico	Slotted Spring Pin	08 x 50mm	2
31	007.391-6	Faca	Cuchillo	Knife		2
32	066.570-1	Chaveta	Chaveta	Sunk Key	BAR.QUAD. 5/16" x 30mm	3
33	047.142-5	Engrenagem	Engranaje	Gear	Engr. Aço 15Z 50/1-CHV5/16''	1
34	053.537-2	Parafuso Allen	Tornillo Allen	Allen Bolt	3/8" x 1" UNC s/ Cabeça PR	2
35	X15E50001	Caixa de Transmissão	Caja de Transmisión	Gear box	Caixa de Transmissão Desenvolvida p/ MIAC.	1
36	019.285-0	Engrenagem Fundida	Engranaje Fundida	Cast gear	8Z F30 CH 5/16"	2
37	019.066-4	Parafuso Sextavado	Tornillo Hexagonal	Hex Bolt	M8 x 20 x P. 1,25mm Zincado	12
38	072.137-9	Chapa Calco	Placa de Apoyo	Shim Plate	#1/4"GQ x 55 x 55mm	2
39	074.089-6	Pirulito Esquerdo	Perforadora Izquierda	Left Knife Roll	FoFo GG60 x 75 x 110mm	1
40	102.068-8	Tampa	Tapa	Cover		1
41	107.119-6	Parafuso Sextavado	Tornillo Hexagonal	Hex Bolt	M10 x 40mm P. 1,5mm Zincado	18
42	027.633-7	Parafuso Sextavado	Tornillo Hexagonal	Hex Bolt	M12 x 70mm P=1,75 Zincado	12
43	003.670-4	Suporte Esticador Central Esquerdo	Soporte Tensor Central Izquierdo	Tensioner Support - Central Left		1
44	055.569-6	Suporte Esticador Corrente Esquerdo	Soporte Tensor Cadena Izquierda	Tensioner Support - Left Chain		1
45	074.438-1	Corrente	Cadena	Chain	CA 2060 H 8 x 8 Fechada 1850mm (48) elos Fechada	2
46	015.517-7	Estrutura Carrinho Milho	Estructura Recogedor Maíz	Pickup Unit		1
47	001.365-9	Esticador Corrente	Tensor Cadena	Chain Tensioner	Completo	2
48	101.613-3	Caixa De Transmissão Esquerda	Caja De Transmisión Izquierda	Left Gearbox	Fundida	1
49	060.791-7	Arruela Lisa	Arandela Lisa	Flat Washer	7/16" Esp. 3,00mm Zincada	1
50	057.541-0	Arruela Pressão	Arandela Presión	Spring Washer	M10 Zincada	1

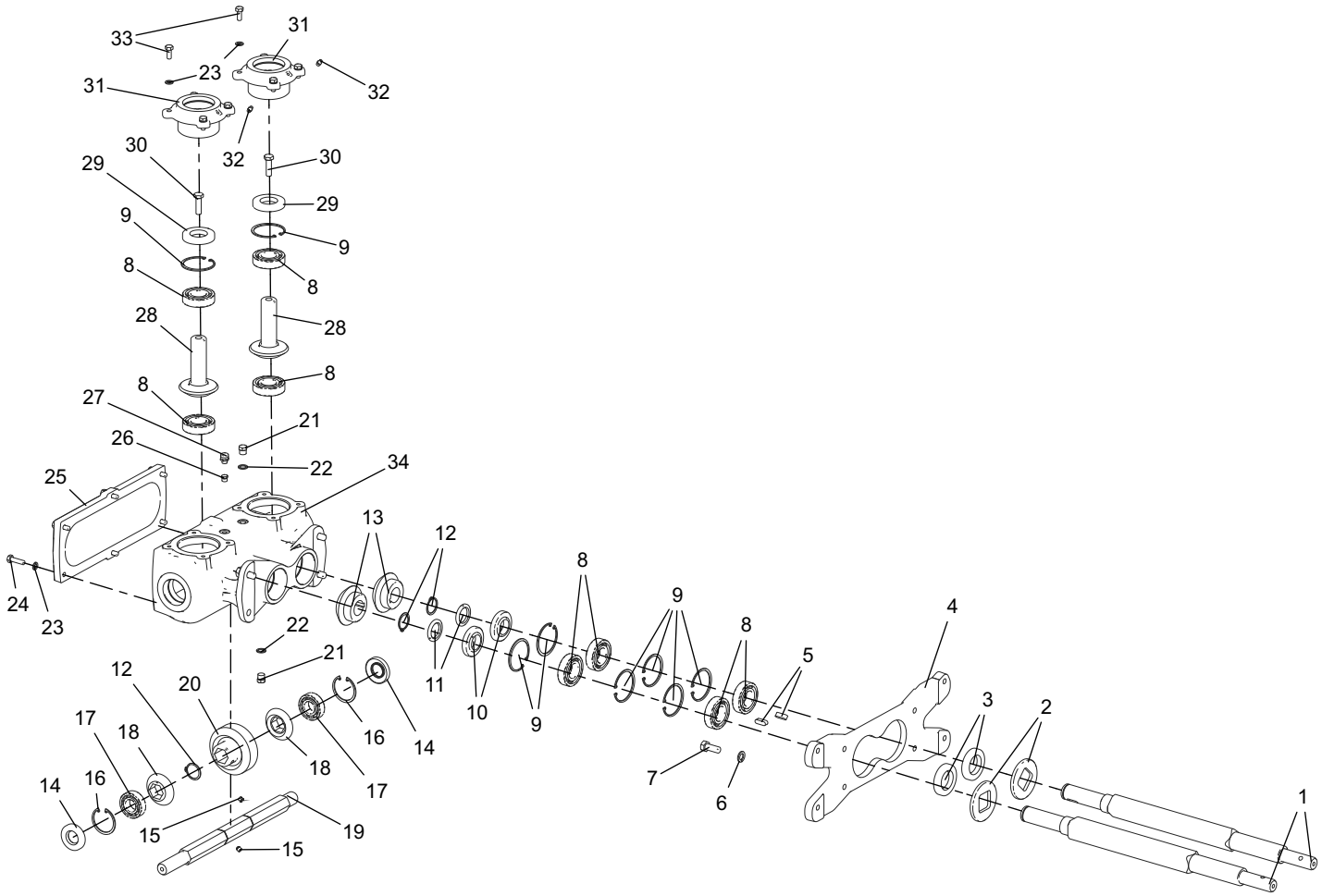
33
31
23
31
32
32
30
30
29
29
9
9
8
8
28
28
8
8
27
21
26
22
34
25
13
12
8
9
24
23
22
21
8
4
5
12
20
11
10
9
3
2
17
18
16
14
18
17
7
6
14
16
15
19
15
1

X15E50001	Caixa de transmissão - Eixo Lado Esquerdo Gearbox - Left Shaft Caja de Cambio Eje Lateral Izquierda				**Nota:** aplicado na versão milho **Nota:** para la versión maíz **Note:** for version corn	
It.	**Código|Code**	**Descrição**	**Descripción**	**Description**	**Especificações / Espec. / Spec.**	**Qtd.**
1	014.622-2	Eixo Pirulito	Knife roll spiral	Eje perforadora	Barra Quadrada Tref. 36,85 x 585 (CC59)	2
2	074.097-3	Chapa Arruela Eixo Pirulito	Flat washer - Knife roll spiral	Arandela plana - Eje perforadora	#1/4”GQ x 80 x 80mm	2
3	051.426-6	Retentor	Retainer	Retenedor	35x62x10 NBR (Sabo 01949BR) (Arca 5447)	2
4	042.205-1	Rolamento	Rolling bearing	Rodamiento	Esfera 6206 ZZ (2° Linha)	8
5	XS0001	Suporte CTV	Gearbox support	Soporte - Caja de transmisión		1
6	039.149-6	Chaveta	Sunk key	Chaveta	5/16” x 25mm	2
7	013.930-0	Anel Trava Interno	Inner snap ring	Anillo de seguridad interno	MKI-62mm	8
8	XP0061	Separador de Rolamento	Rolling bearing separator	Separador del rodamiento	(59,0 x 30,1 x 12,5mm)	2
9	XP0062	Separador de Rolamento	Rolling bearing separator	Separador del rodamiento	(43,5 x 30,1 x 4,9mm)	2
10	012.292-0	Arruela Pressao	Spring washer	Arandela de presión	1/2” Zincada	4
11	017.690-6	Parafuso Sextavado	Hex bolt	Tornillo hexagonal	M12 x 30 x P. 1,75mm MA RI Dur. 8.8 Zincado	4
12	066.046-2	Anel Trava Externo	External snap ring	Anillo de seguridad externo	MKE-30mm	4
13	101.0024-27	Engrenagem	Gears	Engranaje	Z23 Modulo 4 Duplo	2
14	007.456-1	Retentor	Retainer	Retenedor	25x52x8 NBR (Sabo 02727BRG) (Arca 5206)	2
15	023.339-7	Anel Trava Interno	Inner snap ring	Anillo de seguridad interno	NSE 22-163-24I 1.2 cod. Maua 102050 i52	2
16	045.874-1	Rolamento Esfera	Spherical bearing	Cojinete esférico	6205 (2° Linha)	2
17	101.0024-10	Engrenagem	Gears	Engranaje	Z18 M4 - FURO REDONDO	2
18	066.805-4	Parafuso Allen	Allen bolt	Tornillo allen	3/8” x 5/16” UNC s/ Cabeça PR	2
19	025.718-9	Eixo Transversal Caixa	Transverse axle - Box	Eje transversal - Caja	Eixo Sext. 1.1/8’’ x 430mm	1
20	101.0024-27	Engrenagem	Gears	Engranaje	Z23 Modulo 4 Duplo	1
21	015.957-7	Bujão	Plug	Tapón	1/4” BSP19 FPP	2
22	023.059-0	Arruela Lisa de Alumínio	Aluminium Flat washer	Arandela lisa de aluminio	De:18 x Di:13 x Esp: 1,5mm	2
23	002.821-0	Parafuso Sextavado	Hex bolt	Tornillo hexagonal	MA Dur. 8.8 Zincado M8 x 30 x P. 1,25	6
24	063.495-4	Arruela Pressão	Spring washer	Arandela de presión	5/16” Zincada	14
25	XT0036	Tampa Superior	Top cover	Tapa superior	Boca de Milho	1
26	030.779-5	Bujão	Plug	Tapón	1/8” NPT 5700200	1
27	101.0024-8	Eixo Pinhão	Pinion shaft	Eje piñón	Z24 M3 (Boca de Milho)	2
28	027.473-4	Respiro de Óleo Rosca	Oil breather - Screw	Respiradero de aceite - Rosca	1/8 npt (4302)	1
29	071.412-1	Graxeira Reta	Straight grease fitting	Boquilla engrasadora recta	1/4” UNF 28 FPP	2
30	XT0035	Tampa Frontal	Front cover	Tapa frontal	Boca de Milho	2
31	019.066-4	Paraf. Sext.	Hex bolt	Tornillo hexagonal	M8 x 20 x P. 1,25mm MA RI Dur. 8.8 Zincado	8
32	063.303-0	Retentor	Retainer	Retenedor	d30 x D62 x E10 NBR (Arca 5448)	2
33	056.646-8	Parafuso Sextavado	Hex bolt	Tornillo hexagonal	3/8” x 1.1/4” UNC RI Dur. G.5 Zincado	2
34	X15001	Carcaça Usinada	Cast Case	Revestimiento usinado		1

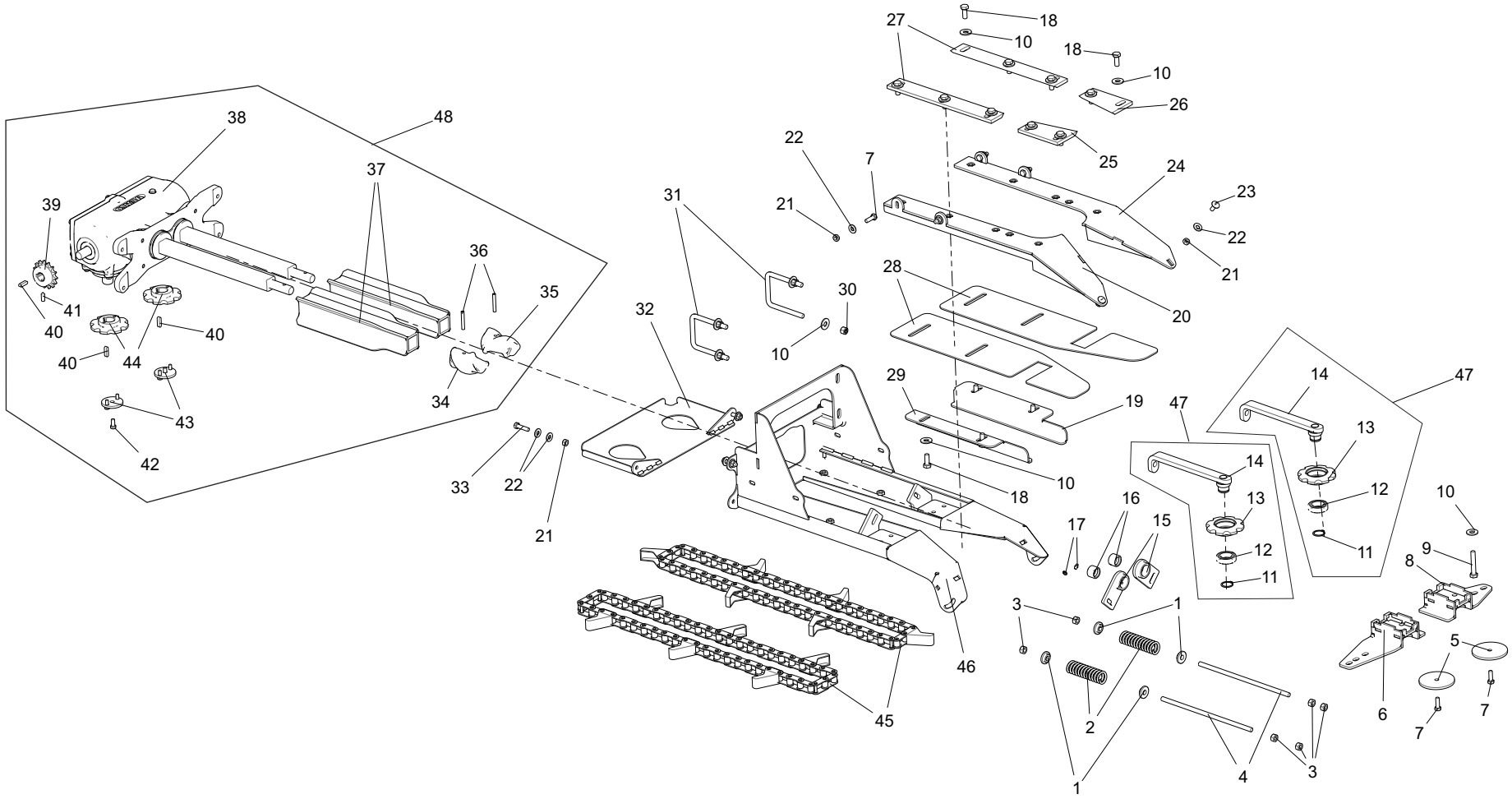
48
38
37
39
41
40
40
44
40
43
42
36
35
34
33
22
21
31
32
27
18
10
18
10
26
25
24
23
22
21
20
22
7
21
30
10
28
29
19
10
18
47
14
13
12
11
14
13
12
11
47
10
9
8
16
15
17
3
1
46
45
2
1
4
3
6
5
7
7

101.615-0		Carrinho Direito Recogedor Derecho Corn Pickup Unit - Right Side			**Nota:** aplicado na versão milho **Nota:** para la versión maíz **Note:** for version corn	
It.	**Código|Code**	**Descrição**	**Descripción**	**Description**	**Especificações / Espec. / Spec.**	**Qtd.**
1	068.472-6	Bucha	Buje	Bushing (or sleeve)	Red.Lam.De=35 x 10mm F=24mm	4
2	057.985-5	Mola Compressão	Resorte de Tracción	Compression spring	de37mm,di25,12esp,6mmfio,passo10m	2
3	006.249-0	Porca Sextavado	Tuerca Hexagonal	Hexagon nut	Alt. 9,64 à 10,00mm P. 1,75mm M12 MA Zincada	22
4	005.326-0	Rosca	Roscado	Thread	M12 x 330mm MA - RP 270mm Zincada	2
5	044.294-1	Chapa Arruela	Placa Arandela	Gasket plate	#1/4"GQ x 100 x 100 mm -	2
6	025.684-0	Suporte	Soporte	Support		1
7	069.110-1	Parafuso Sextavado	Tornillo Hexagonal	Hexagon head screw	M10 x 30mm P. 1,75mm MA Zincado	6
8	013.967-9	Suporte	Soporte	Support		1
9	027.633-7	Parafuso Sextavado	Tornillo Hexagonal	Hexagon head screw	M12 x 70mm P=1,75 Zincado	4
10	047.304-5	Arruela Lisa	Arandela Lisa	Plain gasket	1/2" Esp. 3,00mm Zincada 70 pcs P/Kg	26
11	066.046-2	Anel Trava Externo	Anillo de Protección Externo	Inner ring locker	MKE-30mm	5
12	004.477-5	Rolamento Esfera	Rodamiento Esférico	Bearing	6006 ZZ (1º Linha)	2
13	034.366-3	Engrenagem Fundida	Engranaje Fundida	Cast gear	8Z CA 2060	2
14	023.236-0	Esticador De Corrente	Tensor de Cadena	Timing belt tensioner		2
15	074.830-4	Mancal	Cojinete	Bearing support		2
16	076.125-2	Bucha	Buje	Bushing (or sleeve)	Tub. Bronze 1.1/4" x 22mm	2
17	054.061-3	Graxeira Reta	Engrasadora Recta	Straight Grease filling	28 FPP UNF 1/4" UNF	2
18	017.690-6	Parafuso Sextavado	Tornillo Hexagonal	Hexagon head screw	M12 x 30 x P. 1,75mm MA RI Zincado	22
19	041.619-6	Suporte Direito	Soporte Derecho	Right support	#3/16"FQ x 116 x 413 mm -	1
20	059.543-0	Suporte De Faca	Soporte de Cuchillo	Blade support		1
21	062.444-1	Porca Sextavado	Tuerca Hexagonal	Hexagon nut	Alt. 7,64 à 8,00mm P. 1,50mm M10 MA Zincada	22
22	040.625-0	Arruela Lisa	Arandela Lisa	Plain gasket	240 pcs P/Kg 3/8" Esp. 2,00mm Zincada	18
23	009.713-1	Parafuso Francês	Tornillo Carrocero	Carriage bolt with hex nut	M10 x 25mm P. 1,50mm Zincado	16
24	040.377-3	Suporte Faca	Soporte Cuchillo	Blade support		1
25	074.099-0	Faca Direita	Cuchillo Derecho	Right blade	#3/8"GQ x 86 x 145mm	1
26	074.258-0	Faca Esquerda	Cuchillo Izquierdo	Left blade	#3/8"GQ x 86 x 145mm	1
27	048.607-9	Faca Pirulito	Cuchillo Perforador	Lollipop blade (Bent canes blades)	#3/8"GQ x 65 x 390 mm -	2
28	001.320-2	Chapa Base Esticador	Placa Base Tensor	Tensioner base plate	#9FQ x 168 x 681 mm -	2
29	004.794-0	Suporte Esquerdo	Soporte Izquierdo	Left support	#3/16"FQ x 116 x 413 mm -	1
30	046.959-2	Porca Travante	Tuerca de Seguridad	Stop nut	1/2" Alt. 12,60 à 12,7mm 13 FPP - Zincada	4
31	070.966-0	Grampo Fixacao Frontal	Presilla de fijación delantera	Frontal straining clamp	Zincado Red. Tref. 1/2'' x 340 mm - RP 50/RP 50 mm	2
32	102.068-8	Tampa	Tapa	Cover		1
33	039.251-7	Parafuso Sextavado	Tornillo Hexagonal	Hexagon head screw	M10 x 40mm MA Dur. 8.8 Zincado P. 1,5mm	20
34	074.089-6	Pirulito Esquerdo	Perforadora Izquierda	Left lollipop	FoFo GG60 x 75 x 110mm	1
35	074.283-5	Pirulito Direito	Perforadora Derecha	Right lollipop	FoFo GG60 x 75 x 110mm	1
36	021.526-0	Pino Elástico	Pasador Elástico	Plastic pin	08 x 50mm	2
37	007.391-6	Faca	Cuchillo	Blade		2
38	X15D50001	Caixa de Transmissão	Caja de Transmisión	Transmission box	5 Eixo Lateral Direito (Boca de Milho)	1
39	047.142-5	Engrenagem	Engranaje	Gear	Aco 15Z 50/1 d=25mm - CHV5/16''	1
40	066.570-1	Chaveta	Chaveta	Gib (or pin)	BAR.QUAD. 5/16" x 30mm	3
41	053.537-2	Parafuso Allen	Tornillo Allen	Allen screw	3/8" x 1" 16 FPP UNC s/ Cabeça PR	2
42	059.778-3	Parafuso Sextavado	Tornillo Hexagonal	Hexagon head screw	3/8" x 3/4" 16 FPP UNC Dur. G.5 Zincado	8
43	072.137-9	Chapa Calco Arruela	Placa de Apoyo Arandela	Gasket shim	#1/4"GQ x 55 x 55mm	2
44	019.285-0	Engrenagem Fundida	Engranaje Fundida	Cast gear	8Z F30 CH 5/16"	2
45	074.438-1	Corrente	Cadena	Belt	1850mm (48) elos Fechada CA 2060 H 8 x 8 Fechada	2
46	015.517-7	Estrutura Carrinho Milho	Estructura Recogedor Maíz	Corn's car frame		1
47	001.365-9	Esticador De Corrente	Tensor de Cadena	Timing belt tensioner		2
48	101.612-0	Caixa De Transmissão Direita	Caja de Transmisión Derecha	Right transmission box		1

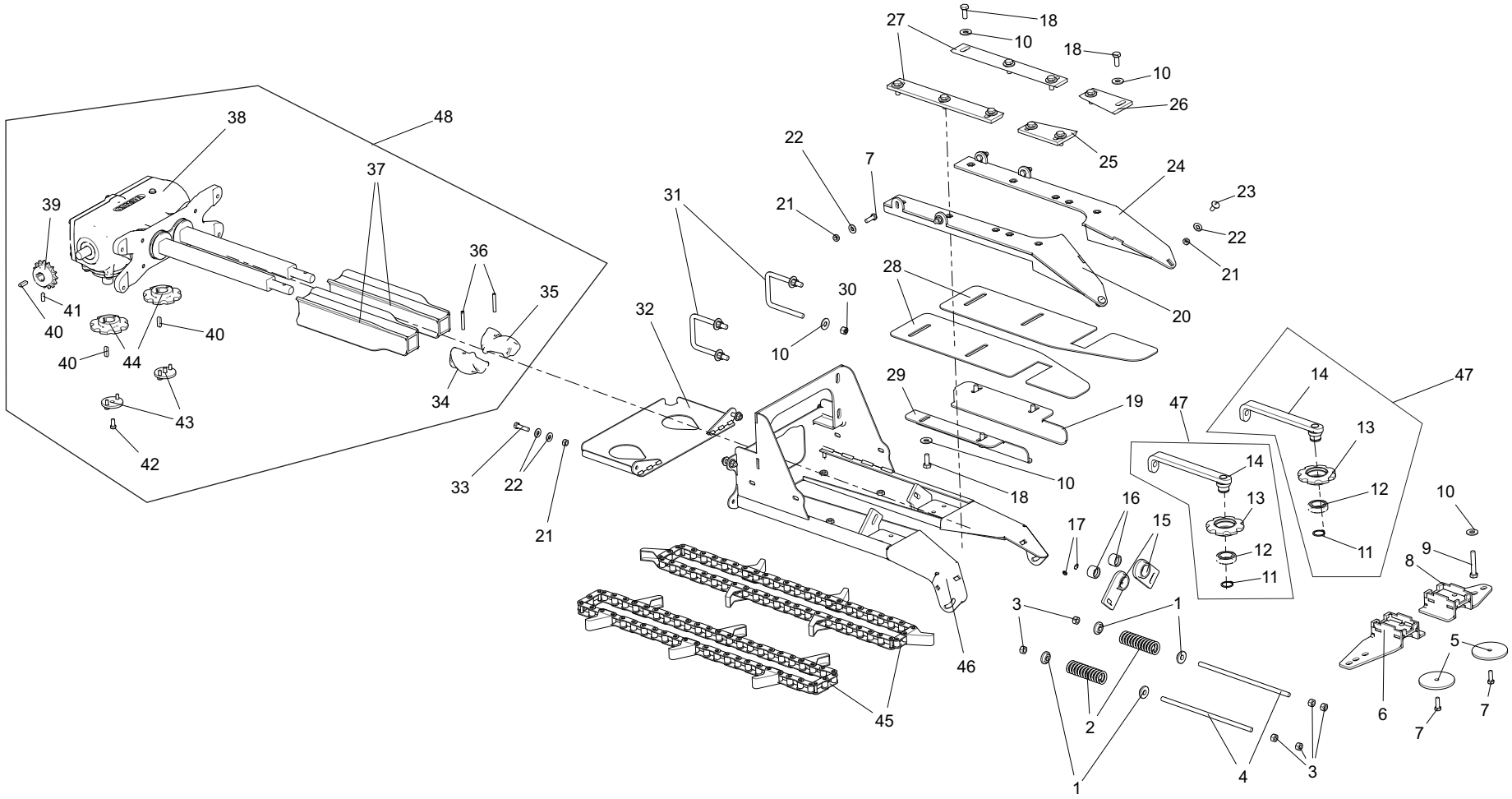
48
38
37
39
41
40
40
44
40
43
42
36
35
34
33
22
21
31
32
27
18
10
18
10
26
25
24
23
22
21
20
22
7
21
30
10
28
29
19
10
18
47
14
13
12
11
14
13
12
11
47
10
9
8
16
15
17
3
1
46
45
2
1
4
3
6
5
7
7

104.220-4		Linha de Colheita - Central Line Harvest - Central Side Línea de Cosecha - Central			**Nota:** aplicado na versão milho **Nota:** para la versión maíz **Note:** for version corn	
It.	**Código|Code**	**Descrição**	**Descripción**	**Description**	**Especificações / Espec. / Spec.**	**Qtd.**
1	068.472-6	Bucha	Bushing (or sleeve)	Buje	Red.Lam.De=35 x 10mm F=24mm	4
2	057.985-5	Mola Compressão	Compression spring	Resorte de Tracción	de37mm,di25,12esp,6mmfio,passo10m	2
3	006.249-0	Porca Sextavado	Hexagon nut	Tuerca Hexagonal	Alt. 9,64 à 10,00mm P. 1,75mm M12 MA Zincada	22
4	005.326-0	Rosca	Thread	Roscado	M12 x 330mm MA - RP 270mm Zincada	2
5	044.294-1	Chapa Arruela	Gasket plate	Placa Arandela	#1/4”GQ x 100 x 100 mm -	2
6	025.684-0	Suporte	Support	Soporte		1
7	069.110-1	Parafuso Sextavado	Hexagon head screw	Tornillo Hexagonal	M10 x 30mm P. 1,75mm MA Zincado	6
8	013.967-9	Suporte	Support	Soporte		1
9	027.633-7	Parafuso Sextavado	Hexagon head screw	Tornillo Hexagonal	M12 x 70mm P=1,75 Zincado	4
10	047.304-5	Arruela Lisa	Plain gasket	Arandela Lisa	1/2” Esp. 3,00mm Zincada 70 pcs P/Kg	26
11	066.046-2	Anel Trava Externo	Inner ring locker	Anillo de Protección Externo	MKE-30mm	5
12	004.477-5	Rolamento Esfera	Bearing	Rodamiento Esférico	6006 ZZ (1º Linha)	2
13	034.366-3	Engrenagem Fundida	Cast gear	Engranaje Fundida	8Z CA 2060	2
14	023.236-0	Esticador De Corrente	Timing belt tensioner	Tensor de Cadena		2
15	074.830-4	Mancal	Bearing support	Cojinete		2
16	076.125-2	Bucha	Bushing (or sleeve)	Buje	Tub. Bronze 1.1/4” x 22mm	2
17	054.061-3	Graxeira Reta	Straight Grease filling	Engrasadora Recta	28 FPP UNF 1/4” UNF	2
18	017.690-6	Parafuso Sextavado	Hexagon head screw	Tornillo Hexagonal	M12 x 30 x P. 1,75mm MA RI Zincado	22
19	041.619-6	Suporte Direito	Right support	Soporte Derecho	#3/16”FQ x 116 x 413 mm -	1
20	059.543-0	Suporte De Faca	Blade support	Soporte de Cuchillo		1
21	062.444-1	Porca Sextavado	Hexagon nut	Tuerca Hexagonal	Alt. 7,64 à 8,00mm P. 1,50mm M10 MA Zincada	22
22	040.625-0	Arruela Lisa	Plain gasket	Arandela Lisa	240 pcs P/Kg 3/8” Esp. 2,00mm Zincada	18
23	009.713-1	Parafuso Francês	Carriage bolt with hex nut	Tornillo Carrocero	M10 x 25mm P. 1,50mm Zincado	16
24	040.377-3	Suporte Faca	Blade support	Soporte Cuchillo		1
25	074.099-0	Faca Direita	Right blade	Cuchillo Derecho	#3/8”GQ x 86 x 145mm	1
26	074.258-0	Faca Esquerda	Left blade	Cuchillo Izquierdo	#3/8”GQ x 86 x 145mm	1
27	048.607-9	Faca Pirulito	Lollipop blade (Bent canes blades)	Cuchillo Perforador	#3/8”GQ x 65 x 390 mm -	2
28	001.320-2	Chapa Base Esticador	Tensioner base plate	Placa Base Tensor	#9FQ x 168 x 681 mm -	2
29	004.794-0	Suporte Esquerdo	Left support	Soporte Izquierdo	#3/16”FQ x 116 x 413 mm -	1
30	046.959-2	Porca Travante	Stop nut	Tuerca de Seguridad	1/2” Alt. 12,60 à 12,7mm 13 FPP - Zincada	4
31	070.966-0	Grampo Fixacao Frontal	Frontal straining clamp	Presilla de fijación delantera	Zincado Red. Tref. 1/2’’ x 340 mm - RP 50/RP 50 mm	2
32	102.068-8	Tampa	Cover	Tapa		1
33	039.251-7	Parafuso Sextavado	Hexagon head screw	Tornillo Hexagonal	M10 x 40mm MA Dur. 8.8 Zincado P. 1,5mm	20
34	074.089-6	Pirulito Esquerdo	Left lollipop	Perforadora Izquierda	FoFo GG60 x 75 x 110mm	1
35	074.283-5	Pirulito Direito	Right lollipop	Perforadora Derecha	FoFo GG60 x 75 x 110mm	1
36	021.526-0	Pino Elástico	Plastic pin	Pasador Elástico	08 x 50mm	2
37	007.391-6	Faca	Blade	Cuchillo		2
38	X15D50001	Caixa de Transmissão	Transmission box	Caja de Transmisión	5 Eixo Lateral Direito (Boca de Milho)	1
39	047.142-5	Engrenagem	Gear	Engranaje	Aco 15Z 50/1 d=25mm - CHV5/16’’	1
40	066.570-1	Chaveta	Gib (or pin)	Chaveta	BAR.QUAD. 5/16” x 30mm	3
41	053.537-2	Parafuso Allen	Allen screw	Tornillo Allen	3/8” x 1” 16 FPP UNC s/ Cabeça PR	2
42	059.778-3	Parafuso Sextavado	Hexagon head screw	Tornillo Hexagonal	3/8” x 3/4” 16 FPP UNC Dur. G.5 Zincado	8
43	072.137-9	Chapa Calco Arruela	Gasket shim	Placa de Apoyo Arandela	#1/4”GQ x 55 x 55mm	2
44	019.285-0	Engrenagem Fundida	Cast gear	Engranaje Fundida	8Z F30 CH 5/16”	2
45	074.438-1	Corrente	Belt	Cadena	1850mm (48) elos Fechada CA 2060 H 8 x 8 Fechada	2
46	015.517-7	Estrutura Carrinho Milho	Corn’s car frame	Estructura Recogedor Maíz		1
47	001.365-9	Esticador De Corrente	Timing belt tensioner	Tensor de Cadena		2
48	101.612-0	Caixa De Transmissão Direita	Right transmission box	Caja de Transmisión Derecha		1

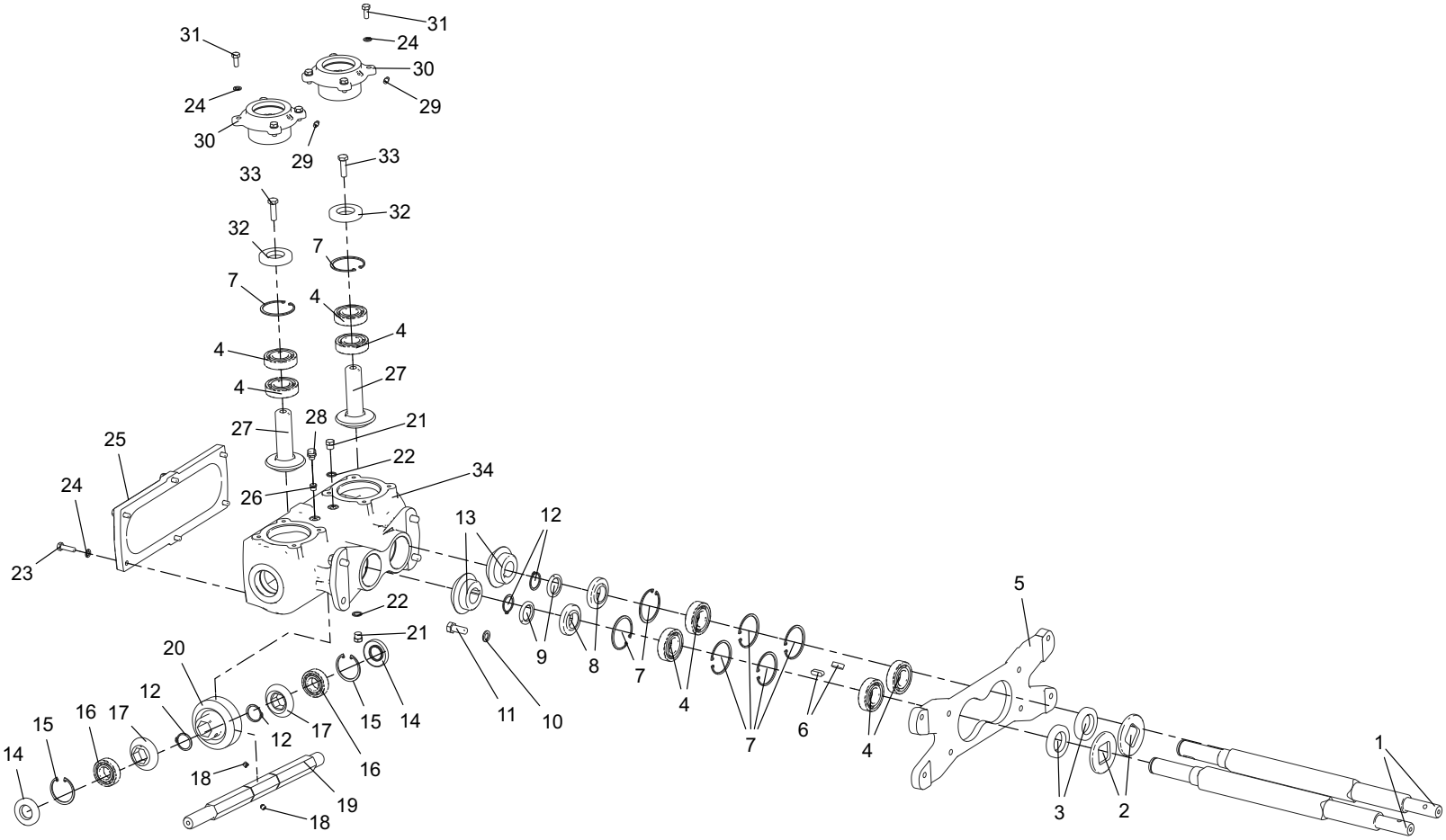
31
31
24
30
24
29
30
29
33
33
32
32
7
7
4
4
4
4
27
27
28
21
25
22
34
24
26
13
12
23
22
5
21
20
9
8
7
12
15
14
11
10
4
15
16
17
12
17
7
6
4
14
18
16
1
19
18
3
2

X15D50001	Caixa de Transmissão - Eixo Lado Direito Gearbox - Right Shaft Caja de Cambio Eje Lateral Derecho				**Nota:** aplicado na versão milho **Nota:** para la versión maíz **Note:** for version corn	
It.	**Código|Code**	**Descrição**	**Descripción**	**Description**	**Especificações / Espec. / Spec.**	**Qtd.**
1	014.622-2	Eixo Pirulito	Knife roll spiral	Eje perforadora	Barra Quadrada Tref. 36,85 x 585 (CC59)	2
2	074.097-3	Chapa Arruela Eixo Pirulito	Flat washer - Knife roll spiral	Arandela plana - Eje perforadora	#1/4”GQ x 80 x 80mm	2
3	051.426-6	Retentor	Retainer	Retenedor	35x62x10 NBR (Sabo 01949BR) (Arca 5447)	2
4	042.205-1	Rolamento	Rolling bearing	Rodamiento	Esfera 6206 ZZ (2° Linha)	8
5	XS0001	Suporte CTV	Gearbox support	Soporte - Caja de transmisión		1
6	039.149-6	Chaveta	Sunk key	Chaveta	5/16” x 25mm	2
7	013.930-0	Anel Trava Interno	Inner snap ring	Anillo de seguridad interno	MKI-62mm	8
8	XP0061	Separador de Rolamento	Rolling bearing separator	Separador del rodamiento	(59,0 x 30,1 x 12,5mm)	2
9	XP0062	Separador de Rolamento	Rolling bearing separator	Separador del rodamiento	(43,5 x 30,1 x 4,9mm)	2
10	012.292-0	Arruela Pressao	Spring washer	Arandela de presión	1/2” Zincada	4
11	017.690-6	Parafuso Sextavado	Hex bolt	Tornillo hexagonal	M12 x 30 x P. 1,75mm MA RI Dur. 8.8 Zincado	4
12	066.046-2	Anel Trava Externo	External snap ring	Anillo de seguridad externo	MKE-30mm	4
13	101.0024-27	Engrenagem	Gears	Engranaje	Z23 Modulo 4 Duplo	2
14	007.456-1	Retentor	Retainer	Retenedor	25x52x8 NBR (Sabo 02727BRG) (Arca 5206)	2
15	023.339-7	Anel Trava Interno	Inner snap ring	Anillo de seguridad interno	NSE 22-163-24I 1.2 cod. Maua 102050 i52	2
16	045.874-1	Rolamento Esfera	Spherical bearing	Cojinete esférico	6205 (2° Linha)	2
17	101.0024-10	Engrenagem	Gears	Engranaje	Z18 M4 - FURO REDONDO	2
18	066.805-4	Parafuso Allen	Allen bolt	Tornillo allen	3/8” x 5/16” UNC s/ Cabeça PR	2
19	025.718-9	Eixo Transversal Caixa	Transverse axle - Box	Eje transversal - Caja	Eixo Sext. 1.1/8’’ x 430mm	1
20	101.0024-27	Engrenagem	Gears	Engranaje	Z23 Modulo 4 Duplo	1
21	015.957-7	Bujão	Plug	Tapón	1/4” BSP19 FPP	2
22	023.059-0	Arruela Lisa de Alumínio	Aluminium Flat washer	Arandela lisa de aluminio	De:18 x Di:13 x Esp: 1,5mm	2
23	002.821-0	Parafuso Sextavado	Hex bolt	Tornillo hexagonal	MA Dur. 8.8 Zincado M8 x 30 x P. 1,25	6
24	063.495-4	Arruela Pressão	Spring washer	Arandela de presión	5/16” Zincada	14
25	XT0036	Tampa Superior	Top cover	Tapa superior	Boca de Milho	1
26	030.779-5	Bujão	Plug	Tapón	1/8” NPT 5700200	1
27	101.0024-8	Eixo Pinhão	Pinion shaft	Eje piñón	Z24 M3 (Boca de Milho)	2
28	027.473-4	Respiro de Óleo Rosca	Oil breather - Screw	Respiradero de aceite - Rosca	1/8 npt (4302)	1
29	071.412-1	Graxeira Reta	Straight grease fitting	Boquilla engrasadora recta	1/4” UNF 28 FPP	2
30	XT0035	Tampa Frontal	Front cover	Tapa frontal	Boca de Milho	2
31	019.066-4	Paraf. Sext.	Hex bolt	Tornillo hexagonal	M8 x 20 x P. 1,25mm MA RI Dur. 8.8 Zincado	8
32	063.303-0	Retentor	Retainer	Retenedor	d30 x D62 x E10 NBR (Arca 5448)	2
33	056.646-8	Parafuso Sextavado	Hex bolt	Tornillo hexagonal	3/8” x 1.1/4” UNC RI Dur. G.5 Zincado	2
34	X15001	Carcaça Usinada	Cast Case	Revestimiento usinado		1

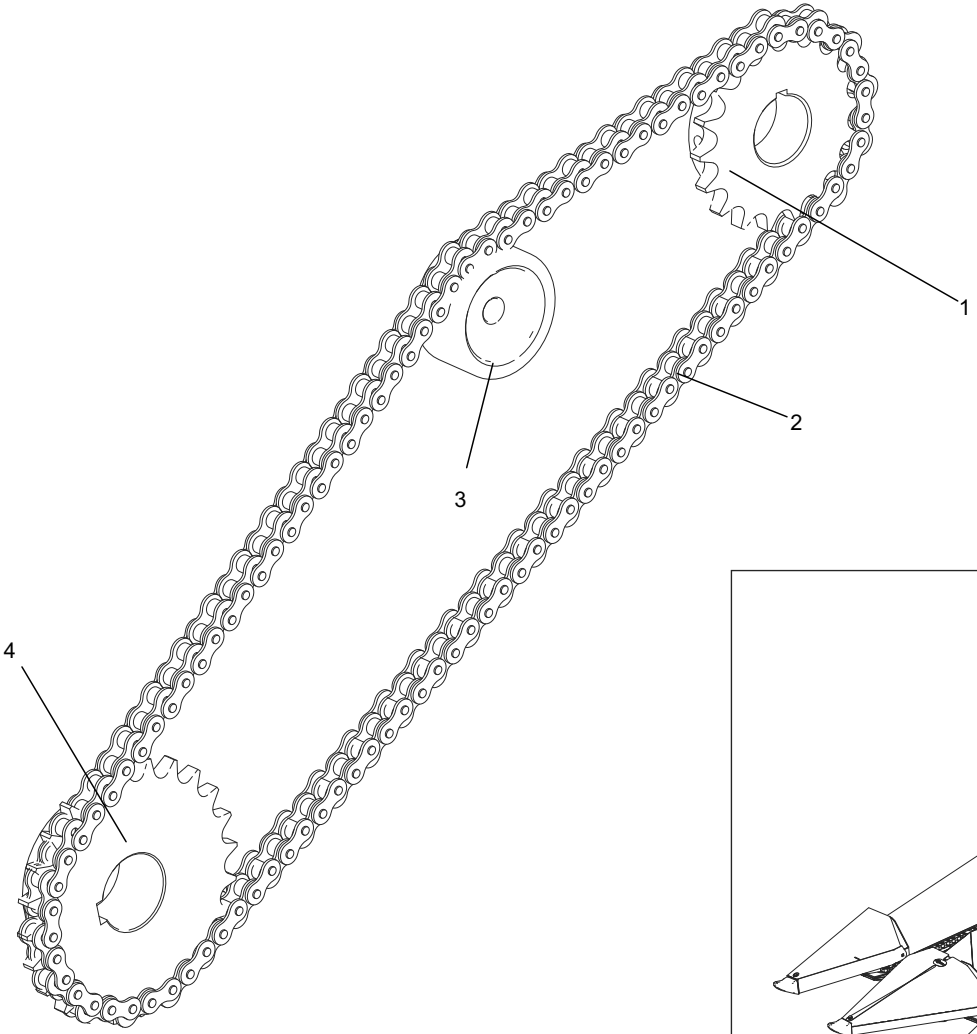
1
2
3
4

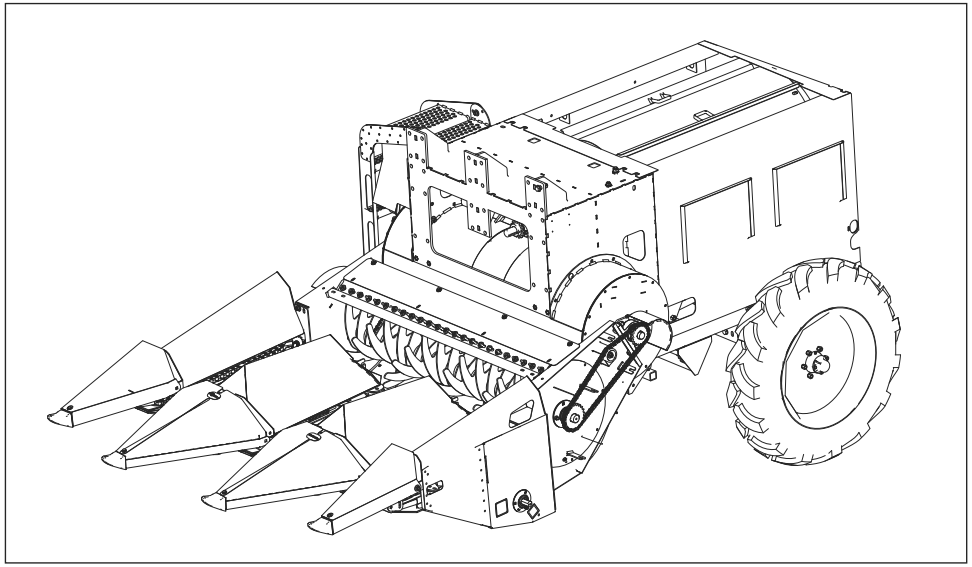

Transmissão Milho / Lado Esquerdo
Transmisión Maíz / Lado Izquierdo
Corn Transmission / Left Machine

Nota: aplicado na versão milho
Nota: para la versión maíz
Note: for version corn

It.	Código|Code	Descrição	Descripción	Description	Especificações / Espec. / Spec.	Qtd.
1	038.661-7	Engrenagem	Engranaje	Gear	Aco 18Z 60/1 D=40mm (DMPF)	1
2	044.453-0	Corrente	Cadena	Belt	RC 60/1 R ASA	1
3	037.557-2	Tensor de Nylon	Tensor de Nylon	Nylon tensioner		1
4	071.683-8	Engrenagem	Engranaje	Gear	Engr. Aço 24Z 60/1 F45 CH 14x9	1

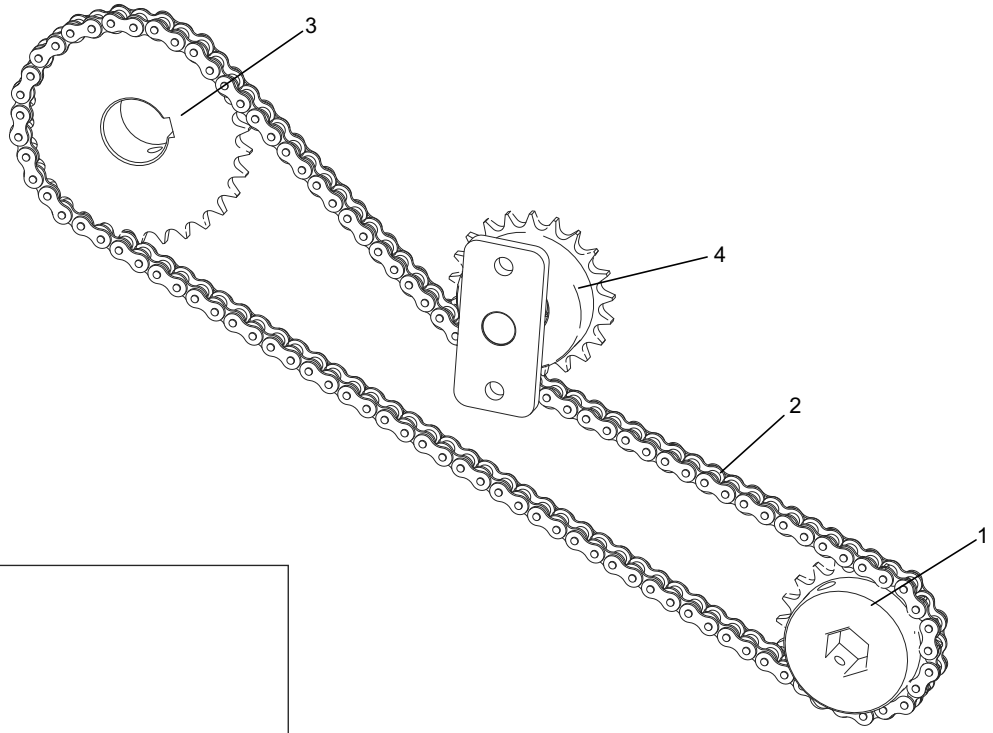
3
4
2
1

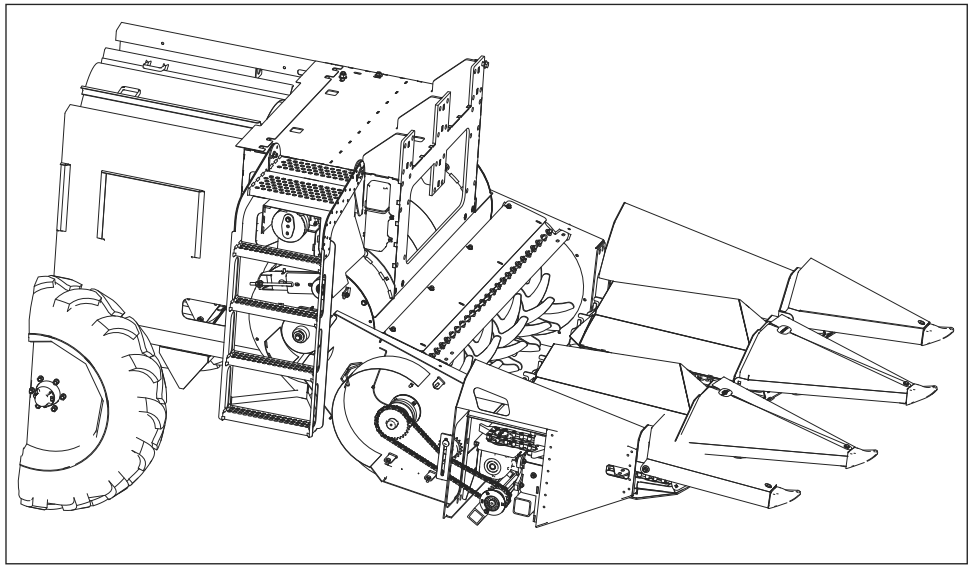

027.985-3	Transmissão - Milho / Lado Direito Transmisión - Maíz / Lado Derecho Corn - Transmission / Right Side				**Nota:** aplicado na versão milho **Nota:** para la versión maíz **Note:** for version corn
It.	**Código|Code**	**Descrição**	**Descripción**	**Description**	**Especificações / Espec. / Spec.**	**Qtd.**
1	022.211-7	Engrenagem	Engranaje	Gear	Engr. Aco 21Z 50/1 Furo Sext. 1.1/8”	1
2	016.881-0	Corrente	Cadena	Belt	RC 50/1 R ASA	1
3	070.189-6	Engrenagem	Engranaje	Gear	Engren. Aco 30Z 50/1 F45 CH14x9	1
4	118.663-8	Esticador corrente	Tensor cadena	Timing belt tensioner		1

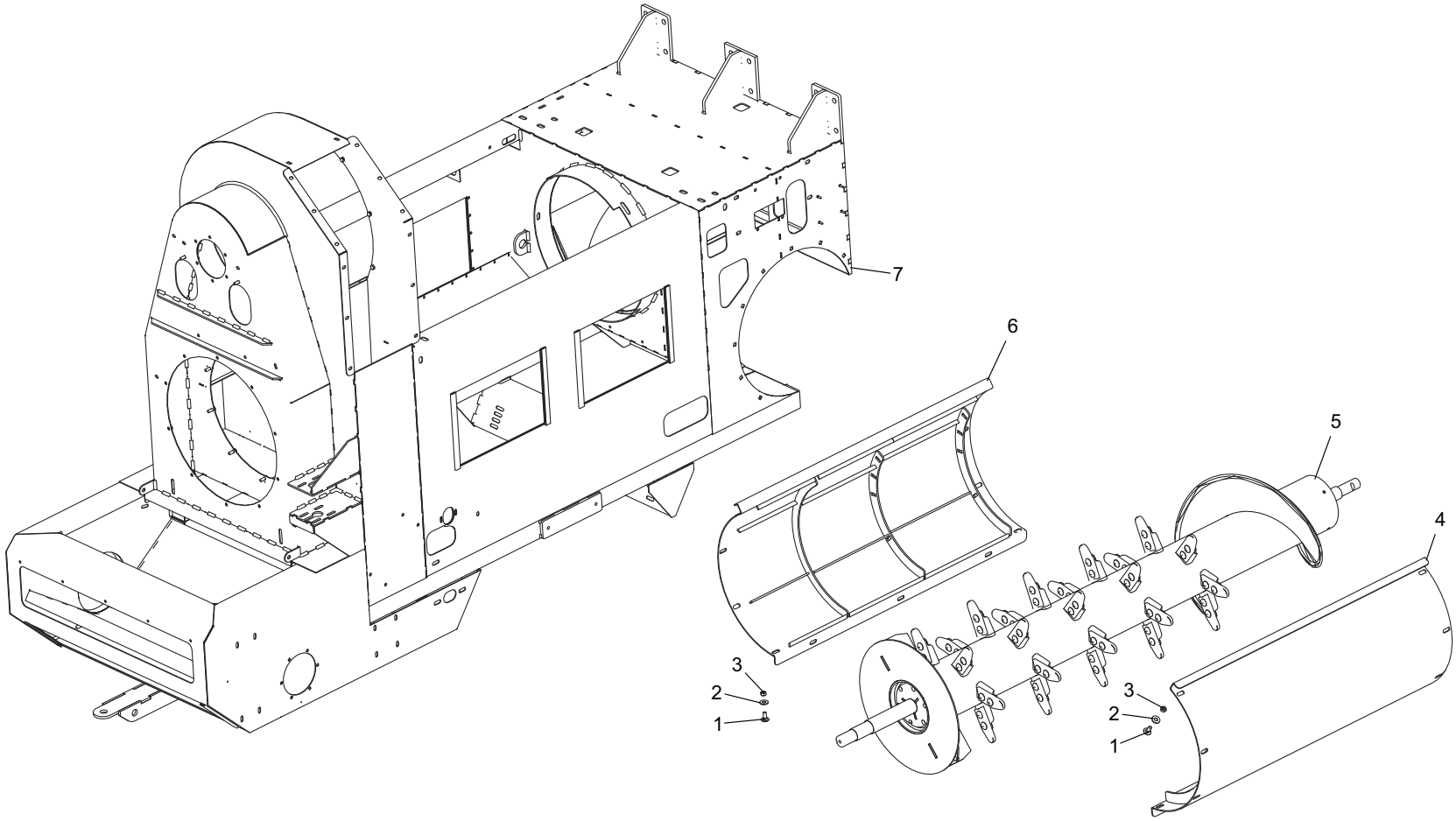
7
6
5
4
3
2
1
3
2
1

108.102-2		Cilindro de Trilha Cilindro Batidor de Maíz Corn Thresher Cylinder			**Nota:** aplicado na versão milho **Nota:** para la versión maíz **Note:** for version corn	
It.	**Código|Code**	**Descrição**	**Descripción**	**Description**	**Especificações / Espec. / Spec.**	**Qtd.**
1	023.530-5	Parafuso Francês	Carriage bolt with hex nut	Tornillo Carrocero	M12 x 30 x P. 1,75mm MA Zincado	14
2	047.304-5	Arruela Lisa	Plain gasket	Arandela Lisa	1/2” Esp. 3,00mm Zincada	14
3	006.249-0	Porca Sextavada	Hexagon nut	Tuerca Hexagonal	Alt. 9,64 à 10,00mm P. 1,75mm M12 MA Zincada	14
4	005.842-1	Peneira esquerda	Criba izquierda	Left Screen	FURO=22 mm - M. EXPORT MILHO	1
5	108.104.0	Cilindro batedor	Cilindro batidor	Beater Cylinder		1
6	017.001-6	Peneira direita	Criba derecha	Right Screen	FURO=22 mm - M. EXPORT MILHO	1
7	061.272-0	Estrutura chassi	Estructura chasis	Chassis Structure		1

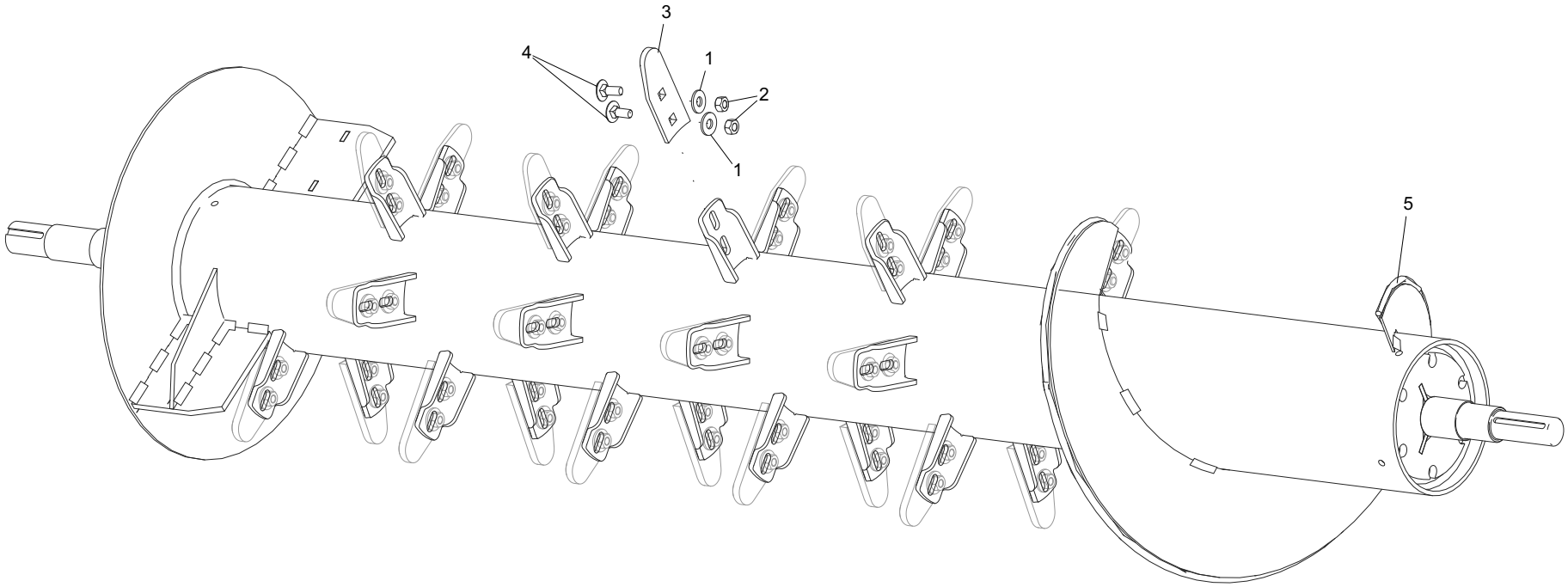
3
4
1
2
1
5

108.104-0		Cilindro de Trilha Cilindro Batidor de Maíz Corn Thresher Cylinder			**Nota:** aplicado na versão milho **Nota:** para la versión maíz **Note:** for version corn	
It.	**Código|Code**	**Descrição**	**Descripción**	**Description**	**Especificações / Espec. / Spec.**	**Qtd.**
1	047.304-5	Arruela Lisa	Arandela Lisa	Flat Washer	1/2” Esp. 3,00mm Zincada	52
2	006.249-0	Porca sextavada	Tuercca hexagonal	Hex Nut	M10 MA Zincada	52
3	074.871-6	Dedo	Dedo	Finger	FoFo GGG60 Dur. 40 a 44 HRC	26
4	023.530-5	Parafuso Francês	Tornillo Carrocero	Carriage Bolt	M12 x 30 x P. 1,75mm MA Zincado	52
5	115.479-4	Estrutura cilindro	Estructura cilindro	Cylinder Structure		1

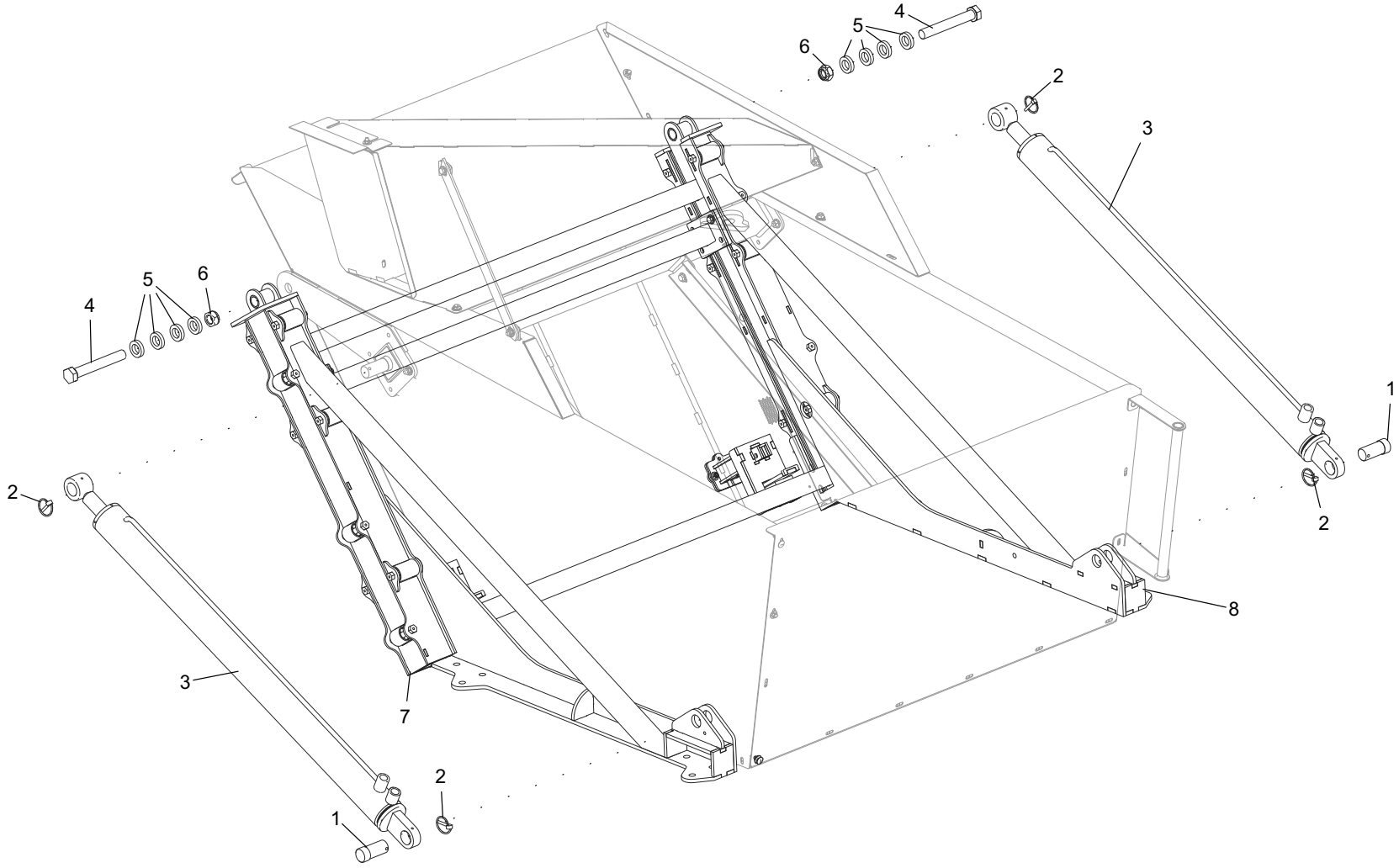
4
5
6
2
3
1
2
8
4
5
6
2
3
7
2
1

108.099-3			Graneleiro Tolva Granelera Grain Tank		**Nota:** aplicado na versão milho e amendoim **Nota:** para la versión maíz y maní **Note:** for versions corn and peanuts	
It.	**Código|Code**	**Descrição**	**Descripción**	**Description**	**Especificações / Espec. / Spec.**	**Qtd.**
1	015.408-0	Pino Pistão	Pasador Pistón	Piston Pin	RED. LAM. 1.1/2” x 85mm	2
2	048.987-1	Pino Argola	Pasador Anilla	Ring Pin	1/4” (cód.. Usinil 05503161)	4
3	151.684-5	Cilindro Hidráulico	Cilindro Hidráulico	Hydraulic Cylinder	Hidr. 3” x 1.1/2” x 1050mm CURSO - A=2450mm - F=1400mm	2
4	020.923-4	Parafuso Sextavado	Tornillo Hexagonal	Hex Bolt	1” x 7” RP 8 FPP 1” x 7” UNC RP Dur. G.5 Zincado	2
5	107.940-0	Chapa Calco	Placa de Apoyo	Shim Plate	#3/8”GQ x 45 x 45mm	8
6	040.652-2	Porca Auto Travante	Tuerca Autoblocante	Auto Lock Nut	Alt. 20,33 à 21,40mm 8 FPP	2
7	107.941-4	Sistema levante deslizante	Sistema elevación deslizante	Sliding lifting system		1
8	107.931-0	Sistema levante deslizante	Sistema elevación deslizante	Sliding lifting system		1

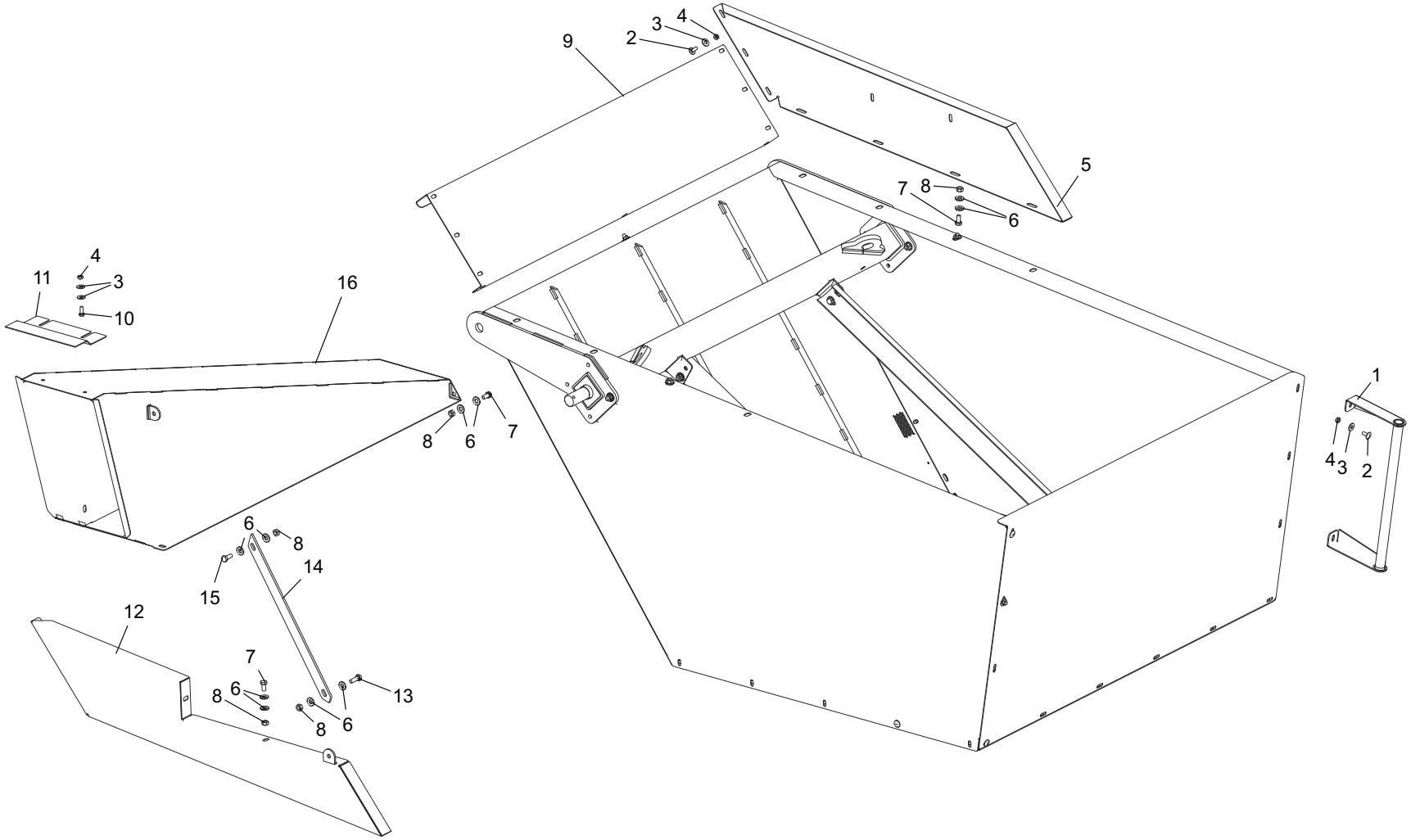
9
2
3
4
5
7
8
6
11
4
3
10
16
8
6
7
1
4
3
2
6
8
14
15
12
7
8
6
13
8
6

108.099-3						
			Graneleiro **Tolva Granelera** **Grain Tank**		**Nota:** aplicado na versão milho e amendoim **Nota:** para la versión maíz y maní **Note:** for versions corn and peanuts	
It.	**Código|Code**	**Descrição**	**Descripción**	**Description**	**Especificações / Espec. / Spec.**	**Qtd.**
1	064.753-1	Corrimão menor	Barandilla menor	Small handrail		1
2	005.323-9	Parafuso Francês	Tornillo Carrocero	Carriage Bolt	M8 x 20mm MA RI Dur. 8.8 Zincado	12
3	028.057-4	Arruela Lisa	Arandela Lisa	Flat Washer	5/16” Esp. 2,00mm Zincada	14
4	011.269-5	Porca Sextavado	Tuerca Hexagonal	Hex Nut	Alt. 6,14 à 6,5mm P. 1,25mm M8 MA Zincada	10
5	061.328-5	Fominha menor frontal	Placa de Extensión menor delantera	Small front Bucket		1
6	060.791-7	Arruela Lisa	Arandela Lisa	Flat Washer	7/16” Esp. 3,00mm Zincada	22
7	063.108-8	Parafuso Sextavado	Tornillo Hexagonal	Hex Bolt	M10 x 20mm P=1,5 MA Zincado	8
8	062.444-1	Porca Sextavado	Tuerca Hexagonal	Hex Nut	Alt. 7,64 à 8,00mm P. 1,50mm M10 MA Zincada	12
9	023.578-2	Chapa Fominha Lateral	Placa de Extensión Lateral	Side Bucket plate	#14FQ x 414 x 1300mm	1
10	019.066-4	Parafuso Sextavado	Tornillo Hexagonal	Hex Bolt	M8 x 20 x P. 1,25mm Zincado	4
11	056.634-6	Chapa Complemento	Placa Complemento	Complement plate	#14FQ x 90 x 250mm	1
12	023.959-9	Fominha menor traseira	Placa de Extensión menor trasera	Small rear Bucket		1
13	069.110-1	Parafuso Sextavado	Tornillo Hexagonal	Hex Bolt	M10 x 30mm P. 1,75mm MA Zincado	2
14	001.374-0	Chapa Trava Bica	Placa bloquea boca	Lock Chute Plate	#1/4”GQ x 32 x 514mm	1
15	065.794-0	Parafuso Sextavado	Tornillo Hexagonal	Hex Bolt	M10 x 25mm P=1,5 MA Zincado	2
16	028.299-0	Bica intermediaria	Boca intermedia	Intermediate Chute		1

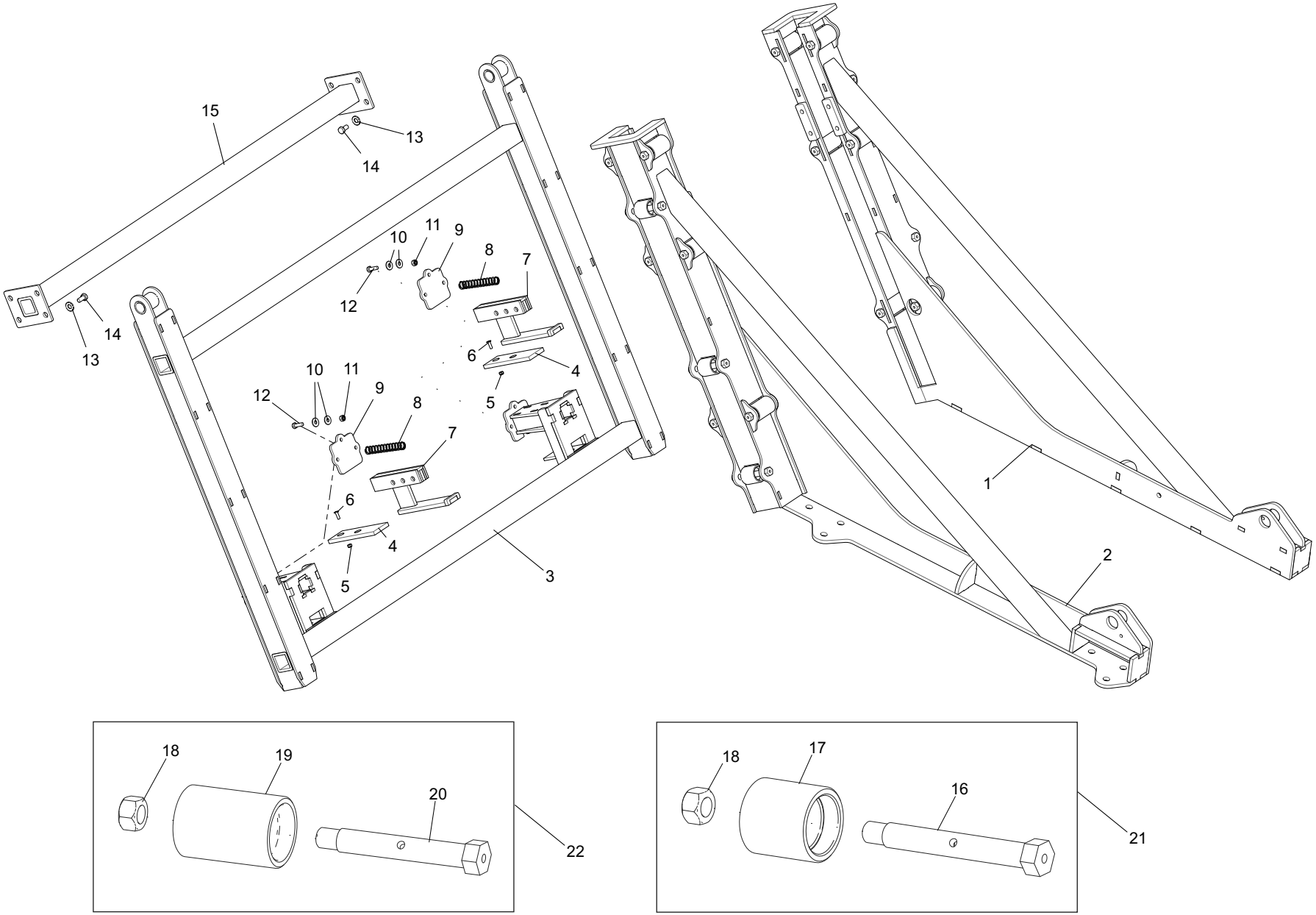
15
13
14
10
11
9
8
7
12
14
13
6
4
10
11
12
9
8
5
7
6
4
5
3
1
2
18
19
20
22
18
17
16
21

108.099-3		Graneleiro Tolva Granelera Grain Tank			Nota: aplicado na versão milho e amendoim Nota: para la versión maíz y maní Note: for versions corn and peanuts	
It.	**Código|Code**	**Descrição**	**Descripción**	**Description**	**Especificações / Espec. / Spec.**	**Qtd.**
1	107.931-0	Braço frontal	Brazo delantero	Front arm		1
2	107.932-3	Braço traseiro	Brazo trasero	rear arm		1
3	107.349-0	Estrutura viga	Estructura viga	Beam Structure		1
4	121.377-3	Nylon Trava	Nylon Bloqueo	Nylon Lock		2
5	069.257-0	Porca Auto Travante	Tuerca Autoblocante	Auto Lock Nut	Alt. 5,70 a 6,00mm P. 1,00 M6 MA Nylon	4
6	127.245-5	Parafuso Fenda	Tornillo Ranurado	Slotted Screw	Paraf. Fenda M6 x 16 mm	4
7	121.369-6	Suporte trava caçamba	Sorporte seguridad tolva	grain tank reinforcement plate		2
8	114.880-1	Mola Compressão	Resorte Compresión	Compression spring	De:20,0 x Fio:2 x C:120 x Passo:10mm	2
9	107.939-9	Chapa Tampa Mola	Placa Tapa Resorte	Spring cover plate	#1/4”GQ x 93 x 105mm	2
10	028.057-4	Arruela Lisa	Arandela Lisa	Flat Washer	5/16” Esp. 2,00mm Zincada	12
11	025.439-5	Porca Auto Travante	Tuerca Autoblocante	Auto lock Nut	Alt. 7,64 à 8,00mm P. 1,25mm M8 MA Nylon	6
12	040.980-5	Parafuso Sextavado	Tornillo Hexagonal	Hex Bolt	M8 x 25mm P. 1,25mm MA Zincado	6
13	060.791-7	Arruela Lisa	Arandela Lisa	Flat Washer	7/16” Esp. 3,00mm Zincada	8
14	063.108-8	Parafuso Sextavado	Tornillo Hexagonal	Hex Bolt	M10 x 20mm P=1,5 MA Dur. 8.8 Zincado	8
15	107.959-8	Trava sistema levante	Bloqueo sistema elevación	lock lifting system		1
16	107.906-4	Pino Roldana Maior	Pasador Polea Más grande	Large pulley pin	Bar. Sext. 3/4” x 125mm	1
17	107.905-0	Bucha Roldana Menor	Buje Polea Más pequeña	Small pulley Pin	Tub. ST 45 x 32 x 45mm	1
18	071.604-5	Porca Sextavado	Tuerca Hexagonal	Hex Nut	1/2” 13 FPP UNC Zincada	2
19	107.350-2	Bucha Roldana Maior	Buje Polea Más grande	Large pulley Bushing	Tub. ST 45 x 32 x 65mm	1
20	107.902-0	Pino Roldana Menor	Pasador Polea Más grande	Small pulley Bushing	Bar. Sext. 3/4” x 113mm	1
21	107.904-7	Roldana menor	Polea más pequeña	Small Pulley	Sistema levante deslizante	6
22	107.903-3	Roldana maior	Polea más grande	Large Pulley	Sistema levante deslizante	12

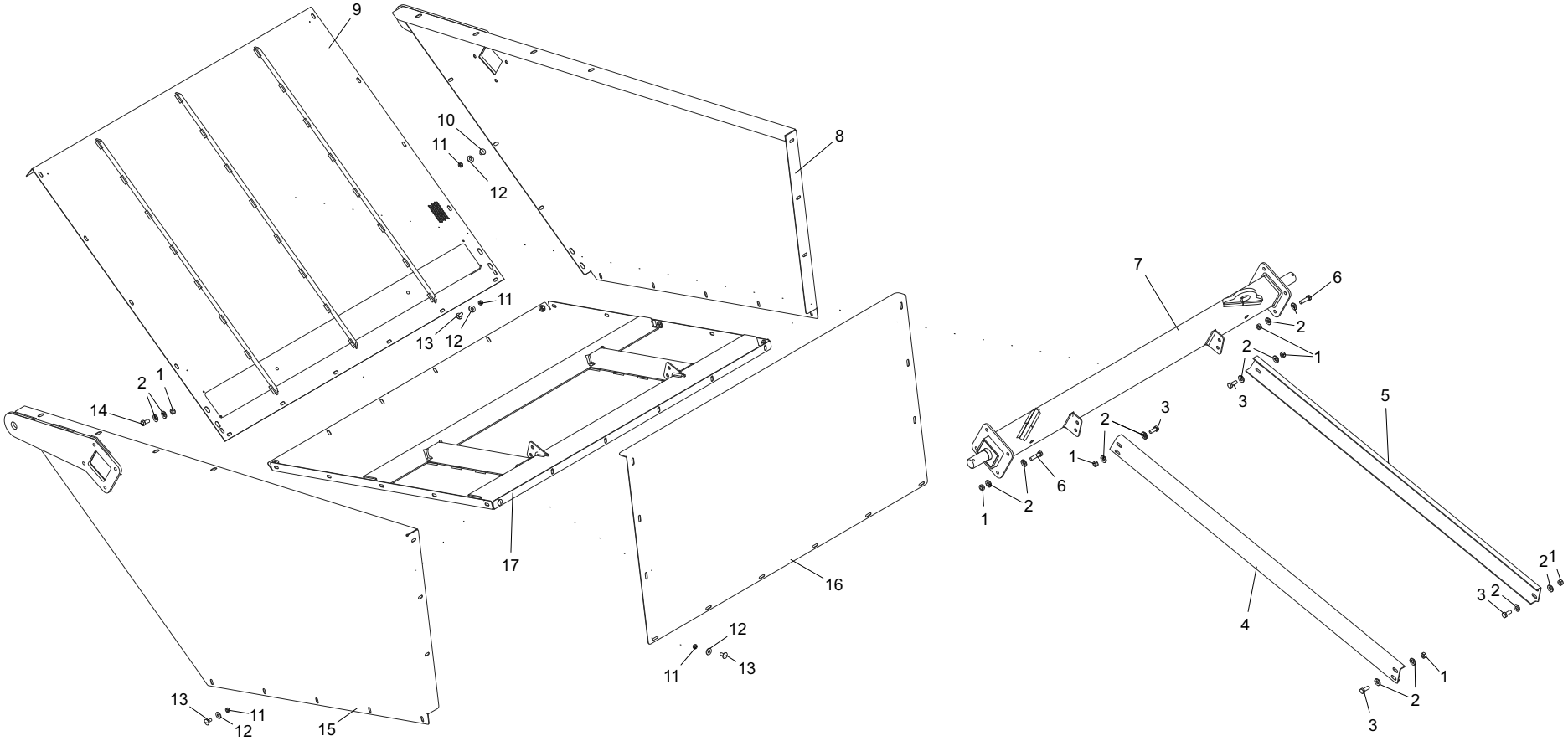
9
10
11
12
8
11
13
12
2
1
14
17
16
12
11
13
13
11
12
15
7
6
2
2
1
3
5
2
3
1
6
2
1
2
1
3
2
4
1
2
3

108.099-3			Graneleiro Tolva Granelera Grain Tank		**Nota:** aplicado na versão milho e amendoim **Nota:** para la versión maíz y maní **Note:** for versions corn and peanuts	
It.	**Código|Code**	**Descrição**	**Descripción**	**Description**	**Especificações / Espec. / Spec.**	**Qtd.**
1	062.444-1	Porca Sextavado	Tuerca Hexagonal	Hex Nut	Alt. 7,64 à 8,00mm P. 1,50mm M10 MA Zincada	20
2	060.791-7	Arruela Lisa	Arandela Lisa	Flat Washer	7/16” Esp. 3,00mm Zincada	16
3	065.794-0	Parafuso Sextavado	Tornillo Hexagonal	Hex Bolt	M10 x 25mm P=1,5 Zincado	8
4	032.489-6	Chapa Tirante Direito	Placa de Sujeción Derecha	Right tether plate		1
5	023.950-6	Chapa Tirante Esquerdo	Placa de Sujeción Izquierda	Left tether plate	#11FQ x 110 x 1366mm	1
6	063.254-1	Parafuso Sextavado	Tornillo Hexagonal	Hex Bolt	M10 x 35mm Dur. 8.8 Zincado	8
7	046.501-9	Tubo graneleiro	Tubo granelero	Grain Tube		1
8	012.903-0	Lateral traseira	Lateral trasera	Side rear		1
9	055.940-6	Peneira	Criba	Sieve		1
10	031.863-0	Parafuso Frances	Tornillo Carrocero	Carriage Bolt	M8 x 16 x P. 1,25 MA Zincado	18
11	011.269-5	Porca Sextavada	Tuerca Hexagonal	Hex nut	Alt. 6,14 à 6,5mm P. 1,25mm M8 MA Zincada	48
12	028.057-4	Arruela Lisa	Arandela Lisa	Flat washer	5/16” Esp. 2,00mm Zincada	48
13	005.323-9	Parafuso Francês	Tornillo Carrocero	Carriage Bolt	M8 x 20mm MA RI Dur. 8.8 Zincado	48
14	063.108-8	Parafuso Sextavado	Tornillo Hexagonal	Hex Bolt	M10 x 20mm P=1,5 MA Zincado	8
15	020.358-3	Lateral frontal	Lateral delantera	Front Side		1
16	062.306-5	Chapa Tampa Traseira	Placa Tapa trasera	Rear cover plate	#14FQ x 750 x 1300mm	1
17	143.470-0	Estrutura fundo	Estructura fondo	Bottom Structure		1

Nota: Este catálogo destina-se a 3 modelos diferentes para colheita.
- página de 08 a 75 - versão completa para recolhimento de feijão
- página de 78 a 115 - versão para colheita de milho
- página de 118 a 145 - versão para recolhimento de amendoim

Nota: Este catálogo destina-se a 3 modelos diferentes para colheita.
- página de 08 a 75 - versão completa para recolhimento de feijão
- página de 78 a 115 - versão para colheita de milho
- página de 118 a 145 - versão para recolhimento de amendoim

Nota: Este catálogo destina-se a 3 modelos diferentes para colheita.
- página de 08 a 75 - versão completa para recolhimento de feijão
- página de 78 a 115 - versão para colheita de milho
- página de 118 a 145 - versão para recolhimento de amendoim

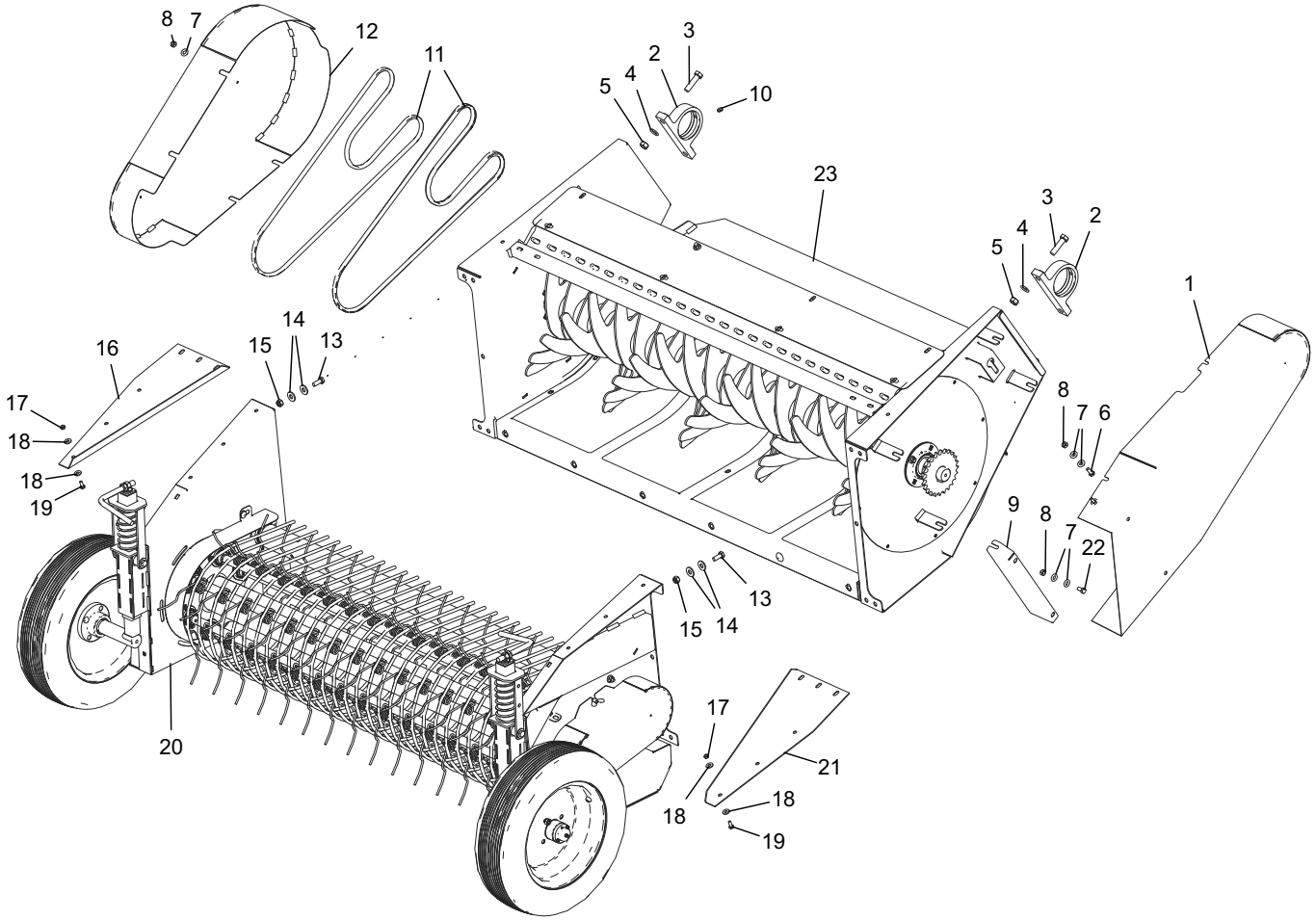
8
7
12
11
3
2
4
5
10
23
3
2
4
5
1
14
13
15
16
17
18
18
19
8
7
6
9
8
7
22
13
15
14
17
21
18
18
19
20

104.232-6		Plataforma Recolhedora Plataforma Recolhedora Pickup Platform			**Nota:** aplicado na versão amendoim **Nota:** para la versión maní **Note:** for version peanuts	
It.	**Código|Code**	**Descrição**	**Descripción**	**Description**	**Especificações / Espec. / Spec.**	**Qtd.**
1	038.972-1	Tampa proteção esquerda	Tapa de protección izquierda	Left Protection cover		1
2	005.329-0	Mancal Fundido	Cojinete Fundido	Bearing	Mancal Fund. 207 - 220 x 38 x 120 mm.	2
3	127.160-0	Parafuso Sextavado	Tornillo Hexagonal	Hex Bolt	M16 x 60 mm P=2,0 MA Zincado	4
4	013.899-4	Arruela Lisa	Arandela Lisa	Flat Washer	M16 De:30 x Di:17 x Exp: 3mm DIN 125	4
5	038.465-0	Porca Sextavado	Tuerca Hexagonal	Hex Nut	Alt. 12,57 à 13,00mm P. 2,0mm M16 MA Zincada	4
6	065.794-0	Parafuso Sextavado	Tornillo Hexagonal	Hex Bolt	M10 x 25mm P=1,5 MA Zincado	4
7	060.791-7	Arruela Lisa	Arandela Lisa	Flat Washer	7/16” Esp. 3,00mm Zincada	16
8	062.444-1	Porca Sextavado	Tuerca Hexagonal	Hex Nut	Alt. 7,64 à 8,00mm P. 1,50mm M10 MA Zincada	8
9	010.674-7	Chapa Complemento Proteção	Placa Complemento de Protección	Complement Protection plate	#16 FF x 125 x 430 mm	1
10	101.382-5	Graxeira	Engrasadora	Grease fitting	1/8” 45º BSP 28FPP Rosca BSP 28 FPP	1
11	053.656-3	Correia	Cadena	Belt	Canal “V” BB-85	3
12	049.650-2	Tampa proteção direita	Tapa de protección derecha	Right protection cover		1
13	017.690-6	Parafuso Sextavado	Tornillo Hexagonal	Hex Bolt	MA RI M12 x 30 x P. 1,75mm Zincado	10
14	047.304-5	Arruela Lisa	Arandela Lisa	Flat Washer	1/2” Esp. 3,00mm Zincada	20
15	061.607-9	Porca Auto Travante	Tuerca Autobloqueo	Auto lock nut	M12 MA Nylon Alt. 14mm x P. 1,75mm	10
16	111.147-1	Chapa Suporte Mao Direita	Placa Soporte Mano Derecha	Right hand support plate	# 11 FQ 253 x 637	1
17	011.269-5	Porca Sextavado	Tuerca Hexagonal	Hex Nut	Alt. 6,14 à 6,5mm P. 1,25mm M8 MA Zincada	12
18	028.057-4	Arruela Lisa	Arandela Lisa	Flat Washer	5/16” Esp. 2,00mm Zincada	6
19	019.066-4	Parafuso Sextavado	Tornillo Hexagonal	Hex Bolt	M8 x 20 x P. 1,25mm Zincado	6
20	050.343-2	Esteira recolhedora	Cinta recolectora	Pickup Belt		1
21	111.146-8	Chapa Suporte Mao Esquerda	Placa Soporte Mano Izquierda	Left hand Support Plate	# 11 FQ 253 x 637	1
22	063.108-8	Parafuso Sextavado	Tornillo Hexagonal	Hex Bolt	M10 x 20mm P=1,5 Zincado	2
23	104.233-0	Esteira direcionadora de ramas	Cinta direccionadora de ramas	Branches Directioner Belt		1

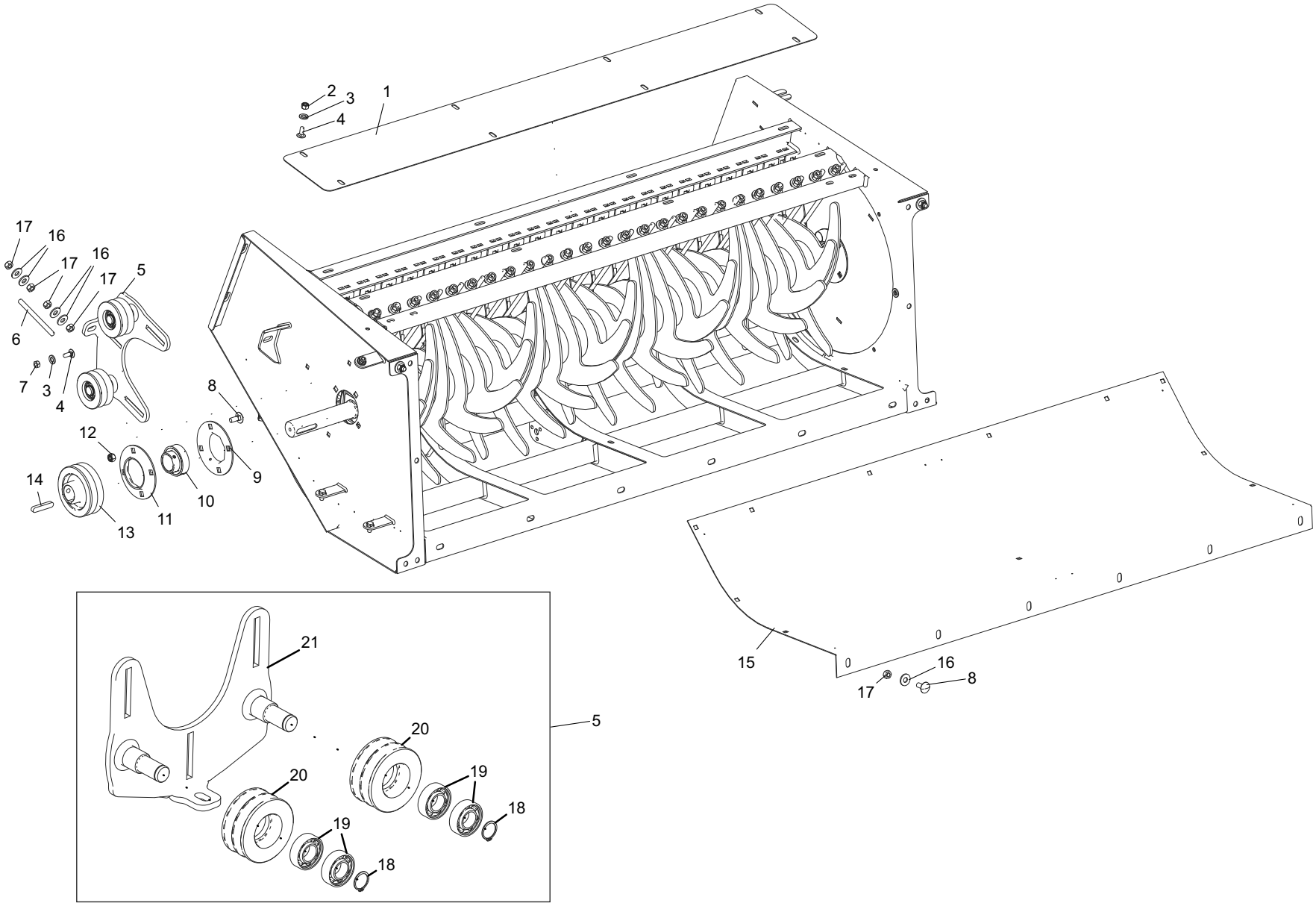
1
2
3
4
5
6
7
8
9
10
11
12
13
14
15
16
17
18
19
20
21

104.233-0		Plataforma Recolhedora Plataforma Recolhedora Pickup Platform			**Nota:** aplicado na versão amendoim **Nota:** para la versión maní **Note:** for version peanuts	
It.	**Código|Code**	**Descrição**	**Descripción**	**Description**	**Especificações / Espec. / Spec.**	**Qtd.**
1	018.256-4	Chapa Tampa Proteção	Placa Tapa Protección	Protection cover plate	#14FQ x 200 x 1700 mm	1
2	050.553-8	Porca Auto Travante	Tuerca de Autobloqueo	Auto Lock Nut	Alt. 9,64 a 10,00mm P. 1,5mm M10 MA Nylon	8
3	060.791-7	Arruela Lisa	Arandela Lisa	Flat Washer	7/16” Esp. 3,00mm Zincada	11
4	009.713-1	Parafuso Francês	Tornillo Carrocero	Carriage Bolt	M10 x 25mm P. 1,50mm MA Zincado	11
5	059.773-5	Esticador correia	Tensor de cadena	Belt Tensioner		1
6	045.992-9	Rosca	Rosca	Threaded Bar	M12 x 150mm P=1,75mm MA-RI Zincada	1
7	062.444-1	Porca Sextavada	Tuerca Hexagonal	Hex Nut	Alt.7,64 à 8,00mm P. 1,50mm M10 MA Zincada	3
8	023.530-5	Parafuso Francês	Tornillo Carrocero	Carriage Bolt	M12 x 30 x P. 1,75mm M12 x 30mm MA Zincado	10
9	125.510-7	Mancal Aço Estampado	Cojinete de Acero Estampado	Stamped steel bearing	PF209 - C/ Graxeira - 04 Furos Red. 45mm	1
10	062.100-2	Rolamento	Rodamiento	Rolling bearing	UC 209 - GYE45KRRB FA170 AS2/V	1
11	125.509-5	Mancal Aço Estampado	Cojinete de Acero Estampado	Stamped steel bearing	PF209 - S/ Graxeira-04 Furos Red. 45mm	1
12	061.607-9	Porca Auto Travante	Tuerca de Autobloqueo	Auto lock Nut	Alt. 14mm x P. 1,75mm M12 MA Nylon	3
13	016.409-0	Polia Fundida	Polea Fundida	Cast Pulley	2Bx140 F45 CH14 X 9	1
14	039.212-2	Chaveta	Chaveta	Sunk Key	14x9 x 70mm	1
15	038.161-0	Chapa Peneira Esteira	Placa Cribo Cinta	Screen plate belt	#14 FQ x 789 x 1640 mm (OBL.8x50)-Perfurada	1
16	047.304-5	Arruela Lisa	Arandela Lisa	Flat Washer	1/2” Esp. 3,00mm Zincada	12
17	006.249-0	Porca Sextavada	Tuerca Hexagonal	Hex Nut	Alt. 9,64 à 10,00mm P. 1,75mm M12 MA Zincada	10
18	049.112-4	Anel Trava Externo	Anillo de Seguridad Externo	External Snap Ring	MKE-25mm	2
19	002.770-3	Rolamento Esfera	Rodamiento Esfera	Spherical Rolling bearing	d=25mm 6205 ZZ	4
20	063.092-1	Polia Fundida	Polea Fundida	Cast Pulley	De=100mm,Esp=34mm 2B- Esticador -D.M	2
21	017.636-0	Suporte Esticador	Soporte Tensor	Tensioner Support		1

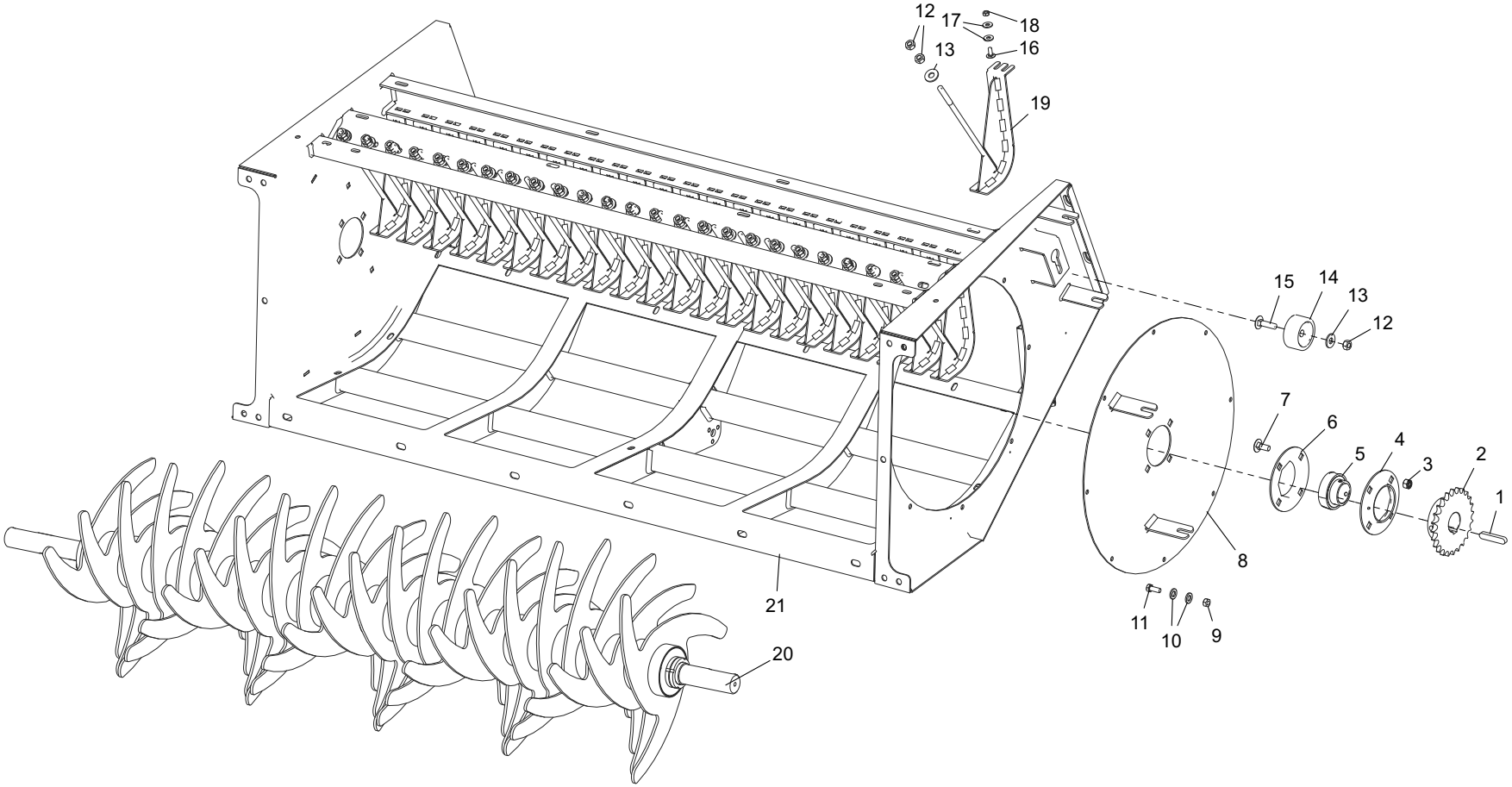
12
17
18
13
16
19
15
14
13
12
7
6
5
4
3
2
1
8
11
10
9
21
20

104.232-6		Plataforma Recolhedora Plataforma Recolhedora Pickup Platform			**Nota:** aplicado na versão amendoim **Nota:** para la versión maní **Note:** for version peanuts	
It.	**Código|Code**	**Descrição**	**Descripción**	**Description**	**Especificações / Espec. / Spec.**	**Qtd.**
1	039.212-2	Chaveta	Chaveta	Sunk Key	14x9 x 70mm	1
2	071.683-8	Engrenagem	Engranaje	Gears	Aço 24Z 60/1 F45 CH 14x9	1
3	061.607-9	Porca Auto Travante	tuerca Autobloqueo	Auto Lock Nut	Alt. 14mm x P. 1,75mm M12 MA Nylon	4
4	125.510-7	Mancal	Cojinete	Bearing	PF209 - C/ Graxeira - 04 Furos Aço Estampado Red. 45mm	1
5	062.100-2	Rolamento	Rodamiento	Rolling bearing	d=45 mm UC 209 - GYE45KRRB FA170 AS2/V	1
6	125.509-5	Mancal	Cojinete	Bearing	PF209 - S/ Graxeira - 04 Furos Aço Estampado Red. 45mm	1
7	023.530-5	Parafuso Francês	Tornillo Carrocero	Carriage Bolt	M12 x 30mm P. 1,75mm MA Zincado	4
8	053.731-1	Tampa lateral	Tapa lateral	Lateral Cover		1
9	062.444-1	Porca Sextavado	Tuerca Hexagonal	Hex Nut	Alt. 7,64 à 8,00mm P. 1,50mm M10 MA Zincada	8
10	060.791-7	Arruela Lisa	Arandela Lisa	Flat Washer	7/16” Esp. 3,00mm Zincada	16
11	065.794-0	Parafuso Sextavado	Tornillo Hexagonal	Hex Bolt	M10 x 25mm P=1,5 MA Zincado	8
12	006.249-0	Porca Sextavado	Tuerca Hexagonal	Hex Nut	Alt. 9,64 à 10,00mm P. 1,75mm M12 MA Zincada	47
13	047.304-5	Arruela Lisa	Arandela Lisa	Flat Washer	1/2” Esp. 3,00mm Zincada	24
14	037.557-2	Tensor de Nylon	Tensor de Nylon	Nylon Tensioner		1
15	027.014-9	Parafuso Francês	Tornillo Carrocero	Carriage Bolt	M12 x 45mm P. 1,75mm MA Zincado	1
16	005.323-9	Parafuso Francês	Tornillo Carrocero	Carriage Bolt	M8 x 20mm MA RI Zincado	47
17	028.057-4	Arruela Lisa	Arandela Lisa	Flat Washer	5/16” Esp. 2,00mm Zincada	24
18	011.269-5	Porca Sextavado	Tuerca Hexagonal	Hex Nut	Alt. 6,14 à 6,5mm P. 1,25mm M8 MA Zincada	24
19	057.637-3	Limpador rolo junta	Limpiador rodillo junta	Guiding Roller Cleaner		23
20	104.516-8	Rolo direcionador de ramas	Rodillo direccionador de ramas	Branches Directioner Roller		1
21	044.355-2	Estrutura esteira	Estructura cinta	Pickup Platform Frame		1

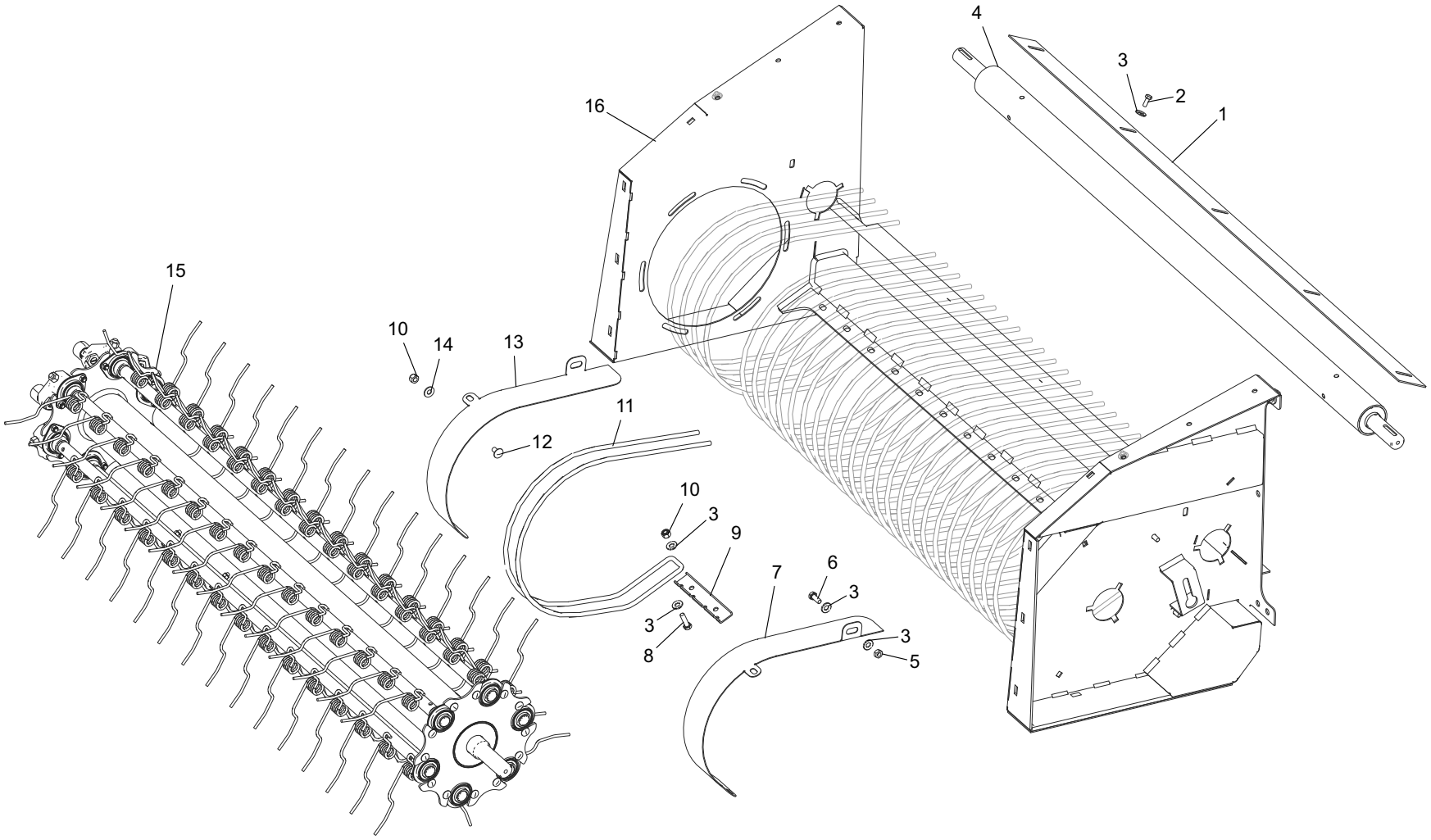
4
3
2
1
16
15
10
14
13
11
12
10
3
9
7
6
3
3
8
3
5

104.232-6		Plataforma Recolhedora Plataforma Recolhedora Pickup Platform			**Nota:** aplicado na versão amendoim **Nota:** para la versión maní **Note:** for version peanuts	
It.	**Código|Code**	**Descrição**	**Descripción**	**Description**	**Especificações / Espec. / Spec.**	**Qtd.**
1	050.480-5	Chapa Limpador Rolo Liso	Placa Limpiador Rodillo Liso	Cleaning smooth roller plate	#11 FQ x 80 x 1650 mm	1
2	019.066-4	Parafuso Sextavado	Tornillo Hexagonal	Hex Bolt	M8 x 20 x P. 1,25mm MA RI Zincado	5
3	060.791-7	Arruela Lisa	Arandela Lisa	Flat Washer	7/16” Esp. 3,00mm Zincada	75
4	043.984-9	Rolo Liso	Rodillo Liso	Smooth Roller		1
5	062.444-1	Porca Sextavada	Tuerca Hexagonal	Hex Nut	Alt. 7,64 à 8,00mm P. 1,50mm M10 MA Zincada	30
6	065.794-0	Parafuso Sextavado	Tornillo Hexagonal	Hex Bolt	M10 x 25mm P=1,5 MA Dur. 8.8 Zincado	30
7	018.493-2	Chapa Envolvente Direita	Placa Protectora Derecha	Engaging Right plate	#14 FQ x 125 x 733mm	1
8	063.254-1	Parafuso Sextavado	Tornillo Hexagonal	Hex Bolt	M10 x 35mm Zincado	28
9	038.811-5	Chapa Presilha	Placa Presilla	Clip Plate	#11 FQ x 45 x 190mm	14
10	050.553-8	Porca Auto Travante	Tuerca Autoblocante	Auto lock Nut	Alt. 9,64 a 10,00mm P. 1,5mm M10 MA Nylon	34
11	019.799-7	Haste Coletora	Asta Colectora	Collector shaft	2” (Mola Sep. Dedo Rec. DMPF / DMF)	15
12	058.022-4	Parafuso Francês	Tornillo Carrocero	Carirage Bolt	M10 x 20mm P. 1,50mm MA Zincado	4
13	068.616-4	Chapa Envolvente Esquerda	Placa Protección Izquierda	Engaging left plate	#14 FQ x 105 x 733 mm	1
14	040.625-0	Arruela Lisa	Arandela Lisa	Flat Washer	3/8” Esp. 2,00mm Zincada	4
15	003.630-6	Rolo recolhedor	Rodillo recolecdor	Pickup Roller		1
16	013.917-6	Estrutura esteira	Estructura cinta	Pickup Platform frame		1

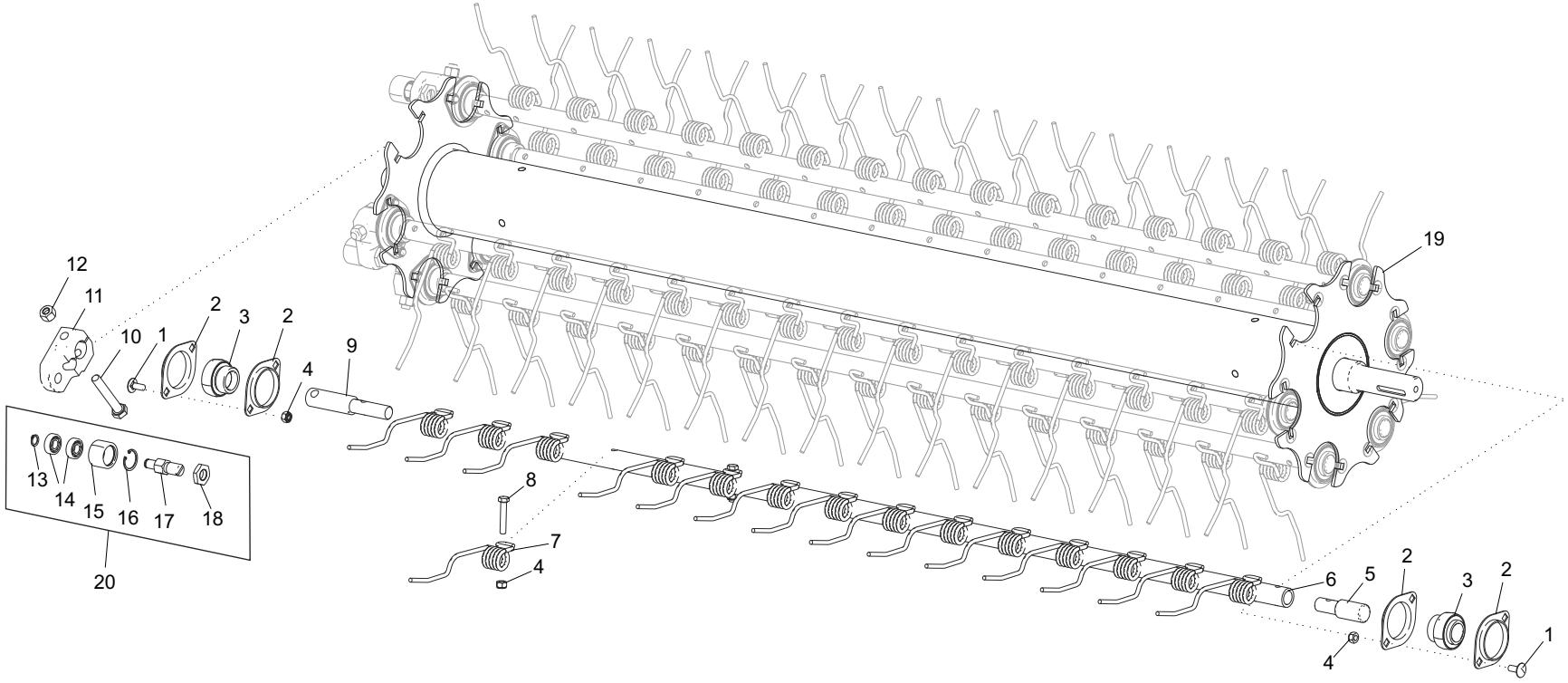
12
11
10
1
2
3
2
4
9
13
14
15
16
17
18
20
8
7
4
19
6
5
2
3
2
4
1

003.630-6		Plataforma Recolhedora Plataforma Recolhedora Pickup Platform			**Nota:** aplicado na versão amendoim **Nota:** para la versión maní **Note:** for version peanuts	
It.	**Código|Code**	**Descrição**	**Descripción**	**Description**	**Especificações / Espec. / Spec.**	**Qtd.**
1	005.323-9	Paraf. Francês	Tornillo Carrocero	Carriage Bolt	M8 x 20mm MA RI Dur. 8.8 Zincado	24
2	123.041-4	Mancal Aço	Cojinete Acero	Steel Bearing	Estampado 25mm	24
3	052.926-0	Rolamento	Rodamiento	Rolling Bearing	DI:25,40 DE:52,00 ESP:15,00 Auto travante	12
4	025.439-5	Porca Auto Travante	Tuerca Autoblocante	Lock Nut	Alt. 7,64 à 8,00mm P. 1,25mm M8 MA Nylon	114
5	013.429-0	Eixo Intermediário	Eje Intermedio	Intermediate Axle	Red. Tref. 25,4 x 81,6mm	6
6	022.557-3	Tubo Dedo	Tubo Dedo	Finger tube	TUB.TREF. DE=27 x 1507mm	6
7	056.276-0	Dedo Mola	Dedo Resorte	Spring Finger	DEDO MOLA (FIO 5,5mm) 5 ESPIRAS	90
8	065.245-3	Parafuso Sextavado	Tornillo Hexagonal	Hex Bolt	M8 x 45mm P. 1,25mm MA Zincado	90
9	062.719-2	Eixo Pino Maior Esquerdo	Eje Pasador Más grande Izquierdo	Left large Pin Axle	RED.TREF. 1'' x 141mm	6
10	022.775-6	Parafuso Sextavado	Tornillo Hexagonal	Hex Bolt	M12 x 75mm MA RP Dur. 8.8 Zincado	6
11	031.237-9	Suporte Rolamento	Soporte Rodamiento	Rolling bearing Support	Fundido	6
12	075.983-0	Porca Auto Travante	Tuerca Autoblocante	Lock Nut	M12 x 1 MA Nylon	6
13	005.992-0	Anel Trava Externo	Anilla de seguridad Externa	External Snap Ring	MKE-12mm	6
14	027.021-2	Rolamento Esfera	Rodamiento Esfera	Spherical bearing	6001D-2RS	12
15	032.262-0	Alojamento Rolamento	Alojamiento Rodamiento	Rolling Bearing Lodging	TUB.STD(40 x 25) x 23,3mm	6
16	021.761-0	Anel Trava Interno	Anilla de Seguridad Interno	Inner Snap Ring	MKI-28mm	6
17	063.333-4	Eixo Rolamento Cames	Eje Rodamiento Levas	Cames Rolling Bearing Axle	BAR.SEXT. 3/4' x 59,4mm(13pcas) -	6
18	031.126-5	Contra Porca	Contratuerca	Cotter Nut	Sext. 5/8" UNF 18FPP Esp. 6,5mm	6
19	023.018-8	Rolo recolhedor	Rodillo recolector	Pickup Roller		1
20	016.682-2	Rolamento cames	Rodamiento levas	Cames Rolling Bearing		1

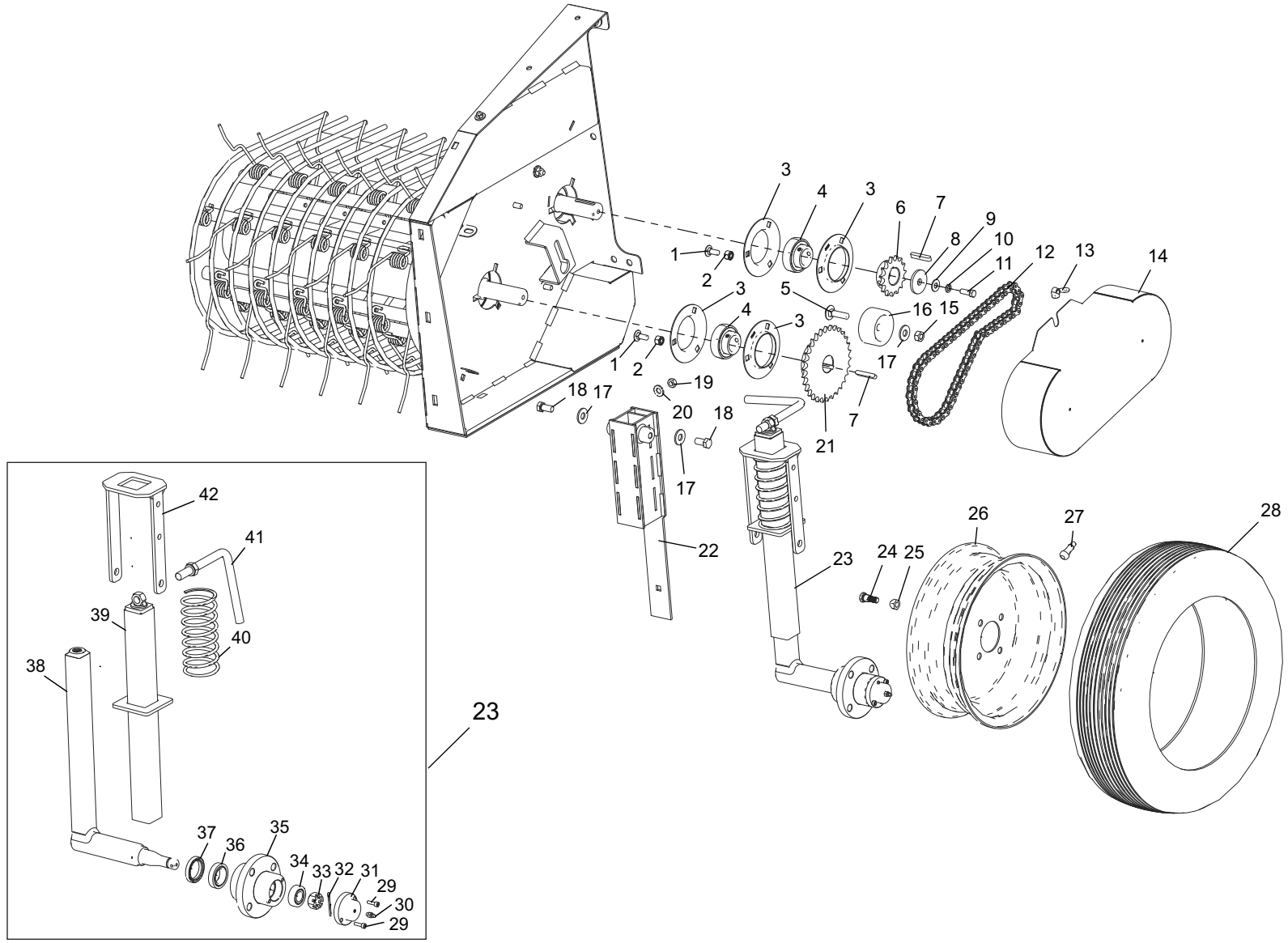
1
2
3
4
3
6
7
9
8
10
11
12
13
14
5
16
15
17
7
21
1
2
3
4
3
18
17
19
20
18
17
22
23
24
25
26
27
28
42
41
39
40
38
23
37
36
35
34
33
32
31
29
30
29

050.343-2		Plataforma Recolhedora Plataforma Recolhedora Pickup Platform			**Nota:** aplicado na versão amendoim **Nota:** para la versión maní **Note:** for version peanuts	
It.	**Código|Code**	**Descrição**	**Descripción**	**Description**	**Especificações / Espec. / Spec.**	**Qtd.**
1	009.713-1	Parafuso Francês	Tornillo Carrocero	Carriage Bolt	M10 x 25mm MA Dur. 8.8 Zincado	6
2	050.553-8	Porca Auto Travante	Tuerca Autoblocante	Auto lock Nut	Alt. 9,64 a 10,00mm P. 1,5mm M10 MA c/ Inserto de Nylon	6
3	123.042-8	Mancal Aço	Cojinete Acero	Steel Bearing	Ref. BRM PF207 Est. Red. 35mm	4
4	007.528-0	Rolamento	Rodamiento	Rolling bearing	UC 207 - D=35mm	2
5	027.014-9	Parafuso Francês	Tornillo Carrocero	Carriage Bolt	M12 x 45mm P. 1,75mm MA Zincado	1
6	013.952-6	Engrenagem Aço	Engranaje Acero	Steel Gears	Engren.Aço 15Z 50/1 F35 CH5/16”	1
7	044.076-9	Chaveta	Chaveta	Sunk Key	BAR.QUAD. 5/16” x 50mm	2
8	045.687-6	Chapa Arruela Trava	Placa Arandela Seguridad	Lock Flat Washer	#3/16’’ FQ x De:48mm	1
9	040.625-0	Arruela Lisa	Arandela Lisa	Flat Washer	3/8” Esp. 2,00mm Zincada	1
10	062.461-0	Arruela Pressão	Arandela Presión	Spring Washer	3/8” Zincada	1
11	003.467-4	Parafuso Sextavado	Tornillo Hexagonal	Hex Bolt	3/8” x 1” UNC 16 FPP Zincado	1
12	146.848-7	Corrente	Cadena	Chain	ASA 60/1 3/4’’ x 1540mm	1
13	001.233-2	Borboleta	Tuerca Mariposa	wing nut	M10 Borboleta P=1,5 Zincada	1
14	048.911-8	Proteção esquerda	Protección izquierda	Left Guard		1
15	006.249-0	Porca Sextavada	Tuerca Hexagonal	Hex Nut	Alt. 9,64 à 10,00mm P. 1,75mm M12 MA Zincada	1
16	037.557-2	Tensor de Nylon	Tensor de Nylon	Nylon tensioner		1
17	047.304-5	Arruela Lisa	Arandela Lisa	Flat Washer	1/2” Esp. 3,00mm Zincada	3
18	063.144-1	Parafuso Sextavado	Tuerca Hexagonal	Hex Bolt	1/2” x 1” UNC 13FPP Zincado	2
19	062.444-1	Porca Sextavada	Tuerca Hexagonal	Hex Nut	Alt. 7,64 à 8,00mm P. 1,50mm M10 MA Zincada	1
20	060.791-7	Arruela Lisa	Arandela Lisa	Flat Washer	7/16” Esp. 3,00mm Zincada	1
21	004.537-2	Engrenagem Aço	Engranaje Acero	Steel Gears	Engr. Aço 30Z 50/1 F35 CH5/16	1
22	004.265-2	Suporte roda	Soporte rueda	Wheel support		1
23	050.953-0	Suporte pneu	Soporte neumático	Tyre support		1
24	011.868-4	Parafuso de Roda	Tornillo de Rueda	Wheel bolt	7/16”x 1.3/8 C-14 - 20FPP Dur. 32 a 38	1
25	005.805-4	Porca de Roda	Tuerca de Rueda	Wheel nut	7/16”-20 FPP - C-14	1
26	056.323-1	Roda Agrícola	Rueda Agrícola	Agricultural wheel Rim	4.1/2” x 13”	1
27	051.316-6	Bico Aro de Roda	Boca Llanta de Rueda	Wheel Rim Nozzle	Valv. TR 413	1
28	106.262-2	Pneu	Neumático	Tyre	165/70 - R13	1
29	003.731-5	Parafuso Allen	Tornillo Allen	Allen Bolt	1/4” x 1” UNC 20FPP RI c/ Cabeça PR	2
30	071.412-1	Graxeira Reta	Engrasadora Recta	Straight grease fitting	1/4” UNF 28 FPP	1
31	050.938-9	Calota Fundida	Cubo de Fundido	Wheel Hub	Cubo Roda	1
32	034.092-6	Contra Pino	Pasador de Seguridad	Cotter pin	1/8” x 1.1/2” Aço Zincado	1
33	019.749-4	Porca Castelo	Tuerca Almenada	Castle Nut	Sext. 3/4” UNF 16 FPP UNF	1
34	018.686-0	Rolamento Cônico	Rodamiento Cónico	Conical Rolling Bearing	32004X	1
35	037.791-0	Cubo de Roda Fundido	Cubo de Rueda Fundido	Wheel hub	Roda Esteira	1
36	047.821-0	Rolamento Cônico	Rodamiento Cónico	Conical Rolling Bearing	d=29.00 L45449 Cone - 45410 Capa	1
37	073.178-7	Retentor	Retén	Retainer	d38 x D52 x E10	1
38	010.240-7	Tubo Macho suporte	Tubo Macho soporte	Support male tube		1
39	061.218-5	Tubo Feema roda	Tubo Feema rueda	Feema Wheel tube		1
40	070.628-2	Mola Compressão	Resorte Compresión	Compression spring	De:72 x Fio:6 x C:160mm Zincada	1
41	056.422-3	Manopla tubo Feema	Manopla tubo Feema	Feema tube gauntlet		1
42	013.764-7	Suporte mola	Soporte resorte	Support Spring		1

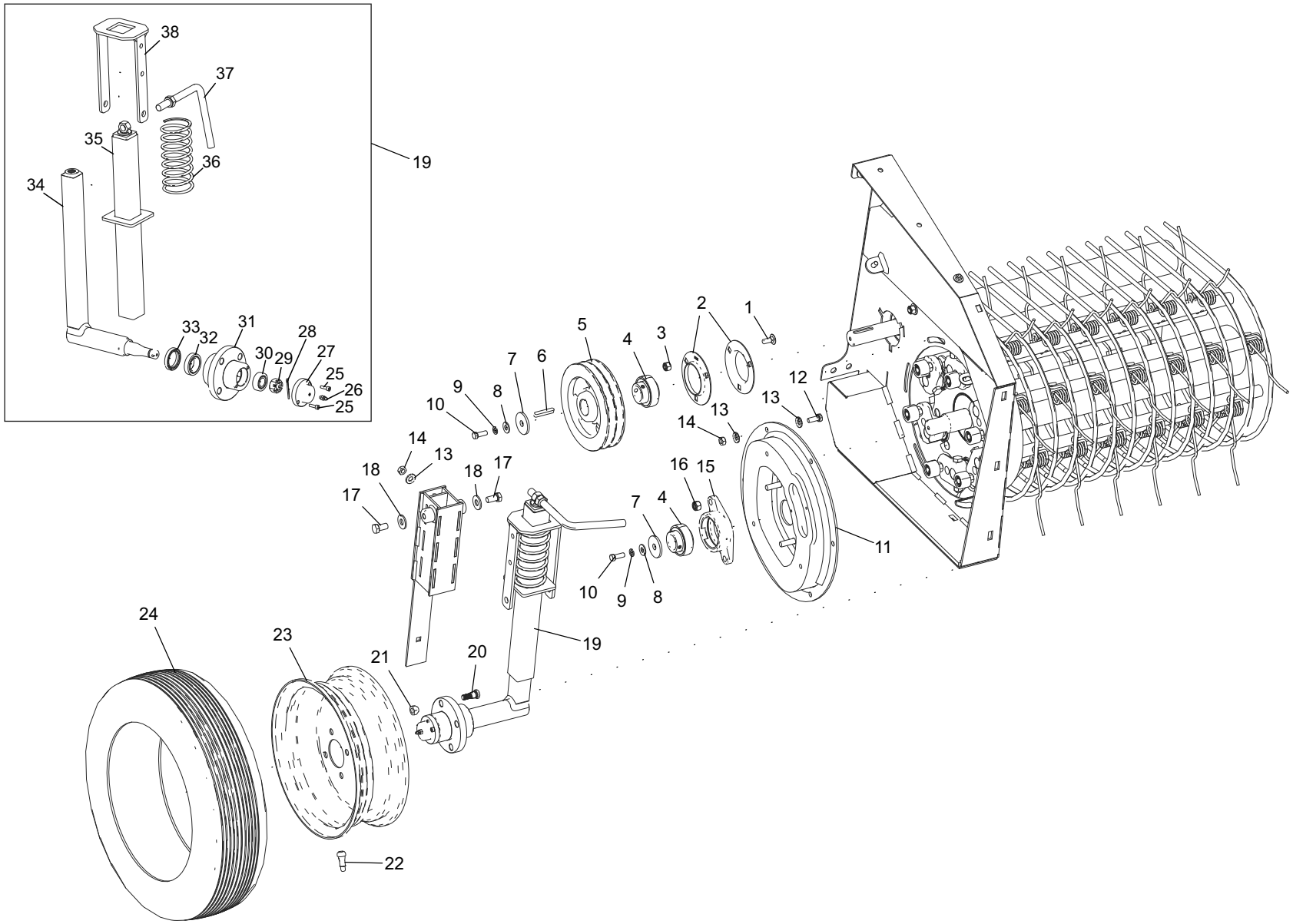
38
37
35
36
34
19
33
32
31
30
29
28
27
25
26
25
5
4
3
2
1
7
6
9
8
10
12
13
14
13
14
13
18
17
18
17
16
15
7
4
11
10
9
8
24
23
21
20
19
22

050.343-2		Plataforma Recolhedora Plataforma Recolhedora Pickup Platform			**Nota:** aplicado na versão amendoim **Nota:** para la versión maní **Note:** for version peanuts	
It.	**Código|Code**	**Descrição**	**Descripción**	**Description**	**Especificações / Espec. / Spec.**	**Qtd.**
1	009.713-1	Parafuso Francês	Tornillo Carrocero	Carriage Bolt	M10 x 25mm P. 1,50mm Zincado	3
2	123.042-8	Mancal Aço Estampado	Cojinete Acero Estampado	Stamped steel Bearing	Redondo 35mm Ref. BRM PF207	3
3	050.553-8	Porca Auto Travante	Tuerca Autoblocante	Auto lock Nut	M10 MA Nylon Alt. 9,64 P. 1,5mm	2
4	007.528-0	Rolamento	Rodamiento	Rolling bearing	UC 207 - D=35mm	2
5	041.499-1	Polia Fundida	Polea Fundida	Cast Pulley	2Bx200 F35 CH5/16”	1
6	044.076-9	Chaveta	Chaveta	Sunk Key	5/16” x 50mm	1
7	045.687-6	Chapa Arruela Trava	Placa Arandela Seguridad	Lock Flat Washer	#3/16’’ FQ x De:48mm	2
8	040.625-0	Arruela Lisa	Arandela Lisa	Flat Washer	3/8” Esp. 2,00mm Zincada	2
9	062.461-0	Arruela Pressão	Arandela Presión	Spring Washer	3/8” Zincada	2
10	003.467-4	Parafuso Sextavado	Tornillo Hexagonal	Hex Bolt	3/8” x 1” UNC FPP Zincado	2
11	018.676-5	Cames	Levas	Cam		1
12	065.794-0	Parafuso Sextavado	Tornillo Hexagonal	Hex Bolt	M10 x 25mm MA P=1,5 Zincado	6
13	060.791-7	Arruela Lisa	Arandela Lisa	Flat Washer	7/16” Esp. 3,00mm Zincada	12
14	062.444-1	Porca Sextavada	Tuerca Hexagonal	Hex Nut	A7,64 à 8,00mm P.1,50mm M10 MA Zincada	6
15	052.344-9	Mancal	Cojinete	Bearing	RCJT 35mm - DM - “BRM”	1
16	061.607-9	Porca Auto Travante	Tuerca Autoblocante	Auto lock Nut	M12 MA Nylon Alt. 14mm x P. 1,75mm	2
17	063.144-1	Parafuso Sextavado	Tornillo Hexagonal	Hex Bolt	1/2” x 1” UNC Zincado	2
18	047.304-5	Arruela Lisa	Arandela Lisa	Flat Washer	1/2” Esp. 3,00mm Zincada	2
19	050.953-0	Suporte Pneu Estrela	Soporte Neumático Estrella	Star Tyre Support		1
20	011.868-4	Parafuso de Roda	Tornillo de Rueda	Wheel Bolt	7/16”x 1.3/8” C-14 - 20FPP	20
21	005.805-4	Porca de Roda	Tuerca de Rueda	Wheel Nut	7/16”-20FPP C-14 7/16” - 20FPP	21
22	051.316-6	Bico Aro de Roda	Boca Llanta de Rueda	Wheel Rim Nozzle	Valv. TR 413	1
23	056.323-1	Roda Agrícola	Rueda Agrícola	Agricultural wheel rim	4.1/2” x 13”	1
24	106.262-2	Pneu	Neumático	Tyre	165/70 - R13	1
25	003.731-5	Parafuso Allen	Tornillo Allen	Allen bolt	1/4” x 1” UNC 20FPP RI c/ Cabeça PR	2
26	071.412-1	Graxeira Reta	Engrasadora Recta	Straight grease fitting	1/4” UNF 28 FPP	1
27	050.938-9	Calota Fundida	Tapacubos Fundida	Wheel Hub	Cubo Roda	1
28	034.092-6	Contra Pino	Pasador de Seguridad	Cotter Pin	1/8” x 1.1/2” Aço Zincado	1
29	019.749-4	Porca Castelo	Tuerca Almenada	Castle nut	Sext. 3/4” UNF 16 FPP UNF	1
30	018.686-0	Rolamento Cônico	Rodamiento Cónico	Conical Rolling bearing	32004X	1
31	037.791-0	Cubo de Roda Fundido	Cubo de Rueda Fundido	Wheel hub	Roda Esteira	1
32	047.821-0	Rolamento Cônico	Rolamento Cônico	Conical Rolling bearing	d=29.00 L45449 Cone - 45410 Capa	1
33	073.178-7	Retentor	Retén	Retainer	d38 x D52 x E10	1
34	010.240-7	Tubo Macho suporte	Tubo Macho soporte	Support male tube		1
35	061.218-5	Tubo Feema roda	Tubo Feema rueda	Feema Wheel Tube		1
36	070.628-2	Mola Compressão	Resorte Compresión	Compression Spring	De:72 x Fio:6 x C:160mm Zincada	1
37	056.422-3	Manopla tubo Feema	Manopla tubo Feema	Feema Tube Gauntlet		1
38	013.764-7	Suporte mola	Soporte resorte	Support Spring		1

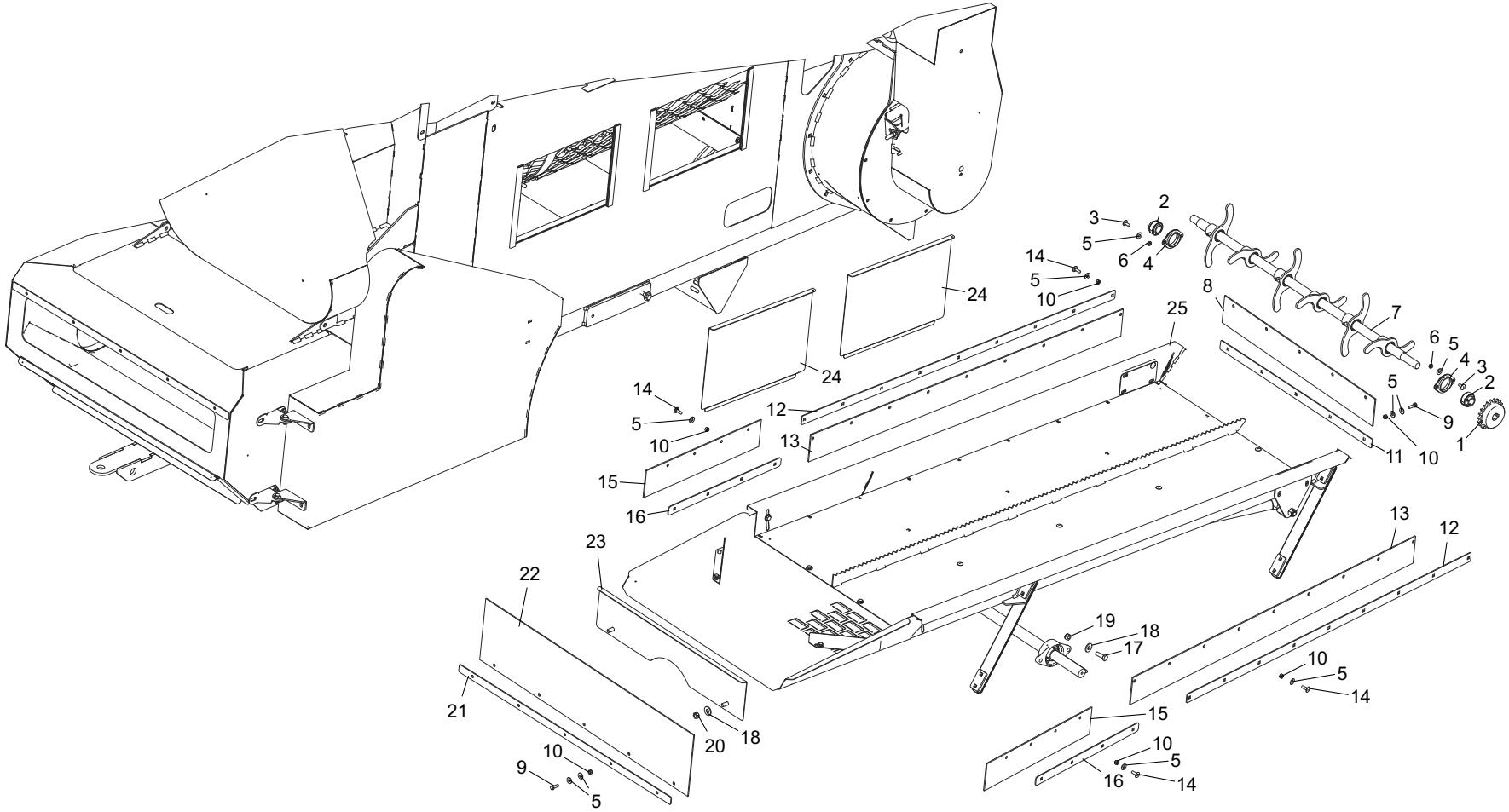
1
2
3
4
5
6
7
8
9
10
11
12
13
14
15
16
17
18
19
20
21
22
23
24
25

104.528-0		Peneira Vibratória Criba Vibratória Shaker Pan Sieve			Nota: aplicado na versão amendoim Nota: para la versión maní Note: for version peanuts	
It.	**Código|Code**	**Descrição**	**Descripción**	**Description**	**Especificações / Espec. / Spec.**	**Qtd.**
1	020.684-9	Engrenagem	Engranaje	Gears	Aco 21Z 50/1 d=25mm	1
2	030.090-3	Rolamento	Rodamiento	Rolling bearing	(COD.INA GYE25KRRB) UC 205 - D=25mm	2
3	005.323-9	Parafuso Francês	Tornillo Carrocero	Carriage Bolt	M8 x 20mm MA RI Dur. 8.8 Zincado	4
4	144.533-5	Mancal aço estampado	Cojinete acero estampado	Stamped Steel Bearing	25mm	2
5	028.057-4	Arruela Lisa	Arandela Lisa	Flat Washer	5/16” Esp. 2,00mm Zincada	48
6	011.269-5	Porca Sextavado	Tuerca Hexagonal	Hex Nut	Alt. 6,14 à 6,5mm P. 1,25mm M8 MA Zincada	4
7	061.798-9	Mexedor de ramas	Volteador de ramas	Branch Stirrer		10
8	012.806-6	Lençol	Hoja	Sheet	1Lona x 110 x 820mm menor	1
9	040.980-5	Parafuso Sextavado	Tornillo Hexagonal	Hex Bolt	M8 x 25mm P. 1,25mm MA Zincado	2
10	025.439-5	Porca Auto Travante	Tuerca Autoblocante	Lock nut	Alt. 7,64 à 8,00mm P. 1,25mm M8 MA Nylon	36
11	036.229-3	Chapa Fixação Frontal	Placa Fijación delantera	Front Lock Plate	#11 FQ x 36 x 800mm	1
12	018.060-6	Chapa Fixação Maior	Placa Fijación Más grande	Large Lock plate	#11 FQ x 36 x 1486mm	2
13	044.805-7	Lençol Borracha	Hoja de caucho	Rubber Sheet	1Lona x 110 x 1480mm Maior	2
14	012.838-7	Parafuso Francês	Tornillo Carrocero	Carriage Bolt	M8 x 25mm MA Dur. 8.8 Zincado	26
15	006.188-0	Lençol Borracha	Hoja de caucho	Rubber Sheet	1Lx110x570mm	2
16	052.203-1	Chapa Suporte Borracha	Placa Soporte Caucho	Rubber Support Plate	#11 FQ x 35 x 558 mm	2
17	116.491-0	Parafuso Sextavado	Tornillo Hexagonal	Hex Bolt	M12 x 35mm MA Zincado	2
18	047.304-5	Arruela Lisa	Arandela Lisa	Flat Washer	1/2” Esp. 3,00mm Zincada	4
19	061.607-9	Porca Auto Travante	Tuerca Autoblocante	Lock nut	M12 MA Nylon	2
20	006.249-0	Porca Sextavada	Tuerca Hexagonal	Lock nut	Alt. 9,64 à 10,00mm P. 1,75mm M12 MA Zincada	2
21	043.622-8	Chapa Fixação Borracha	Placa Fijación Caucho	Rubber lock Plate	#11FQ x 30 x 1090mm	1
22	050.468-5	Lençol Borracha	Hoja Caucho	Rubber Sheet	1L x 250 x 1100mm	1
23	055.092-7	Regulagem	Regulación	Adjustment		1
24	050.849-1	Chapa Tampa Lateral	Placa Tapa Lateral	Side Cover plate	#14FQ x 385 x 485 mm	2
25	104.528-0	Plataforma vibratória	Zaranda vibratoria	Vibrating Platform		1

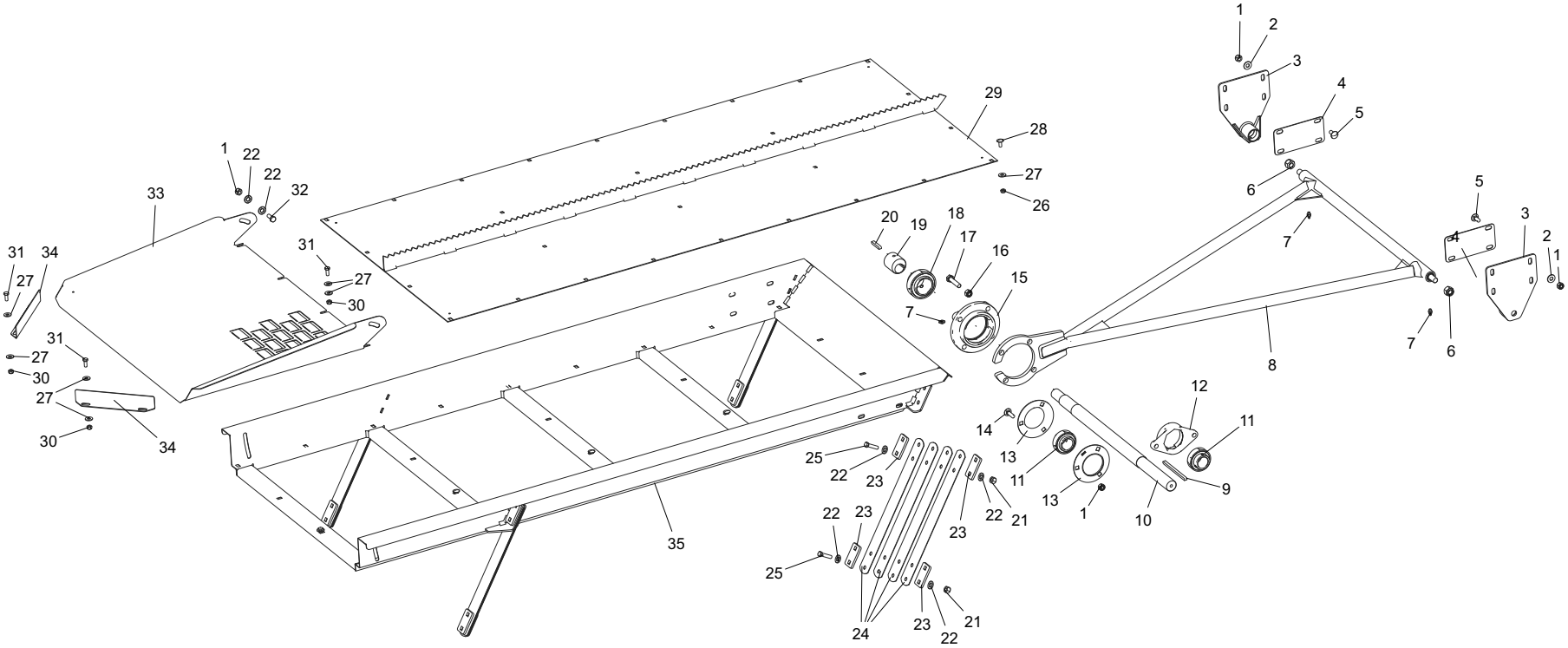
1
2
3
4
5
6
7
8
9
10
11
12
13
14
15
16
17
18
19
20
21
22
23
24
25
26
27
28
29
30
31
32
33
34
35

104.528-0		Peneira Vibratória Criba Vibratória Shaker Pan Sieve			**Nota:** aplicado na versão amendoim **Nota:** para la versión maní **Note:** for version peanuts	
It.	**Código|Code**	**Descrição**	**Descripción**	**Description**	**Especificações / Espec. / Spec.**	**Qtd.**
1	050.553-8	Porca Auto Travante	Tuerca Autoblocante	Lock nut	Alt. 9,64 a 10,00mm P. 1,5mm M10 MA Nylon	13
2	040.625-0	Arruela Lisa	Arandela Lisa	Flat Washer	3/8” Esp. 2,00mm Zincada	8
3	039.262-5	Suporte sustentação	Soporte sostenimiento	Supporting Structure	M. EXPORT MULTIPLA	2
4	049.689-9	Chapa Reforço Lateral	Placa Refuerzo Lateral	Side reinforcement plate	#3/16’’ FQ x 85 x 170 mm	2
5	009.713-1	Parafuso Francês	Tornillo Carrocero	Carriage Bolt	M10 x 25mm P. 1,50mm MA Zincado	8
6	026.618-0	Porca Auto Travante	Tuerca Autoblocante	Lock nut	Alt. 15,3 à 16,0mm P. 2,0mm M16 MA Nylon	2
7	071.412-1	Graxeira Reta	Engrasadora Recta	Straight grease fitting	1/4” UNF 28 FPP	3
8	066.950-4	Suporte inferior excêntrico	Soporte inferior excéntrico	Inferior eccentric support		1
9	143.521-7	Chaveta	Chaveta	Sunk Key	5/16” x 140mm	1
10	024.007-6	Eixo Excêntrico	Eje Excéntrico	Eccentric Axle	RED. LAM. 1.1/2” x 742mm	1
11	007.528-0	Rolamento	Rodamiento	Rolling bearing	UC 207 - D=35mm	2
12	052.344-9	Mancal	Cojinete	Bearing	DI: 35mm -RCJT	1
13	123.042-8	Mancal	Cojinete	Bearing	Ref. BRM PF207 Aço Est. Red. 35mm	2
14	011.541-3	Parafuso Francês	Tornillo Carrocero	Carriage Bolt	M10 x 35mm P. 1,50mm MA Zincado	3
15	072.250-8	Mancal	Cojinete	Bearing	RFC 50mm / FE 10 - DM - “BRM” (Redondo)	1
16	061.607-9	Porca Auto Travante	Tuerca Autoblocante	Lock Nut	Alt. 14mm x P. 1,75mm M12 MA Nylon	4
17	120.706-3	Parafuso Sextavado	Tornillo Hexagonal	Hex Bolt	M12 x 55 x P. 1,75mm MA Zincado	4
18	045.667-7	Rolamento	Rodamiento	Rolling bearing	d=50mm. UC 210 - D=50mm	1
19	035.379-5	Eixo Bucha Excêntrico	Eje Buje Excéntrico	Eccentric Axle Bushing	Red. TRef. 2” x 50mm (1045)	1
20	044.076-9	Chaveta	Chaveta	Sunk Key	BAR.QUAD. 5/16” x 50mm	1
21	062.197-9	Porca Auto Travante	Tuerca Autoblocante	Lock Nut	Alt. 9,04 à 9,52mm 16 FPP Baixa 3/8” UNC Nylon	16
22	060.791-7	Arruela Lisa	Arandela Lisa	Flat Washer	7/16” Esp. 3,00mm Zincada	20
23	105.582-1	Chapa Fixação Molas	Placa Fijación resortes	Lock Plate Spring	#1/4’’ GQ x 40 x 71 mm	16
24	031.030-2	VIBRADOR AM	VIBRADOR AM	AM Vibrator	Fita Aço CK75TR x 1.25 x 50 x 448mm	16
25	054.343-8	Parafuso Sextavado	Tornillo Hexagonal	Hex Bolt	3/8 x 1.1/2” 16 FPP RI UNC RI Zincado	16
26	011.269-5	Porca Sextavado	Tuerca Hexagonal	Hex Nut	Alt. 6,14 à 6,5mm P. 1,25mm M8 MA Zincada	22
27	028.057-4	Arruela Lisa	Arandela Lisa	Flat Washer	5/16” Esp. 2,00mm Zincada	28
28	005.323-9	Parafuso Francês	Tornillo Carrocero	carriage Bolt	M8 x 20mm MA Zincado	22
29	026.457-3	Peneira principal	Criba principal	Main Sieve		1
30	025.439-5	Porca Auto Travante	Tuerca Autoblocante	Lock Nut	Alt. 7,64 à 8,00mm P. 1,25mm M8 MA Nylon	8
31	019.066-4	Parafuso Sextavado	Tornillo Hexagonal	Hex Bolt	M8 x 20 x P. 1,25mm MA RI Zincado	8
32	065.794-0	Parafuso Sextavado	Tornillo Hexagonal	Hex Bolt	M10 x 25mm P=1,5 M10 x 25mm MA Zincado	2
33	064.784-9	Chapa Peneira Traseira	Placa Criba Trasera	Rear Screen plate	#14 FQ x 715 x 1067 mm	1
34	036.746-9	Chapa Regulagem Peneira	Placa Regulación Criba	Adjustment Sieve plate	#14FQ x 65 x 250mm	2
35	009.182-7	Estrutura plataforma	Estructura zaranda	Platform Structure		1

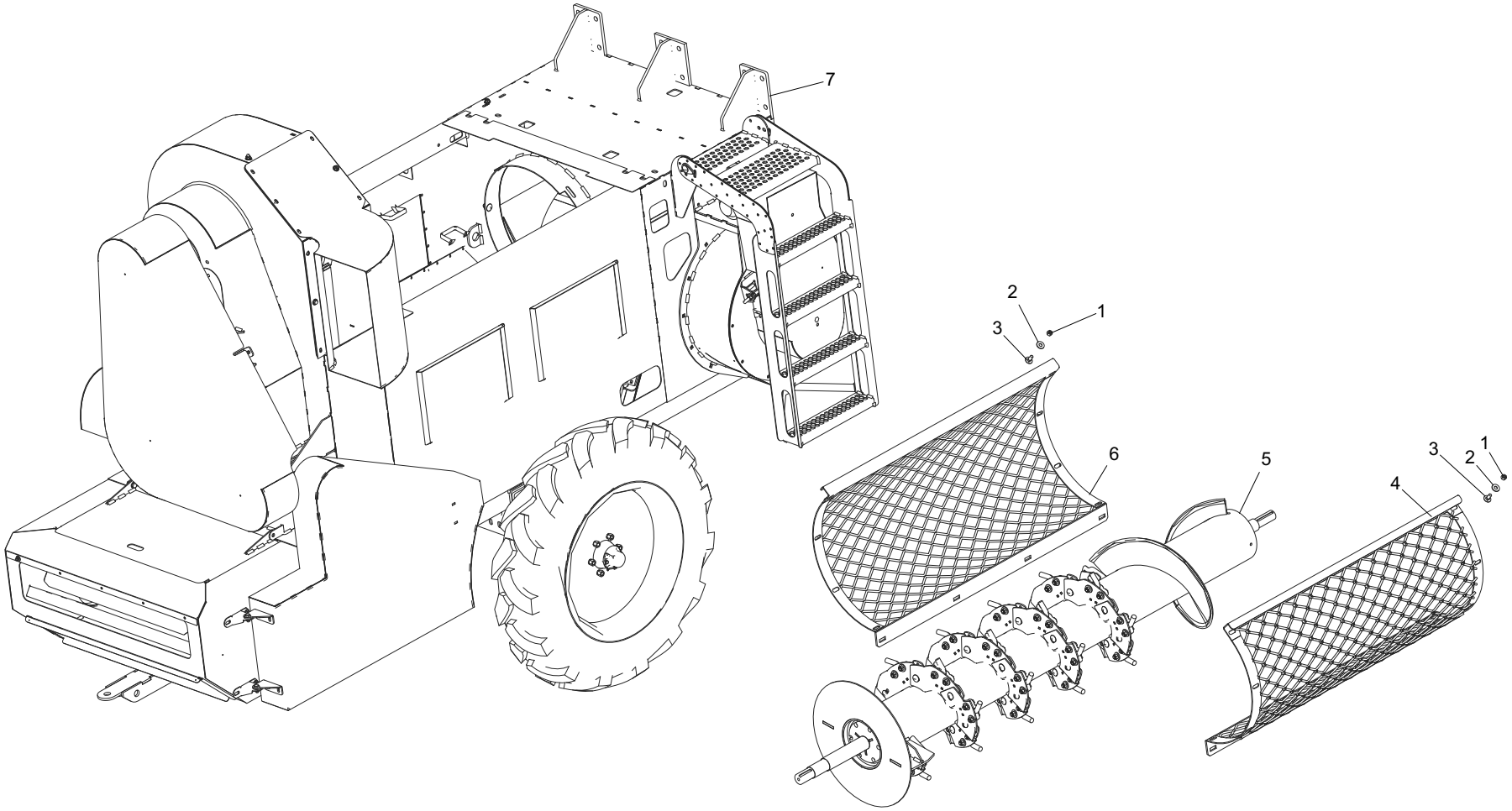
7
2
1
3
6
5
3
2
1
4

106.580-0		Cilindro de Trilha Cilindro Batidor Thresher Cylinder			**Nota:** aplicado na versão amendoim **Nota:** para la versión maní **Note:** for version peanuts	
It.	**Código|Code**	**Descrição**	**Descripción**	**Description**	**Especificações / Espec. / Spec.**	**Qtd.**
1	075.983-0	Porca Auto Travante	Tuerca Autoblocante	Lock Nut	M12 x 1 MA Nylon	32
2	047.304-5	Arruela Lisa	Arandela Lisa	Flat Washer	1/2” Esp. 3,00mm Zincada	32
3	023.530-5	Parafuso Francês	Tornillo Carrocero	Carriage Bolt	M12 x 30mm x P. 1,75mm MA Zincado	32
4	050.051-3	Tela direita	Pantalla derecha	Right Screen		1
5	106.580-0	Cilindro batedor	Cilindro batidor	Beater Cylinder		1
6	027.466-0	Tela esquerda	Pantalla izquierda	Left Screen		1
7	061.272-0	Estrutura chassi	Estructura chasis	Chassis Structure		1

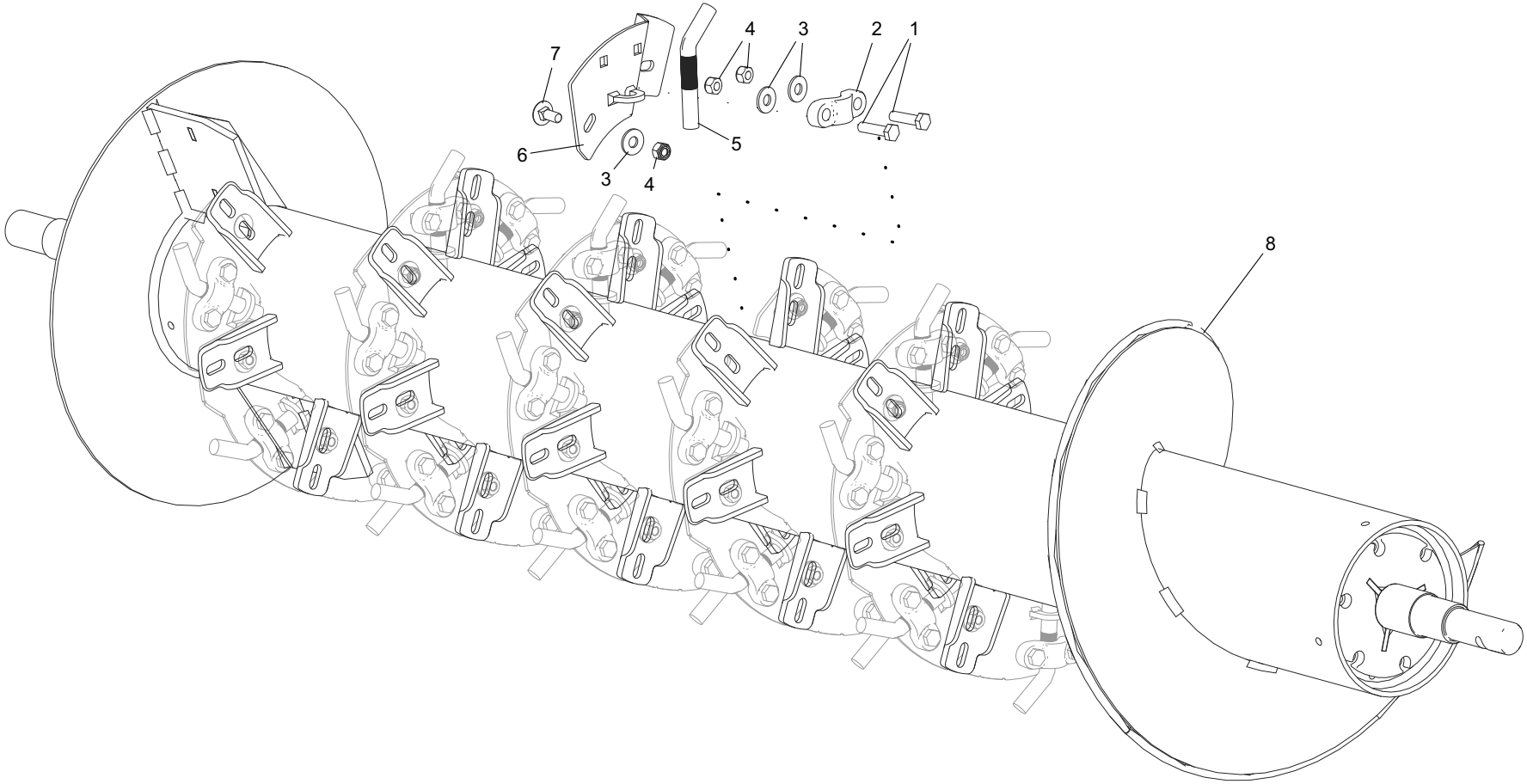
7
4
3
2
1
6
5
3
4
8

106.5800-0						
			Cilindro de Trilha **Cilindro Batidor** **Thresher Cylinder**		**Nota:** aplicado na versão amendoim **Nota:** para la versión maní **Note:** for version peanuts	
It.	**Código|Code**	**Descrição**	**Descripción**	**Description**	**Especificações / Espec. / Spec.**	**Qtd.**
1	067.181-4	Parafuso Sextavado	Tornillo Hexagonal	Hex Bolt	M12 x 45mm P=1,75 MA Zincado	52
2	126.156-1	Presilha Pino	Presilla Pasador	Pin	Batedor Fundida	26
3	047.304-5	Arruela Lisa	Arandela Lisa	Flat Washer	1/2” Esp. 3,00mm Zincada	82
4	061.607-9	Porca Auto Travante	Tuerca Autobloqueo	Auto Lock Nut	Alt. 14mm x P. 1,75mm M12 MA Nylon	82
5	014.509-3	Dedo Batedor	Dedo Batidor	Beater Pin	Red. Tref. 3/4” x 160mm 45º - 160mm (Tratado)	26
6	052.642-8	Dedo alimentador menor	Dedo alimentador menor	Small Feeder Pin	milho - 3pcas - feijao-26 pcas -	26
7	023.530-5	Parafuso Francês	Tornillo Carrocero	Carriage Bolt	M12 x 30mm P. 1,75mm MA Zincado	30
8	115.479-4	Sub conjunto Cilindro	Sub conjunto Cilindro	Cylinder sub-set		1

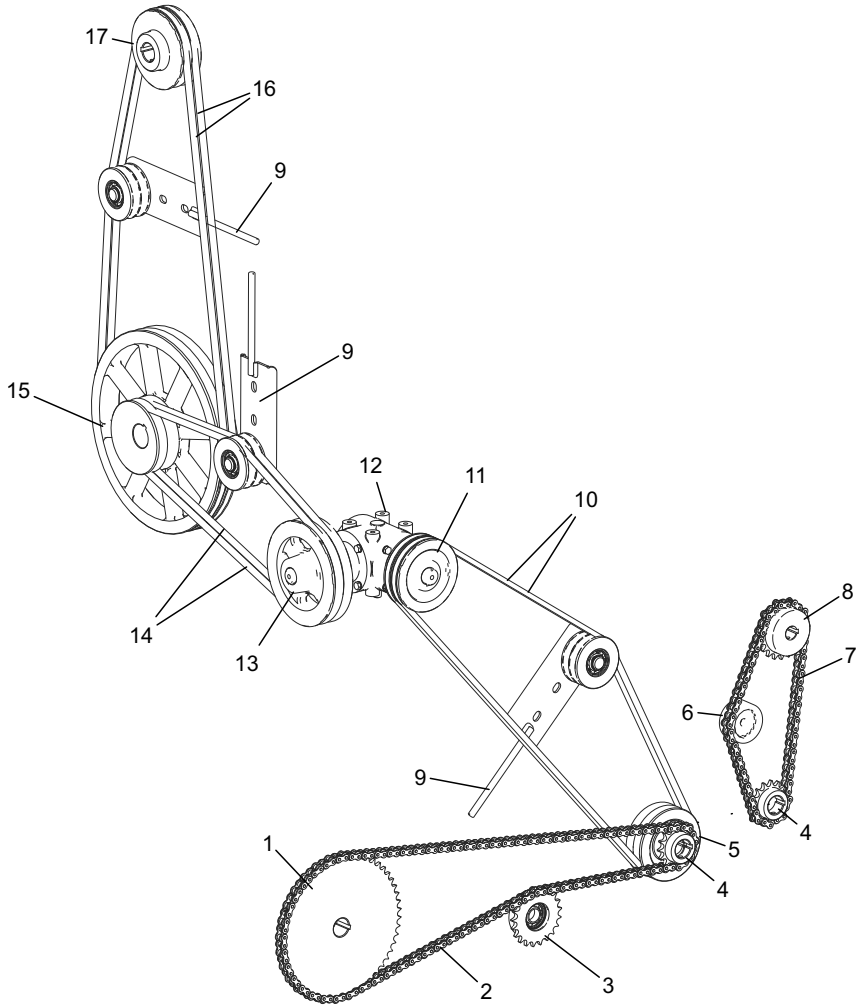
17
16
9
9
15
12
11
10
14
13
8
7
6
9
4
5
1
4
2
3

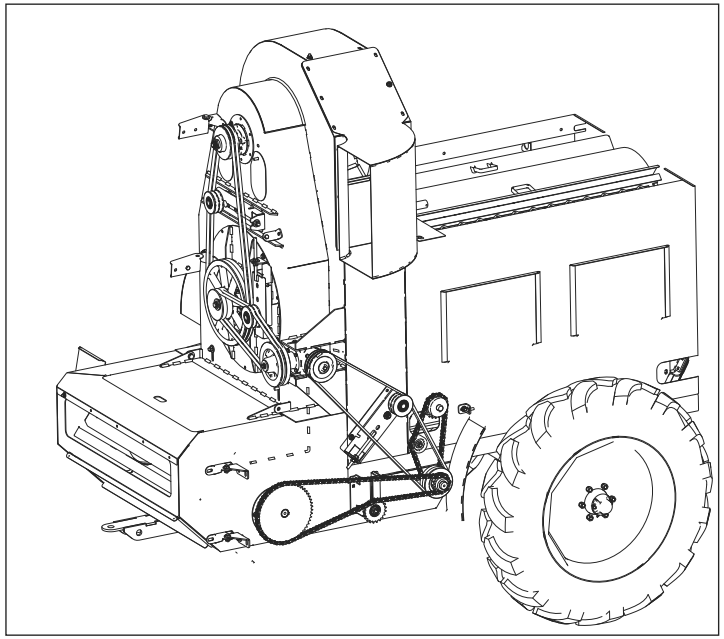

104.231-2	Transmissão - Rolo Transmisión - Trasera Rear - Transmission			Nota: aplicado na versão amendoim Nota: para la versión maní Note: for version peanuts	
It.	**Código|Code**	**Descrição**	**Descripción**	**Description**	**Especificações / Espec. / Spec.**	**Qtd.**
1	018.832-3	Engrenagem	Engranaje	Gear	Engr. Aço 54Z 50/1 F35 CH5/16	1
2	053.048-3	Corrente	Cadena	Chain	ASA 50/1 5/8'' x 2150mm	1
3	105.533-2	Eengrenagem Esticador	Engranaje Tensor	Gear Tensioner		1
4	013.952-6	Engrenagem	Engranaje	Gear	Aco 15Z 50/1 F35 CH5/16"	2
5	009.514-4	Polia Fundida	Polea Fundida	Cast Pulley	2Bx140 F35 CH5/16"	1
6	037.557-2	Tensor de Nylon	Tensor de Nylon	Nylon Tensioner		1
7	069.073-2	Corrente	Cadena	Chain	ASA 50/1 5/8'' x 990 mm	1
8	020.684-9	Engrenagem	Engranaje	Gear	Aço 21Z 50/1	1
9	058.119-0	Esticador de correia	Tensor de correa	Tensioner Belt	2 CANAL (B) C/ROSCA	3
10	024-011-9	Correia	Correa	Belt	Canal "V" B-84	2
11	029.685-0	Polia Fundida	Polea Fundida	Cast Pulley	2Bx140 F30 CH5/16"	1
12	X02B20002	Caixa de Transmissão	Caja de Transmisión	Gearbox	Substituido por X02B20002/1	1
13	043.151-0	Polia Fundida	Polea Fundida	Cast Pulley	Polia Fund. 2Bx200 F30 CHV 5/16''	1
14	018.081-9	Correia	Correa	Belt	Canal "V" B-58	2
15	018.975-8	Polia Fundida	Polea Fundida	Cast Pulley	2Bx390 x 2Bx140 F45 CH3/8"	1
16	020.445-3	Correia	Correa	Belt	Canal "V" B-90	2
17	014.045-0	Polia Fundida	Polea Fundida	Cast Pulley	2Bx150 F35 CH5/16''	1

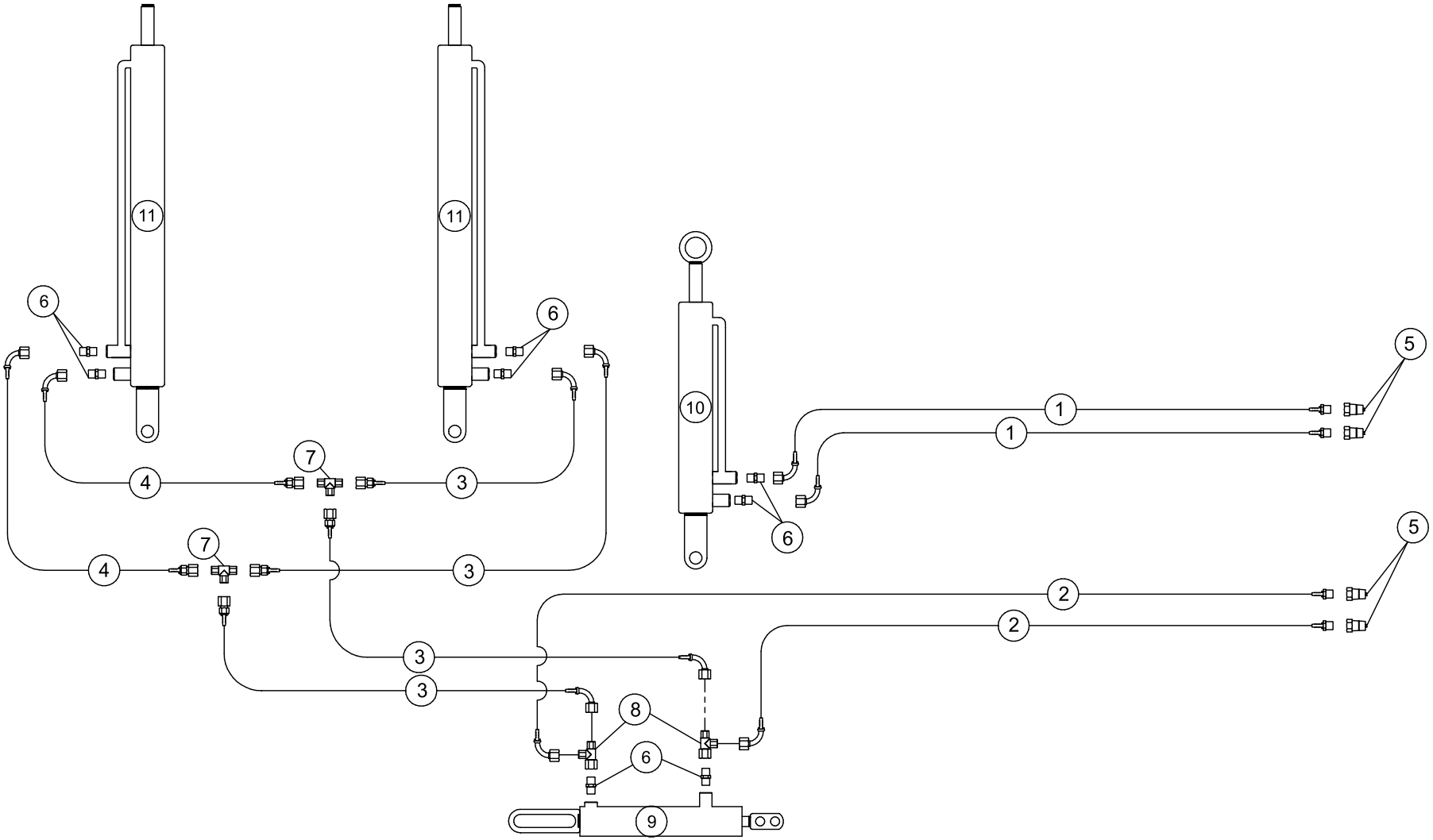
11
11
6
6
10
1
1
5
7
4
3
6
7
4
3
5
2
2
3
3
8
6
9

027.985-3						
			Conjunto Hidráulico **Conjunto Hidráulico** **Hydraulic Unit**		**Nota:** aplicado na versão amendoim **Nota:** para la versión maní **Note:** for version peanuts	
It.	**Código|Code**	**Descrição**	**Descripción**	**Description**	**Especificações / Espec. / Spec.**	**Qtd.**
1	129.457-0	Mangueira Hidraulica	Manguera Hidráulica	Hydraulic Hose	3/8” FGC90 DKO M18 x MF-1/2NPT - 5000 mm	2
2	144.386-8	Mangueira Hidraulica	Manguera Hidráulica	Hydraulic Hose	3/8” FGC90 DKO M18 x MF-1/2NPT - 6500 mm	2
3	129.436-8	Mangueira Hidraulica	Manguera Hidráulica	Hydraulic Hose	3/8” FGC90 DKO M-18 X FGR DKO M-18 - 2400 mm	4
4	132.346-0	Mangueira Hidraulica	Manguera Hidráulica	Hydraulic Hose	3/8” FGC90 DKO M-18 X FGR DKO M-18 - 1800 mm	2
5	011.187-1	Engate Rápido	Enganche Rápido	Quick Coupling	1/2” NPT	4
6	121.869-3	Terminal Adaptado	Conector Adaptado	Adaptor Fitting	MF 3/4”UNF 0-Ring x M18x1,5xTB12 -	8
7	119.239-0	Terminal Tee	Conector en T	Tee Conector	MF Lat. x MF Centro x MF Lat. DKO M18x1,5xTB12	2
8	121.868-0	Terminal Tee	Conector en T	Tee Conector	MF Lat. x MF Centro x FG Lat. DKO M18x1,5xTB12	2
9	036.424-6	Cilindro Hidráulico	Cilindro Hidráulico	Hydraulic Cylinder	2” x 1’’ x 225mm	1
10	044.774-0	Cilindro Hidráulico	Cilindro Hidráulico	Hydraulic Cylinder	3” x 1.1/2” x 645mm	1
11	151.684-5	Cilindro Hidráulico	Cilindro Hidráulico	Hydraulic Cylinder	3” x 1.1/2’’ x 1050mm	2

027.985-3						
			Conjunto de Adesivos **Conjunto Adhesivos** **Set Adhesives**		**Nota:** aplicado nas versões feijão / milho e amendoim **Nota:** para la versión fríjol / maíz y maní **Note:** for versions bean / corn and peanuts	
It.	**Código|Code**	**Descrição**	**Descripción**	**Description**	**Especificações / Espec. / Spec.**	**Qtd.**
1	008.427-8	Ades. Triângulo Vermelho Refletivo	Adhes. Triangulo Reflectante Rojo	Label Reflective Red Triangle w/ a strip		1
2	014.498-5	Ades. Made in Brazil	Adhes. Hecho en Brasil	Label Made in Brazil		1
3	017.355-0	Ades. Sempre utilize o protetor	Adhes. Siempre utilice el protector	Label Always use the cardan guard		2
4	019.976-8	Ades. Para fazer qualquer tipo	Adhes. Para hacer cualquier tipo	Label To make any kind of adjustment,		2
5	020.829-0	Ades. Nunca trabalhe sob o tanque	Adhes. Nunca trabaje bajo el zorillo	Label Never work under the positioned		2
6	024.324-0	Ades. Ajuste a tensão das correias	Adhes. Ajuste la tensión de las	Label Adjust the tension of the belts and		6
7	027.723-8	Ades. Tarja Colombo Master Export	Adhes. Banda Colombo Master	Label Colombo Master Export Multiple		3
8	027.760-5	Ades. Regulagem dos dedos	Adhes. Regulación de los dedos	Label Adjustment of the beater pins		1
9	032.915-7	Ades. Lubrificação Menor	Adhes. Lubricación Más pequeña	Label Small Grease Fitting		28
10	034.927-1	Ades. Master Export Múltipla	Adhes. Master Export Múltipla	Label Master Export Multiple		3
11	037.585-9	Ades. Verifique diariamente	Adhes. Comprobar a diario el estado	Label Check the situation of the pallets		1
12	038.088-9	Ades. Antes de acionar o tanque	Adhes. Antes de accionar el zorillo	Label Before activating the grain tank		2
13	040.804-8	Ades. Regulagem do Fluxo de Ar	Adhes. Regulación del Flujo de Aire	Label Airstream adjustment		2
14	048.641-5	Ades. Bolinha Amarela Refletiva	Adhes. Bolita Reflectante amarilla	Label Reflective Yellow Ball		2
15	054.223-3	Ades. Lubrificação Maior	Adhes. Lubricación más grande	Label Large grease fitting		6
16	060.567-4	Ades. Durante a operação, cuidado	Adhes. Durante la operación,	Label During the operation, Be careful		2
17	062.595-3	Ades. Vazamento de óleo em alta	Adhes. Escape de aceite en alta	Label High-pressure oil leakage		6
18	064.322-2	Ades. Precaução. Nunca opere	Adhes. Precaución. Nunca opere	Label Caution. Never operate the		6
19	067.397-1	Ades. Perigo. Não se aproxime	Adhes. Peligro. No se acerque antes	Label Danger. Do not approach before		2
20	073.431-0	Ades. Antes de subir na máquina	Adhes. Antes de subir en la maquina	Label Before climbing onto machine,		3
21	107.962-7	Ades. Colombo Negativo	Adhes. Colombo Negativo	Label Colombo Negative		1

Anotações:

A atualização e o aprimoramento de seus produtos são objetivos constantes da MIAC / COLOMBO, que se reserva o direito de introduzir modificações em seus componentes e acessórios sem aviso prévio.
One of COLOMBO / MIAC priorities is to continuously update and improve their products, for which they reserve the right to introduce modifications to product components and accessories without prior notice.
La actualización y la mejora de sus productos, son objetivos constantes del COLOMBO / MIAC, que se reserva el derecho a introducir modificaciones en sus componentes y accesorios sin previo aviso.