MIAC MÁQUINAS AGRÍCOLAS

INDÚSTRIAS COLOMBO

Catálogo de Peças
Parts Catalogue
Catálogo de Piezas

TwinMaster

Recolhedora e Trilhadora de Amendoim
Peanuts Harvester and Thresher
Recolectora y Trilladora de Maní

Versão 2 leiras
Version 2 rows
Versión 2 hileras

Versão 3 leiras
Version 3 rows
Versión 3 hileras

Departamento de peças MIAC: **55 17 3572 9000**
Versão eletrônica disponível no site: **www.miac.com.br**

143.442-4 - revisão 1 - 07/15

Prezado cliente MIAC - Colombo

Parabéns pela aquisição!

Temos a certeza que você realizou uma excelente compra, escolhendo a Twin Master, uma máquina projetada e construída com o que há de melhor em tecnologia e qualidade.
Neste catálogo de peças você encontrará todos os itens/peças de reposição para manutenção de sua recolhedora e trilhadora de amendoim. Caso você necessite maiores esclarecimentos sobre o fornecimento de algum item/peça de reposição para o equipamento à MIAC/COLOMBO coloca à sua disposição o Departamento de Peças, consulte nossos técnicos sempre que for necessário.
Agradecemos por escolher uma máquina realmente adequada às suas necessidades.

Departamento de Peças MIAC
Telefone e Fax: 55 17 3572 9000

Endereço: Av. Luiz Colombo, 106 - Caixa Postal 10
CEP 15830 000 - Pindorama/SP - Brasil

e-mail: miac@industriascolombo.com.br
site: www.miac.com.br

Dear Colombo Customers

Congratulations for yours purchasing!

We assure that you made and excellent purchasing, choosing the Twin Master, a machine designed and manufactured with the best of the technology and quality.
In this parts catalog you will find the spare parts to maintenance your machine.
We thank you for your choice of a machine really suitable to your needs.
Please contact your dealer to purchase the original parts and technical information.

Estimado cliente Colombo

Felicitaciones por su adquisición!

Tenemos certeza que Usted realizó una excelente compra, eligiendo el Twin Master, una máquina desarrollada y construida con la mayor tecnología y calidad.
En este Catálogo de Partes Usted encontrará todos los ítems/ de repuestos para el mantenimiento de su máquina.
Caso Usted necesite más informaciones sobre el suministro de algún ítem/repuesto, Colombo pone a su disposición el Departamento de Partes, o consulte nuestro distribuidor local.
Gracias por elegir nuestra marca, garantizamos que realmente es apropiada a sus necesidades.

ÍNDICE - INDEX - ÍNDICE

Cabeçalho
Header
Cabezal 7/9
Nota: aplicado na versão 2 leiras
Note: *for version 2 rows*
Nota: para la versión 2 hileras

Plataforma (rolos)
Platform (rollers)
Plataforma (rodillos) 11
Nota: aplicado na versão 2 leiras
Note: *for version 2 rows*
Nota: para la versión 2 hileras

Plataforma Recolhedora, Peneiras, Rolo
Pickup Platform, Sieves, Rollers
Plataforma Recogedora, Cribas, Rodillos 13
Nota: aplicado na versão 2 leiras
Note: *for version 2 rows*
Nota: para la versión 2 hileras

Plataforma Recolhedora Lado Direito
Pickup Platform Right Side
Plataforma Recogedora Parte Derecha 15/17
Nota: aplicado na versão 2 leiras
Note: *for version 2 rows*
Nota: para la versión 2 hileras

Plataforma Recolhedora Lado Esquerdo
Pickup Platform Left Side
Plataforma Recogedora Parte Izquierda 19
Nota: aplicado na versão 2 leiras
Note: *for version 2 rows*
Nota: para la versión 2 hileras

Chassi
Chassis
Chassis 21/37
Nota: aplicado na versão 2 e 3 leiras
Note: *for version 2 and 3 rows*
Nota: para la versión 2 y 3 hileras

Cilindro Direito
Right Cylinder
Cilindro Derecho 39
Nota: aplicado na versão 2 e 3 leiras
Note: *for version 2 and 3 rows*
Nota: para la versión 2 y 3 hileras

Cilindro Esquerdo
Left Cylinder
Cilindro Izquierd 41
Nota: aplicado na versão 2 e 3 leiras
Note: *for version 2 and 3 rows*
Nota: para la versión 2 y 3 hileras

Vibrador
Vibrating Sive Unit
Vibrador 43
Nota: aplicado na versão 2 e 3 leiras
Note: *for version 2 and 3 rows*
Nota: para la versión 2 y 3 hileras

Rodas
Wheels
Ruedas 45
Nota: aplicado na versão 2 e 3 leiras
Note: *for version 2 and 3 rows*
Nota: para la versión 2 y 3 hileras

Elevador de Grãos Direito
Right Grain Elevator
Elevador de Granos Derecho 47/49
Nota: aplicado na versão 2 e 3 leiras
Note: *for version 2 and 3 rows*
Nota: para la versión 2 y 3 hileras

Elevador de Grãos Esquerdo
Left Grain Elevator
Elevador de Granos Izquierdo 51/53
Nota: aplicado na versão 2 e 3 leiras
Note: *for version 2 and 3 rows*
Nota: para la versión 2 y 3 hileras

Caçamba
Grain Tank
Tolva Granelera 55/63
Nota: aplicado na versão 2 leiras
Note: *for version 2 rows*
Nota: para la versión 2 hileras

Conjunto Hidráulico
Hydraulic Unit
Conjunto Hidráulico 65/67
Nota: aplicado na versão 2 leiras
Note: *for version 2 rows*
Nota: para la versión 2 hileras

Cabeçalho
Header
Cabezal 69/71
Nota: aplicado na versão 3 leiras
Note: *for version 3 rows*
Nota: para la versión 3 hileras

Plataforma Recolhedora
Pickup Platform
PLataforma Recogedora 73/75
Nota: aplicado na versão 3 leiras
Note: *for version 3 rows*
Nota: para la versión 3 hileras

Caçamba
Grain Tank
Tolva Granelera 77/83
Nota: aplicado na versão 3 leiras
Note: *for version 3 rows*
Nota: para la versión 3 hileras

Conjunto Hidráulico
Hydraulic Unit
Conjunto Hidráulico 85/87
Nota: aplicado na versão 3 leiras
Note: *for version 3 rows*
Nota: para la versión 3 hileras

Nota: aplicado na versão 2 leiras
Note: *for version 2 rows*
Nota: para la versión 2 hileras

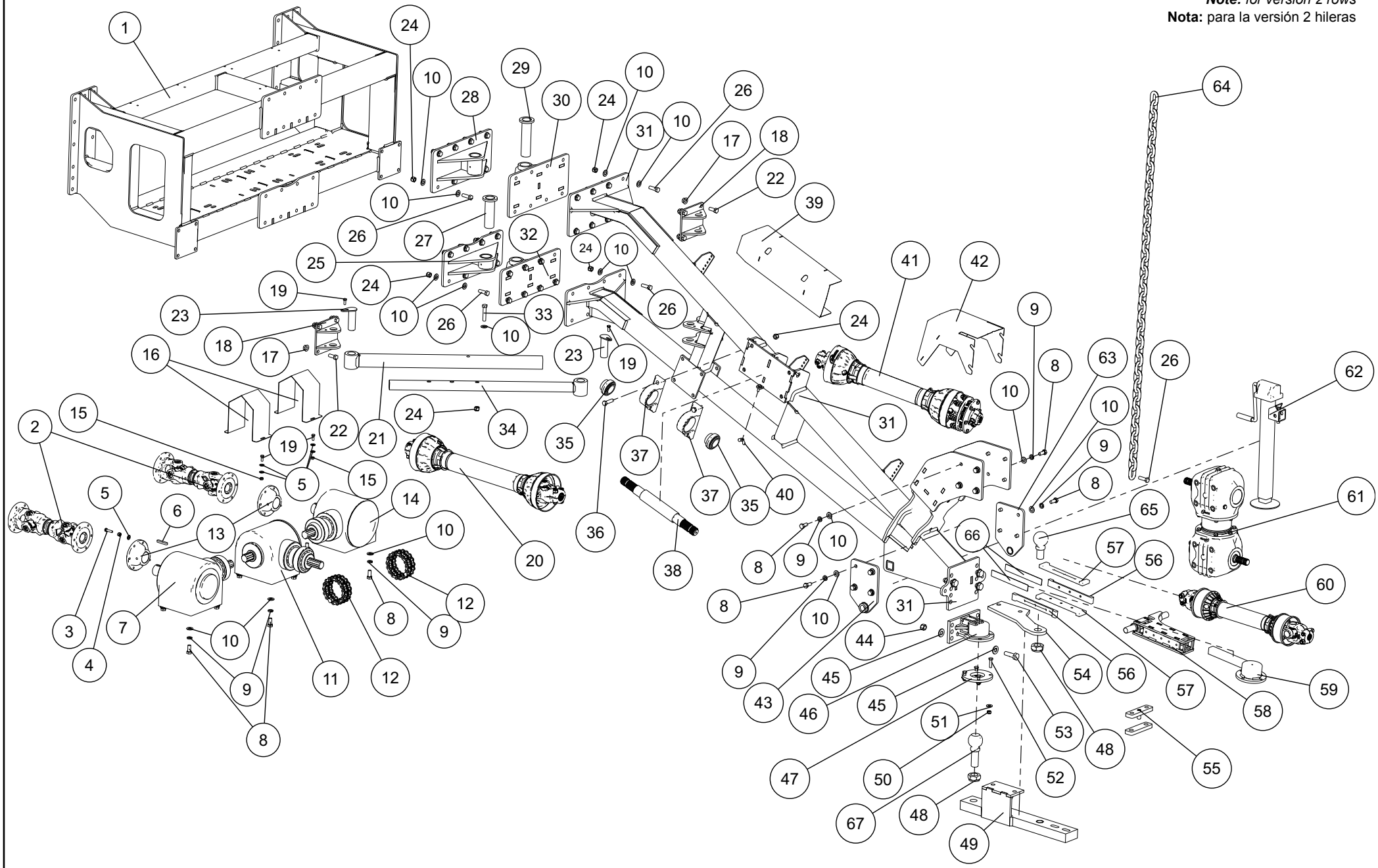

136.750-0		Cabeçalho Header Cabezal			**Nota:** aplicado na versão 2 leiras ***Note:*** *for version 2 rows* **Nota:** para la versión 2 hileras	
It.	**Código/Code**	**Descrição**	**Description**	**Descripción**	**Especificações / Spec. / Espec.**	**Qtd.**
1	135.792-9	Estrutura Traseira	Rear structure	Estructura trasera	Substitui: 110.763-2 Data: 05/12/2014	1
2	08249249-460T	Cardan Completo	Complete cardan	Cardán completo		2
3	039.251-7	Parafuso Sextavado zincado	Galvanized hex bolt	Tornillo hexagonal galvanizado	M10 x 40mm P. 1,5mm	16
4	050.553-8	Porca Auto Travante	Lock nut	Tuerca de seguridad	Inserto de Nylon M10 Altura 9,64 a 10,00mm P. 1,5mm	16
5	060.791-7	Arruela Lisa Zincada	Galvanized flat washer	Arandela lisa galvanizada	7/16" espessura 3,00mm 75 pcs/Kg	20
6	039.212-2	Chaveta	Sunk key	Chaveta	14x9 x 70mm	1
7	111.008-1	Caixa de transmissão Direita	Right gearbox	Caja de cambios derecha	Relação 1x2inv 90/c giro livre	1
8	027.243-0	Parafuso Sextavado zincado	Galvanized hex bolt	Tornillo hexagonal galvanizado	M16 x 35mm x P. 2,0	58
9	063.892-5	Arruela Pressão Zincada	Galvanized spring washer	Arandela de presión galvanizada	5/8"	28
10	043.060-6	Arruela Lisa Zincada	Galvanized flat washer	Arandela lisa galvanizada	5/8"Espessura 3,00mm 45 pcs/Kg	82
11	111.009-5	Caixa de Transmissão	Gearbox	Caja de cambios	relação 1x1 inv. 180	1
12	110.492-6	Corrente	Chain	Cadena	ASA 80/2 1'' x 406 mm	2
13	072.985-8	Flange Acoplamento cardan	Cardan coupling flange	Brida acoplamiento cardán	Intermediário	2
14	111.007-8	Caixa de Transmissão Esquerda	Left gearbox	Caja de cambios izquierda	Relação 1x2 Ver 90 c/ Giro livre	1
15	062.444-1	Porca Sextavada Zincada	Galvanized hex nut	Tuerca hexagonal galvanizada	M10 'Alt. 7,64 à 8,00mm P. 1,50mm	14
16	140.632-1	Chapa Proteção	Protective plate	Placa de protección	#14 FQ X 663 X 110mm	2
17	127.237-8	Porca sextavada	Hex nut	Tuerca hexagonal	flange serrilhada M16 x P. 2 mm	8
18	111.292-1	Estrutura Suporte	Support structure	Estructura soporte		2
19	065.794-0	Parafuso Sextavado Zincado	Galvanized hex bolt	Tornillo hexagonal galvanizado	M10 x 25mm P=1,5	4
20	08248339-1080PT	Cardan Completo	Complete cardan	Cardán completo		1
21	111.298-3	Estrutura Femes	Female structure	Estructura hembra	Trava Articulação	1
22	039.964-0	Parafuso Sextavado Zincado	Galvanized hex bolt	Tornillo hexagonal galvanizado	M16 x 40mm P=2,0	8
23	120.669-6	Pino flangeado	Flanged pin	Pasador brida	1 1/2" x 115mm(MP000.005C-CJ-MACHPARTS)	2
24	026.618-0	Porca Auto Travante	Lock nut	Tuerca de seguridad	Inserto de Nylon 'M16 'Alt. 15,3 à 16,0mm P. 2,0mm	36
25	111.284-4	Estrutura Inferior	Lower structure	Estructura inferior	Articulação Menor	1
26	007.240-4	Parafuso Sextavado Zincado	Galvanized hex bolt	Tornillo hexagonal galvanizado	M16 x 50mm x P. 2,0	17
27	112.659-7	Estrutura Eixo	Axle structure	Estructura eje	Pino Inferior	1
28	111.280-0	Estrutura superior	Upper structure	Estructura superior	articulação Menor	1
29	112.658-3	Estrutura Eixo	Axle structure	Estructura eje	Superior Articulado	1
30	111.275-3	Estrutura Superior	Upper structure	Estructura superior		1
31	111.290-4	Estrutura Frontal	Front structure	Estructura frontal		1
32	111.283-0	Estrutura Inferior	Lower structure	Estructura inferior		1
33	009.714-5	Parafuso Sextavado Zincado	Galvanized hex bolt	Tornillo hexagonal galvanizado	M16 x 80mm	2
34	111.299-7	Estrutura	Structure	Estructura	Trava Articulação	1
35	116.560-9	Rolamento	Rolling bearing	Rodamiento	UC 210 - D50 INA Cód.. Ref. INA - GYE50-KRR-B	2
36	127.160-0	Parafuso Sextavado Zincado	Galvanized hex bolt	Tornillo hexagonal galvanizado	M16 x 60 mm P=2,0	4
37	064.179-0	Mancal	Bearing	Cojinete	P-210 Di= 50mm	2
38	111.025-0	semi Eixo	Semi-shaft	Semieje	20 Estrias Cabeçalho RED.MEC.2.1/2" x 553mm(4340)	1
39	111.224-7	Chapa Proteção	Protective plate	Placa de protección	#16 FF x 450 x 650mm	1
40	001233-2	Borboleta Zincada	Galvanized wing nut	Tuerca de mariposa galvanizada	M10 Borboleta P=1,5	5
41	08248336-1000PT	Cardan Completo	Complete cardan	Cardán completo		1
42	118.029-9	Chapa Proteção	Protective plate	Placa de protección	#16 FF x 410 x 800mm	1
43	131.253-1	Estrutura Superior Lateral	Upper lateral structure	Estructura superior lateral	Direito Estabilizadora	1
44	016.508-2	Porca Auto Travante	Lock nut	Tuerca de seguridad	Inserto de Nylon M20 Alt. 18,70 à 20,00 mm P. 2,5	6

Nota: aplicado na versão 2 leiras
Note: *for version 2 rows*
Nota: para la versión 2 hileras

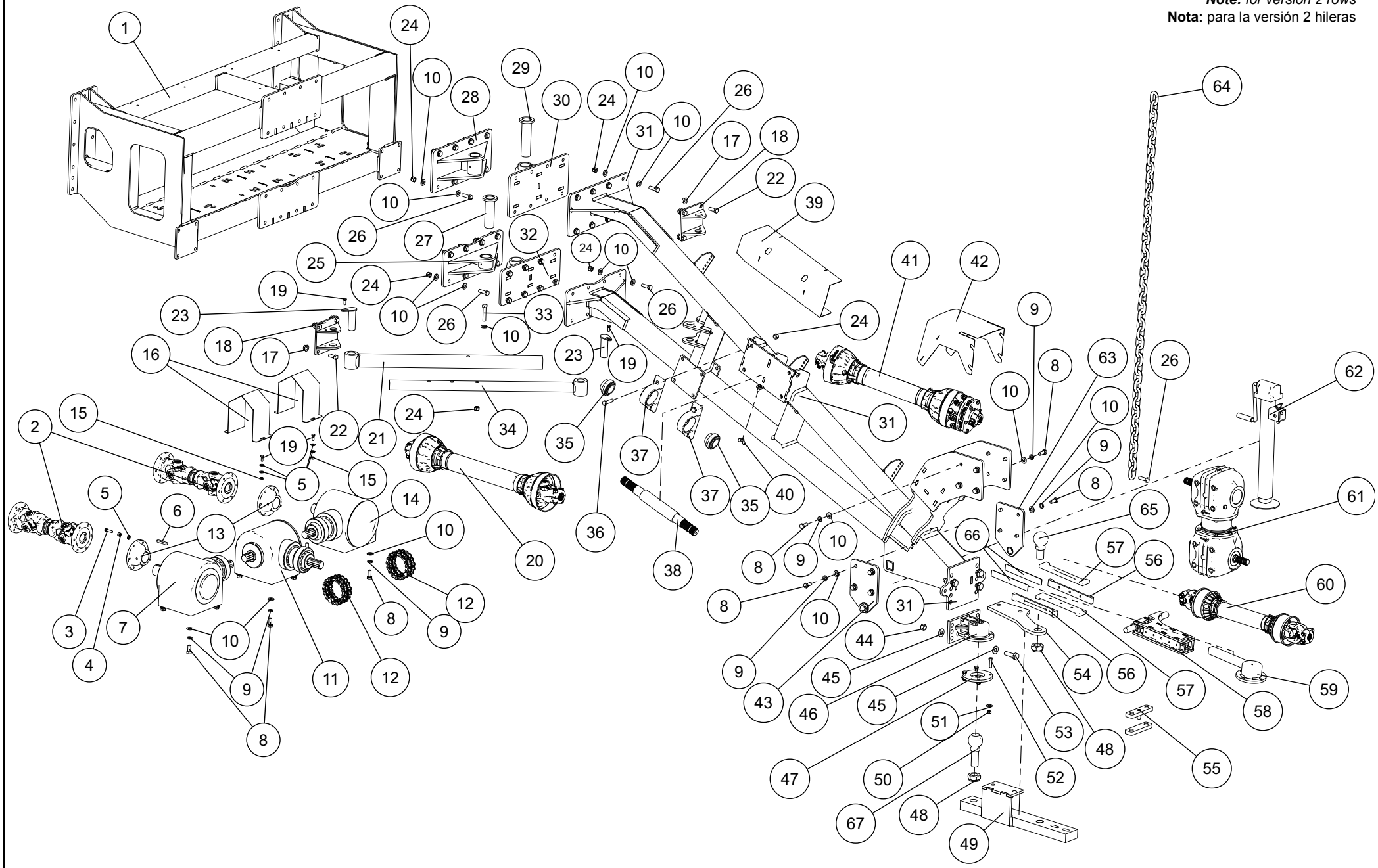

136.750-0		Cabeçalho Header Cabezal			**Nota:** aplicado na versão 2 leiras ***Note:*** *for version 2 rows* **Nota:** para la versión 2 hileras	
It.	**Código/Code**	**Descrição**	**Description**	**Descripción**	**Especificações / Spec. / Espec.**	**Qtd.**
45	055.732-8	Arruela Lisa Zincada	Galvanized flat washer	Arandela lisa galvanizada	3/4”” Espessura 3,75mm 30 peças/kg	12
46	110.470-0	Estrutura Apoio	Supporting structure	Estructura de soporte		1
47	110.476-1	Chapa Flange	Flange plate	Placa brida	#1/2” GQ x 165 x 165mm	2
48	017.497-0	Porca Auto Travante	Lock nut	Tuerca de seguridad	Inserto de Nylon 1.1/2”” UNF Alt. 27,50 a 29,00mm 12 FPP	2
49	133.955-0	Conjunto Barra Engate	Coupling bar unit	Conjunto barra de acoplamiento	Universal	1
50	061.607-9	Porca Auto Travante	Lock nut	Tuerca de seguridad	Inserto de Nylon M12 MA Alt. 14mm x P. 1,75mm	4
51	047.304-5	Arruela Lisa Zincada	Galvanized flat washer	Arandela lisa galvanizada	1/2” Espessura 3,00mm 70 pcs /Kg	16
52	067.181-4	Parafuso Sextavado Zincado	Galvanized hex bolt	Tornillo hexagonal galvanizado	M12 x 45mm P=1,75	4
53	118.596-7	Parafuso Sextavado Zincado	Galvanized hex bolt	Tornillo hexagonal galvanizado	M20 x 70mm P 2,5mm	4
54	131.245-4	Chapa Suporte	Support plate	Placa de soporte	Barra Estabilizador #5/8” GQ x 159 x 468mm	1
55	113.033-0	Kit Presilha Engate	Coupling clamp kit	Kit Presilla de aclopamiento		1
56	137.410-1	Calço Injetado	Shim	Calce de apoyo	Mat. PEAD Cód. Mat. Prima 124.669-1	2
57	124.669-1	Calço Injetado	Shim	Calce de apoyo	Mat. PEAD	2
58	131.242-3	Suporte Swivel	Swivel support	Soporte giratorio		1
59	131.246-8	Estrutura Apoio	Supporting structure	Estructura de soporte	Barra Estabilizadora	1
60	CTT6105-3P	Cardan Completo	Complete cardan	Cardán completo		1
61	X19A20001	Caixa de Transmissão	Gearbox	Caja de cambios	(Swivel GT55)	1
62	016.585-8	Pé Descanso	Support jack	Pie de apoyo	480mm Curso 350 Ref. RIMA RDB05	1
63	131.254-5	Estrutura Superior Lateral	Upper lateral structure	Estructura superior lateral	Esquerda Estabilizadora	1
64	114.922-7	Corrente	Chain	Cadena	B-160 - 44 Elos ou 2200mm	1
65	129.731-6	Pino Esfera	Spherical pin	Passador esférico		1
66	134.189-0	Chapa Braço	Arm plate	Placa Brazo	#14FQ x 258 x 36 mm	2
67	110.490-9	Pino Esfera Engate	Coupling spherical pin	Passador esférico de acoplamiento		1

Nota: aplicado na versão 2 leiras
Note: *for version 2 rows*
Nota: para la versión 2 hileras

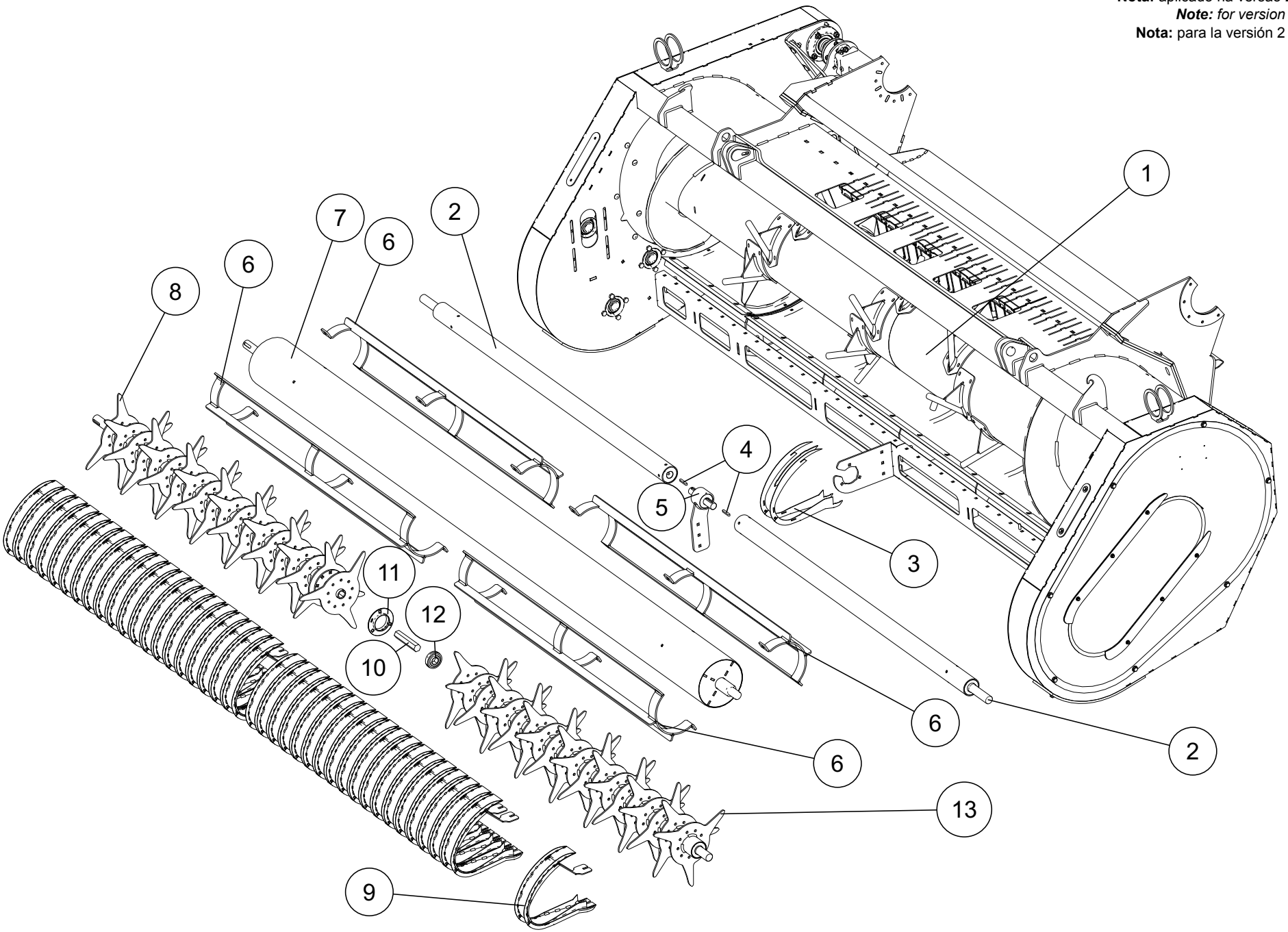

139.687-2		Plataforma (rolos) Platform (rollers) Plataforma (rodillos)			**Nota:** aplicado na versão 2 leiras ***Note:*** *for version 2 rows* **Nota:** para la versión 2 hileras	
It.	**Código/Code**	**Descrição**	**Description**	**Descripción**	**Especificações / Spec. / Espec.**	**Qtd.**
1	139.632-1	Chassi	Chassis	Chasis		1
2	139.651-7	Rolo Liso	Smooth roller	Rodillo liso		2
3	135.485-9	Envolvente Central	Central frame - pickup roller	Estructura central		1
4	126.395-7	Chaveta	Sunk key	Chaveta	8 x 7 x 50mm - Forma A	2
5	125.152-0	Bucha Rolo Liso	Smooth roller bushing	Buje del rodillo liso		1
6	108.026-0	Suporte Limpador	Cleaner support	Soporte limpiador		4
7	139.650-3	Rolo Encaminhador	Pickup roller	Rodillo conductor		1
8	139.665-6	Rolo Recolhedor Direito	Right pickup roller	Rodillo recogedor derecho		1
9	121.394-1	Envolvente	Frame	Estructura		1
10	139.681-0	Eixo Sextavado Maior	Large hexagonal axle	Eje hexagonal mayor		1
11	123.045-9	Mancal	Bearing	Cojinete	Aço Estampado 35 Completo Sem Furo	1
12	032.265-1	Rolamento	Rolling bearing	Rodamiento	UC Sext. 1.1/8" Cod.INA SK102-207-KRR-B-L402/70-AH11	1
13	139.662-5	Rolo Recolhedor Esquerdo	Left pickup roller	Rodillo recogedor izquierdo		1

Nota: aplicado na versão 2 leiras
Note: *for version 2 rows*
Nota: para la versión 2 hileras

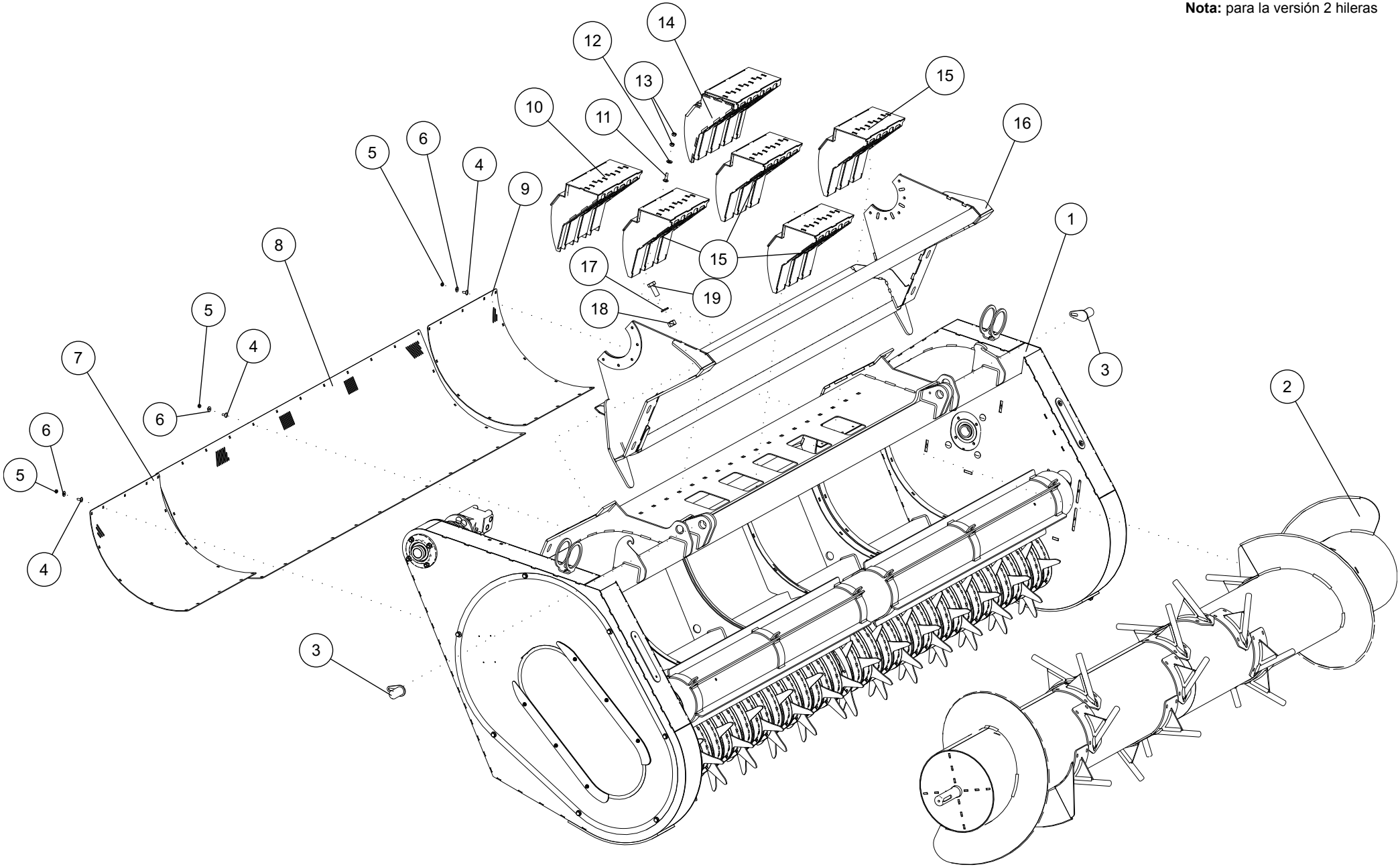

139.687-2		Plataforma Recolhedora, Peneiras, Rolo e Proteção Pickup Platform, Sieves, Rollers and Protection Plataforma Recogedora, Cribas, Rodillos y Protección			**Nota:** aplicado na versão 2 leiras ***Note:*** *for version 2 rows* **Nota:** para la versión 2 hileras	
It.	**Código/Code**	**Descrição**	**Description**	**Descripción**	**Especificações / Spec. / Espec.**	**Qtd.**
1	139.632-1	Chassi	Chassis	Chasis		1
2	139.648-8	Rolo Junta	Guiding roller	Rodillo junta		1
3	120.666-5	Pino	Pin	Pasador	1 1/2"" x 65mm	2
4	005.323-9	Parafuso francês	Carriage bolt	Tornillo francés	M8 x 20mm zincada	3
5	011.269-5	Porca Sextavada Zincada	Galvanized hex nut	Tuerca hexagonal galvanizada	M8	4
6	028.057-4	Arruela Lisa Zincada	Galvanized flat washer	Arandela lisa galvanizada	5/16" Espessura 2,00mm 300 pcs/Kg	3
7	139.682-4	Chapa Direita	Right plate	Placa derecha	#11FQ x 609 x 720mm	1
8	076.673-5	Chapa Central	Central plate	Placa central	#11FQ x 748 x 2338mm	1
9	139.683-8	Chapa Esquerda	Left plate	Placa izquierda	#11FQ x 609 x 720mm	1
10	139.675-0	Limpador Direito	Right cleaner	Limpiador derecho		1
11	011.541-3	Parafuso Francês Zincado	Galvanized carriage bolt	Tornillo francés galvanizado	M10 x 35mm P. 1,50mm	1
12	060.791-7	Arruela Lisa Zincada	Galvanized flat washer	Arandela lisa galvanizada	7/16" Espessura 3,00mm 75 pcs/Kg	18
13	062.444-1	Porca Sextavada Zincada	Galvanized hex nut	Tuerca hexagonal galvanizada	M10 Alt. 7,64 à 8,00mm P. 1,50mm	24
14	139.671-6	Limpador Esquerdo	Left cleaner	Limpiador izquierdo		1
15	139.666-0	Limpador Central	Central cleaner	Limpiador central		4
16	060.621-0	Estrutura	Structure	Estructura		1
17	118.669-0	Arruela Lisa Zincada	Galvanized flat washer	Arandela lisa galvanizada	M20 Esp. 3,75mm Zincada	8
18	011.095-3	Porca Sextavada Zincada	Galvanized hex nut	Tuerca hexagonal galvanizada	M20 Alt:18.7 à 20,0 P=2,5	8
19	118.668-6	Parafuso Sextavado Zincado	Galvanized hex bolt	Tornillo hexagonal galvanizado	M20 x 50mm P. 2,5mm	8

Nota: aplicado na versão 2 leiras
Note: *for version 2 rows*
Nota: para la versión 2 hileras

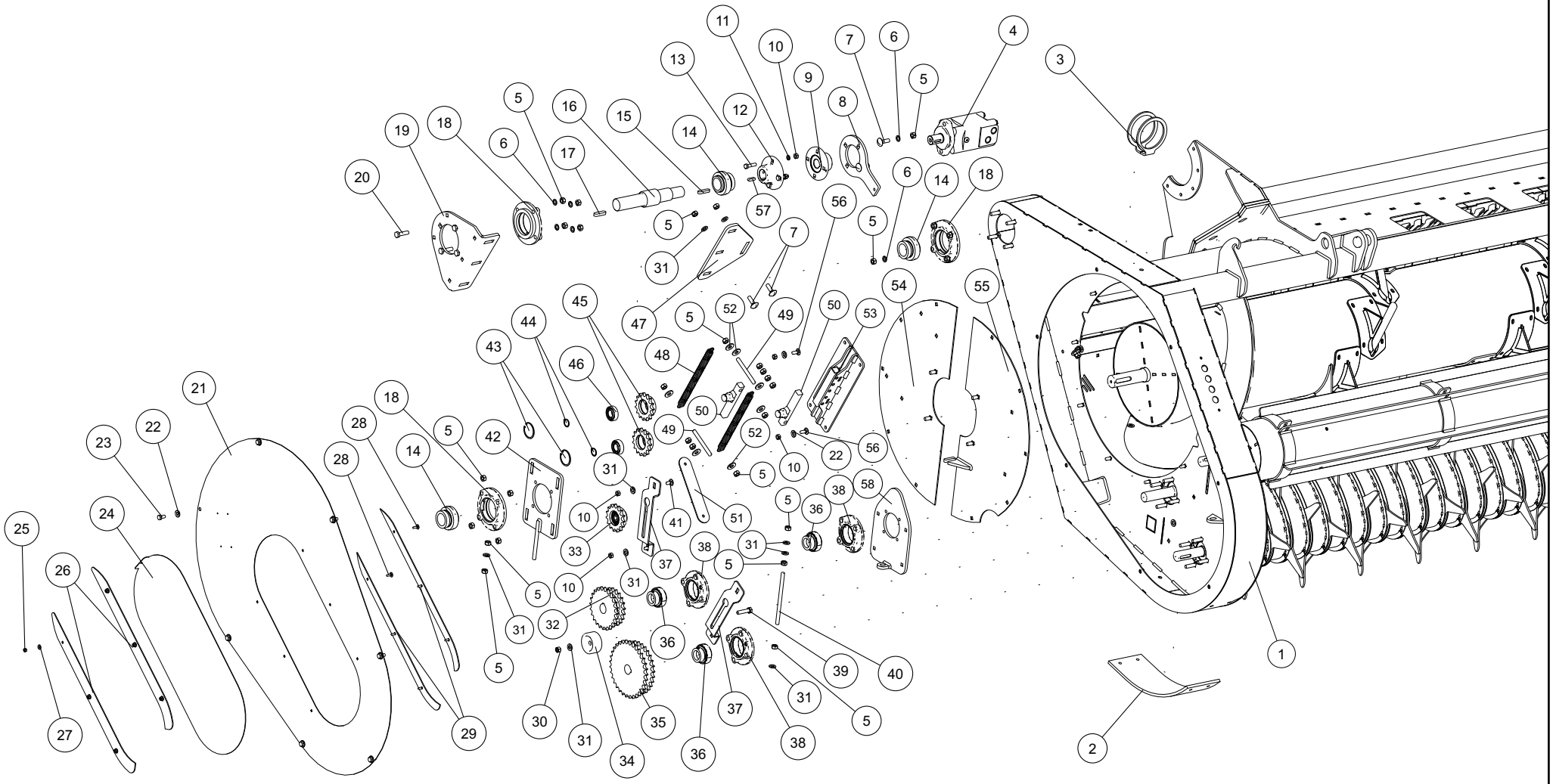

139.687-2		Plataforma Recolhedora Lado Direito Pickup Platform Right Side Plataforma Recogedora Parte Derecha			Nota: aplicado na versão 2 leiras *Note: for version 2 rows* Nota: para la versión 2 hileras	
It.	**Código/Code**	**Descrição**	**Description**	**Descripción**	**Especificações / Spec. / Espec.**	**Qtd.**
1	139.632-1	Chassi	Chassis	Chasis		1
2	022.548-2	Placa Nylon	Nylon board	Placa nylon	UHMW x 148 x 480 mm	2
3	045.975-0	Suporte Lanterna	Light support	Apoyo de la linterna		2
4	060.175-0	Motor Hidráulico	Hydraulic motor	Motor hidráulico	OMS 315-1.1/4”- 7/8” O-ringe- SAE A2	1
5	006.249-0	Porca Sextavada Zincada	Galvanized hex nut	Tuerca hexagonal galvanizada	M12 Alt. 9,64 à 10,00mm P. 1,75mm	43
6	012.292-0	Arruela Pressão Zincada	Galvanized spring washer	Arandela de presión galvanizada	1/2”	10
7	042.178-9	Parafuso Francês Zincado	Galvanized carriage bolt	Tornillo francés galvanizado	M12 x 40mm x P. 1,75mm	5
8	049.858-2	Chapa Suporte	Support plate	Placa de soporte	#3/8’’ GQ x 150 x 245 mm	1
9	040.156-0	Flange	Flange	Brida	FEMEA MOTOR HIDRAULICO - F= 31,75mm - CHV 5/16’’	1
10	062.444-1	Porca Sextavada Zincada	Galvanized hex nut	Tuerca hexagonal galvanizada	M10 Alt. 7,64 à 8,00mm P. 1,50mm	24
11	057.541-0	Arruela Pressão Zincada	Galvanized spring washer	Arandela de presión galvanizada		4
12	125.168-7	Flange	Flange	Brida	F=38,10	1
13	039.251-7	Parafuso Sextavado Zincado	Galvanized hex bolt	Tornillo hexagonal galvanizado	M10 x 40mm P. 1,5mm	4
14	116.563-0	Rolamento	Rolling bearing	Rodamiento	Código Referência INA - GE45-KTT-B	4
15	046.883-9	Chaveta	Sunk key	Chaveta	Retangular 12x8 x 50mm	1
16	125.102-8	semi Eixo	Semi-shaft	Semieje		1
17	067.751-3	Chaveta	Sunk key	Chaveta	Retangular 14x9 x 50mm	1
18	033.942-6	Mancal	Bearing	Cojinete	Cód.. BRM (RFC B-27276 45)	4
19	066.664-7	Chapa Reforço	Reinforcement plate	Placa de refuerzo	#3/8’’ GQ x 291 x 297 mm	1
20	067.181-4	Parafuso Sextavado Zincado	Galvanized hex bolt	Tornillo hexagonal galvanizado	M12 x 45mm P=1,75	20
21	051.793-3	Chapa Proteção	Protective plate	Placa de protección	#14 FQ x 435 x 1296 mm	2
22	060.791-7	Arruela Lisa Zincada	Galvanized flat washer	Arandela lisa galvanizada	7/16”” Espessura 3,00mm 75 pcs P/Kg	18
23	063.108-8	Parafuso Sextavado Zincado	Galvanized hex bolt	Tornillo hexagonal galvanizado	M10 x 20mm P=1,5	14
24	015.256-5	Chapa Tampa	Cover plate	Placa tapa	#14 FQ x 330 x 804 mm	2
25	119.710-6	Porca Sextavada Zincada	Galvanized hex nut	Tuerca hexagonal galvanizada	M6’’	12
26	039.468-8	Chapa Proteção	Protective plate	Placa de protección	#11 FQ x 77 x 678 mm	4
27	013.088-2	Arruela Lisa Zincada	Galvanized flat washer	Arandela lisa galvanizada	1/4”” Espessura 2,00mm 460 pus P/Kg	12
28	119.709-4	Parafuso Francês	Carriage bolt	Tornillo francés	M6 x 25mm MA Dur. 8.8 Zincado	12
29	031.563-4	Chapa Proteção	Protective plate	Placa de protección	#11 FQ x 63 x 671 mm	4
30	050.553-8	Porca Travante	Lock nut	Tuerca de seguridad	Inserto Nylon M10 Alt. 9,64 a 10,00mm P. 1,5mm	1
31	031.105-2	Arruela Lisa	Flat washer	Arandela lisa	1/2”” x 24,0 x 3,0mm	27
32	122.834-8	Engrenagem	Gears	Engranaje	CONJUGADA 21/24Z F35	1
33	112.277-7	Conjunto Esticador	Tensioner Unit	Conjunto tensor		1
34	037.557-2	Tensor de Nylon	Nylon tensioner	Tensor de nylon		1
35	122.835-1	Engrenagem	Gears	Engranaje	CONJUGADA 30/33Z -60/1-F35	1
36	116.562-6	Rolamento	Rolling bearing	Rodamiento	Cód.. Ref. INA - GE35-KTT-B	6
37	040.834-1	Suporte Tensor	Tensioner support	Soporte tensor	#3/16’’ FQ x 60 x 331mm	2
38	053.260-4	Mancal	Bearing	Cojinete	DI:35mm	6
39	010.282-2	Parafuso Sextavado Zincado	Galvanized hex bolt	Tornillo hexagonal galvanizado	M12 x 50mm RFC 207 (BRM) M12 x 50 x P. 1,75mm	1
40	071.275-9	Rosca Zincada	Galvanized auger	Rosca galvanizada	M12 x 200mm Rosca M12 x 200 P=1,75mm	2
41	058.022-4	Parafuso Francês Zincado	Galvanized carriage bolt	Tornillo francés galvanizado	M10 x 20mm P. 1,50mm	2
42	111.211-1	Suporte Esticador	Tensioner support	Soporte tensor		2
43	003.909-1	Anel Interno	Internal ring	Anillo interno	MKI-55mm(519055)	4
44	049.112-4	Anel Externo	External ring	Anillo externo	MKE-25mm	5

Nota: aplicado na versão 2 leiras
Note: *for version 2 rows*
Nota: para la versión 2 hileras

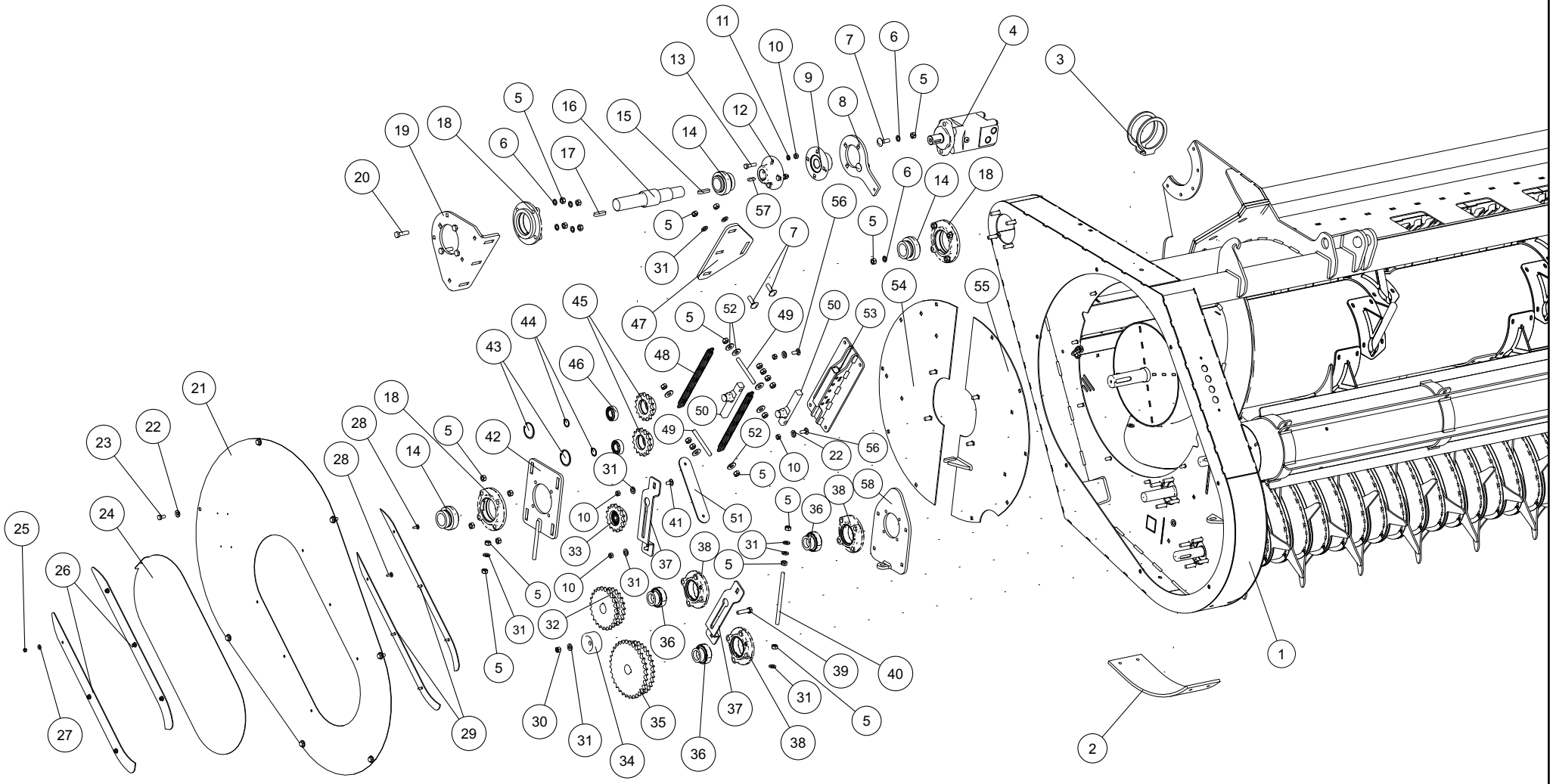

139.687-2		Plataforma Recolhedora Lado Direito Pickup Platform Right Side Plataforma Recogedora Parte Derecha			**Nota:** aplicado na versão 2 leiras ***Note:*** *for version 2 rows* **Nota:** para la versión 2 hileras	
It.	**Código/Code**	**Descrição**	**Description**	**Descripción**	**Especificações / Spec. / Espec.**	**Qtd.**
45	111.221-6	Engrenagem	Gears	Engranaje	Aço 15Z 60/1 F52 (Esticador)	2
46	002.770-3	Rolamento Esfera	Spherical bearing	Cojinete esférico	6205 ZZ	3
47	020.319-9	Chapa Suporte	Support plate	Placa de soporte	#3/8'' GQ x 205 x 297 mm	1
48	EXTENSION	Extensor	Extender	Extensión		2
49	124.663-0	Rosca Zincada	Galvanized auger	Rosca galvanizada	Rosca M12 x 120 P=1,75mm	2
50	129.917-0	Tubo Articulável	Pivoting tube	Tubo pivotado	Barra Tref. 22,2x22,2x 165mm	2
51	114.928-9	Chapa Graxeira	Grease fitting plate	Placa engrasadora	#9 FQ x 50 x 250mm	2
52	047.304-5	Arruela Lisa	Flat washer	Arandela lisa	1/2" Espessura 3,00mm Zincada 70 pcs/Kg	16
53	129.916-6	Suporte Esticador Corrente	Tensioner support - Chain	Soporte tensor - Cadena		1
54	001.609-2	Tampa Esquerda	Left cover	Tapa izquierda		2
55	042.501-3	Tampa Direita	Right cover	Tapa derecha		1
56	009.713-1	Parafuso Francês Zincado	Galvanized carriage bolt	Tornillo francés galvanizado	M10 x 25mm P. 1,50mm	14
57	066.570-1	Chaveta	Sunk key	Chaveta	Quadrada 5/16" x 30mm	1
58	111.213-9	Suporte Fixação	Fixation support	Soporte de fijación		2
59	129.918-3	Estrutura Tubo Esticador	Tube extension unit	Estructura tubo tensor		2

Nota: aplicado na versão 2 leiras
Note: *for version 2 rows*
Nota: para la versión 2 hileras

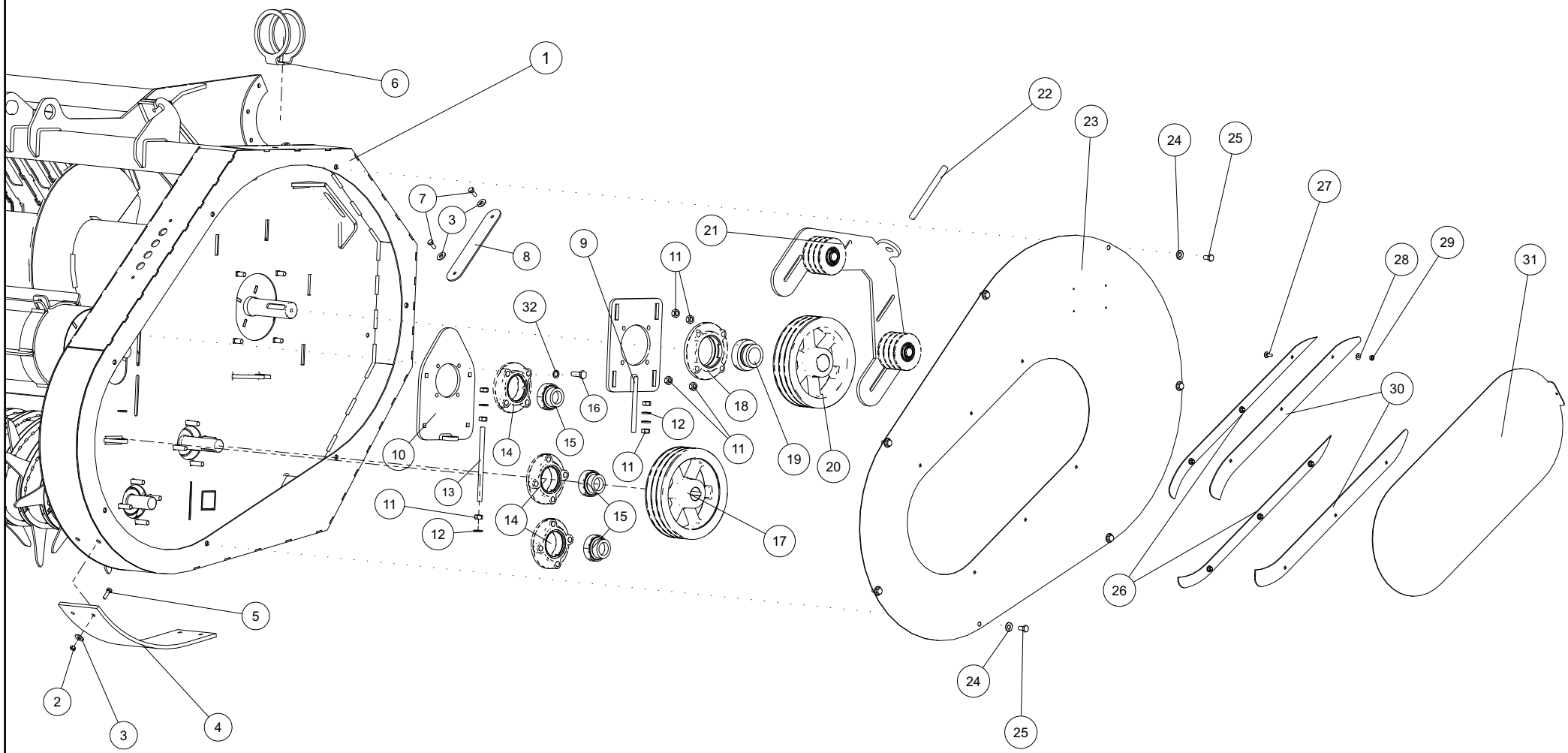

139.687-2		Plataforma Recolhedora Lado Esquerdo Pickup Platform Left Side Plataforma Recogedora Parte Izquierda			**Nota:** aplicado na versão 2 leiras ***Note:*** *for version 2 rows* **Nota:** para la versión 2 hileras	
It.	**Código/Code**	**Descrição**	**Description**	**Descripción**	**Especificações / Spec. / Espec.**	**Qtd.**
1	139.632-1	Chassi	Chassis	Chasis		1
2	011.269-5	Porca Sextavada Zincada	Galvanized hex nut	Tuerca hexagonal galvanizada	M8 Alt. 6,14 à 6,5mm P. 1,25mm	4
3	040.625-0	Arruela Lisa	Flat washer	Arandela lisa	3/8 Espirilok Zincada 240 pcs /Kg	6
4	022.548-2	Placa Nylon	Nylon board	Placa nylon	UHMW x 148 x 480 mm	2
5	040.980-5	Parafuso Sextavado Zincado	Galvanized hex bolt	Tornillo hexagonal galvanizado	M8 x 25mm P. 1,25mm	4
6	045.975-0	Suporte Lanterna	Light support	Apoyo de la linterna		2
7	019.066-4	Parafuso Sextavado Zincado	Galvanized hex bolt	Tornillo hexagonal galvanizado	M8 x 20mmx P. 1,25mm	2
8	114.928-9	Chapa Graxeira	Grease fitting plate	Placa engrasadora	#9 FQ x 50 x 250mm	2
9	111.211-1	Suporte Esticador	Tensioner support	Soporte tensor		2
10	111.213-9	Suporte Fixação	Fixation support	Soporte de fijación		2
11	006.249-0	Porca Sextavada Zincada	Galvanized hex nut	Tuerca hexagonal galvanizada	M12 Alt. 9,64 à 10,00mm P. 1,75mm	43
12	031.105-2	Arruela Lisa	Flat washer	Arandela lisa	1/2” 24 x 3,00mm	17
13	071.275-9	Rosca Zincada	Galvanized auger	Rosca galvanizada	M12 x 200 P=1,75mm	2
14	053.260-4	Mancal	Bearing	Cojinete	RFC 207 (BRM) ‘DI:35mm	6
15	116.562-6	Rolamento	Rolling bearing	Rodamiento	Ref. INA - GE35-KTT-B	6
16	116.491-0	Parafuso Sextavado Zincado	Galvanized hex bolt	Tornillo hexagonal galvanizado	M12 x 35mm	16
17	125.303-2	Polia Fundida	Cast pulley	Polea fundida	3Bx245 F35 CH10x8 Normalizada	1
18	033.942-6	Mancal	Bearing	Cojinete	RFC 45mm - Red. Cód. BRM (RFC B-27276 45)	4
19	116.563-0	Rolamento	Rolling bearing	Rodamiento	Ref. INA - GE45-KTT-B	4
20	125.302-9	Polia	Pulley	Polea	Fundida 3Bx245 F45 CH14x9	1
21	103.286-7	Esticador Lateral	Lateral tensioner	Tensor lateral	3B	1
22	127.236-4	Rosca Zincada	Galvanized auger	Rosca galvanizada	M16 x 180mm P:2 mm	1
23	051.793-3	Chapa Proteção	Protective plate	Placa de protección	#14 FQ x 435 x 1296 mm	2
24	060.791-7	Arruela Lisa Zincada	Galvanized flat washer	Arandela lisa galvanizada	7/16”” Esp. 3,00mm 75 pcs/Kg	18
25	063.108-8	Parafuso Sextavado Zincado	Galvanized hex bolt	Tornillo hexagonal galvanizado	M10 x 20mm P=1,5	14
26	031.563-4	Chapa Corrediça	Slide plate	Placa deslizante	#11 FQ x 63 x 671 mm	4
27	119.709-4	Parafuso Francês Zincado	Galvanized carriage bolt	Tornillo francés galvanizado	M6 x 25mm MA Dur. 8.8 Zincado	12
28	013.088-2	Arruela Lisa Zincada	Galvanized flat washer	Arandela lisa galvanizada	1/4”” Espessura 2,00mm 460 pcs/Kg	12
29	119.710-6	Porca Sextavada	Hex nut	Tuerca hexagonal	M6 Zincada	12
30	039.468-8	Chapa Proteção	Protective plate	Placa de protección	#11 FQ x 77 x 678 mm	4
31	015.256-5	Chapa Tampa	Cover plate	Placa tapa	#14 FQ x 330 x 804 mm	2
32	012.292-0	Arruela Pressão Zincada	Galvanized spring washer	Arandela de presión galvanizada	1/2””	10

Nota: aplicado na versão 2 e 3 leiras
Note: *for version 2 and 3 rows*
Nota: para la versión 2 y 3 hileras

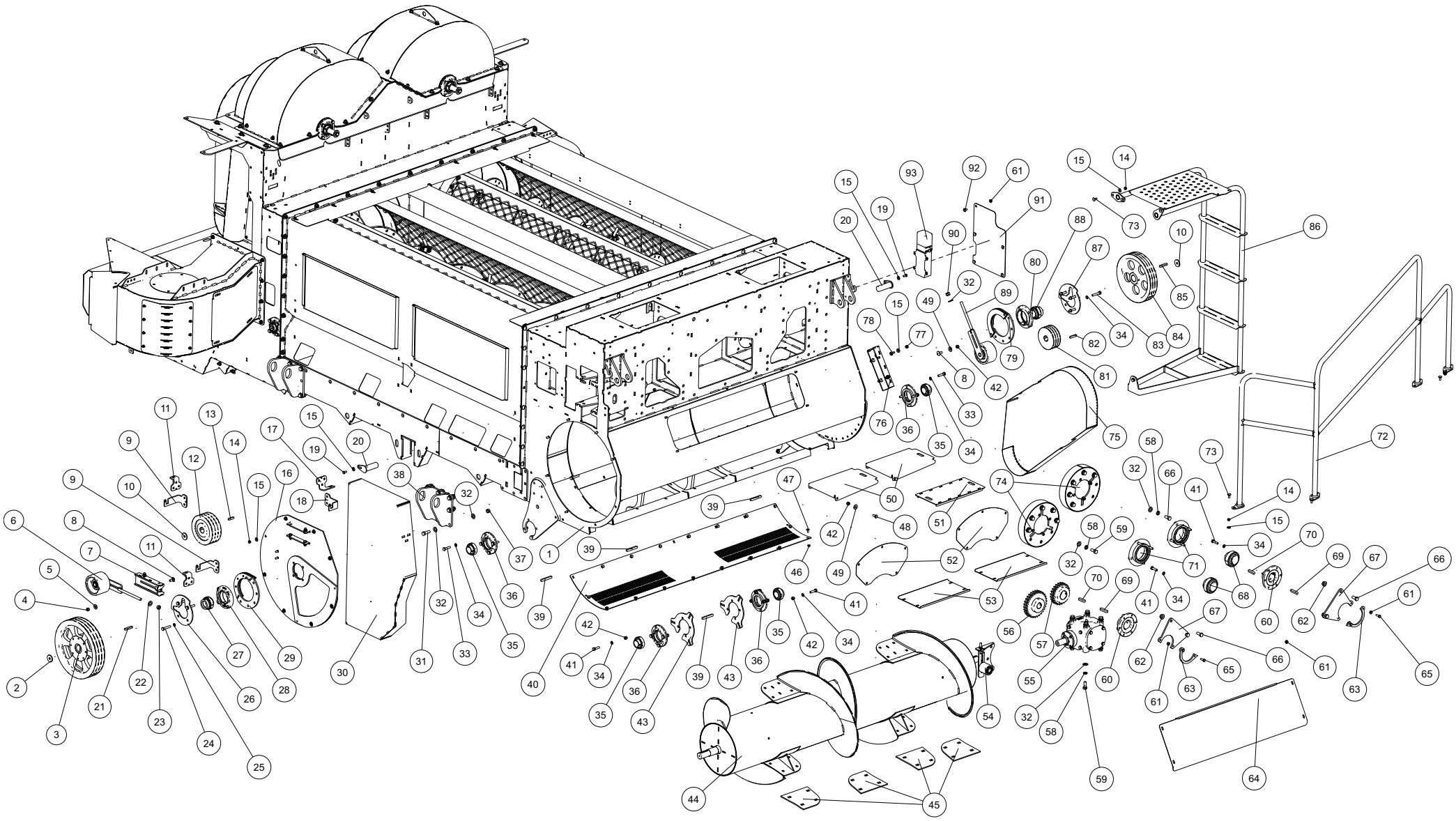

136.755-8		Chassi Chassis Chassis			**Nota:** aplicado na versão 2 e 3 leiras ***Note:*** *for version 2 and 3 rows* **Nota:** para la versión 2 y 3 hileras	
It.	**Código/Code**	**Descrição**	**Description**	**Descripción**	**Especificações / Spec. / Espec.**	**Qtd.**
1	123.797-7	Conjunto	Unit	Conjunto		1
2	045.687-6	Chapa Trava	Lock plate	Placa de seguridad	#3/16" FQ x De:48mm	2
3	123.501-3	Polia	Pulley	Polea	Fundida 3Cx420mm FLANGE 8FUROS - F45	1
4	075.983-0	Porca Travante	Lock nut	Tuerca de seguridad	Inserto Nylon M12 x 1 MA c/ Inserto de Nylon	132
5	047.304-5	Arruela Lisa Zincada	Galvanized flat washer	Arandela lisa galvanizada	1/2" Esp. 3,00mm 70 pcs/Kg	357
6	130.611-1	Esticador Correia	Belt tensioner	Tensor de la correa	6A Rosca Métrica	1
7	032.420-6	Suporte Esticador Correia	Tensioner support - Belt	Soporte tensor - Correa		1
8	023.530-5	Parafuso Francês Zincado	Galvanized carriage bolt	Tornillo francés galvanizado	M12 x 30 x P. 1,75mm	133
9	140.823-1	Chapa Proteção	Protective plate	Placa de protección	#1/4FQ x 90 x 215mm	2
10	045.687-6	Chapa Trava Eixo	Axle lock plate	Placa de seguridad del eje	#3/16" FQ x De:48mm	2
11	140.822-8	Chapa Proteção	Protective plate	Placa de protección	#1/4FQ x 90 x 119mm	2
12	123.502-7	Polia	Pulley	Polea	Fundida GGG40 x 3Cx220xF40	1
13	046.883-9	Chaveta	Sunk key	Chaveta	12x8 x 50mm	2
14	062.444-1	Porca Sextavada Zincada	Galvanized hex nut	Tuerca hexagonal galvanizada	M10 Alt. 7,64 à 8,00mm P. 1,50mm	18
15	040.625-0	Arruela Lisa Zincada	Galvanized flat washer	Arandela lisa galvanizada	3/8" Espessura 2,00mm 240 pcs/Kg	187
16	014.466-4	Tampa Rolo Junta	Pickup roller cover	Tapa rodillo recogedor		1
17	140.820-0	Chapa Suporte	Support plate	Placa de soporte	#1/4FQ x 104 x 146mm	1
18	140.821-4	Chapa Suporte	Support plate	Placa de soporte	#1/4FQ x 90 x 206mm	1
19	063.108-8	Parafuso Sextavado Zincado	Galvanized hex bolt	Tornillo hexagonal galvanizado	M10 x 20mm P=1,5	12
20	120.669-6	Pino	Pin	Pasador	1 1/2" x 115mm(REF.MP000.005C-CJ-MACHPARTS)	2
21	039.212-2	Chaveta	Sunk key	Chaveta	14x9 x 70mm	2
22	043.060-6	Arruela Lisa Zincada	Galvanized flat washer	Arandela lisa galvanizada	5/8" Esp. 3,00mm 45 pcs/Kg	70
23	038.465-0	Porca Sextavada Zincada	Galvanized hex nut	Tuerca hexagonal galvanizada	M16 Alt. 12,57 à 13,00mm P. 2,0mm	7
24	041.179-6	Parafuso Sextavado Zincado	Galvanized hex bolt	Tornillo hexagonal galvanizado	M12 x 65mm P=1,75	28
25	012.292-0	Arruela Pressão Zincada	Galvanized spring washer	Arandela de presión galvanizada	1/2"	89
26	050.321-6	Chapa Suporte	Support plate	Placa de soporte	#1/4'' GQ x 218 x 218 mm	2
27	110.852-0	Rolamento	Rolling bearing	Rodamiento	UG 210 R3 (Vedação Tripla) d=50mm	2
28	072.250-8	Mancal	Bearing	Cojinete	RFC 50mm/FE 10 - DM - BRM (Redondo)Di: 50mm	2
29	015.280-7	Suporte Articulação	Articulation support	Soporte articulación		1
30	140.826-2	Tampa Direita	Right cover	Tapa derecha		1
31	007.240-4	Parafuso Sextavado Zincado	Galvanized hex bolt	Tornillo hexagonal galvanizado	M16 x 50mm x P. 2,0	14
32	043.060-6	Arruela Lisa Zincada	Galvanized flat washer	Arandela lisa galvanizada	5/8" Espessura 3,00mm 45 pcs/Kg	70
33	010.282-2	Parafuso Sextavado Zincado	Galvanized hex bolt	Tornillo hexagonal galvanizado	M12 x 50 x P. 1,75mm	56
34	012.292-0	Arruela Pressão Zincada	Galvanized spring washer	Arandela de presión galvanizada	1/2"	89
35	116.558-3	Rolamento	Rolling bearing	Rodamiento	UC 209-28 - D1 3/4 INA Cód. Ref. INA - GY1112-KRR-B	4
36	033.942-6	Mancal	Bearing	Cojinete	RFC 45mm - Redondo Cód. BRM (B-27276 45)	8
37	038.465-0	Porca Sextavada Zincada	Galvanized hex nut	Tuerca hexagonal galvanizada	M16 Alt. 12,57 à 13,00mm P. 2,0mm	7
38	034.862-6	Suporte Fixação	Fixation support	Soporte de fijación		1
39	033.404-8	Chaveta	Sunk key	Chaveta	CHAV.RET. 14x9 x 100mm	8
40	073.746-9	Chapa Peneira	Screen plate	Placa criba	#9 FQ x 423 x 1930 mm	1
41	067.181-4	Parafuso Sextavado Zincado	Galvanized hex bolt	Tornillo hexagonal galvanizado	M12 x 45mm P=1,75	48
42	075.983-0	Porca Travante	Lock nut	Tuerca de seguridad	Inserto de Nylon M12 x 1 MA	132
43	078.093-4	Chapa Suporte	Support plate	Placa de soporte	#1/4 GQ x 229 x 251 mm	2
44	125.130-4	Rolo Junta	Guiding roller	Rodillo junta		1

Nota: aplicado na versão 2 e 3 leiras
Note: *for version 2 and 3 rows*
Nota: para la versión 2 y 3 hileras

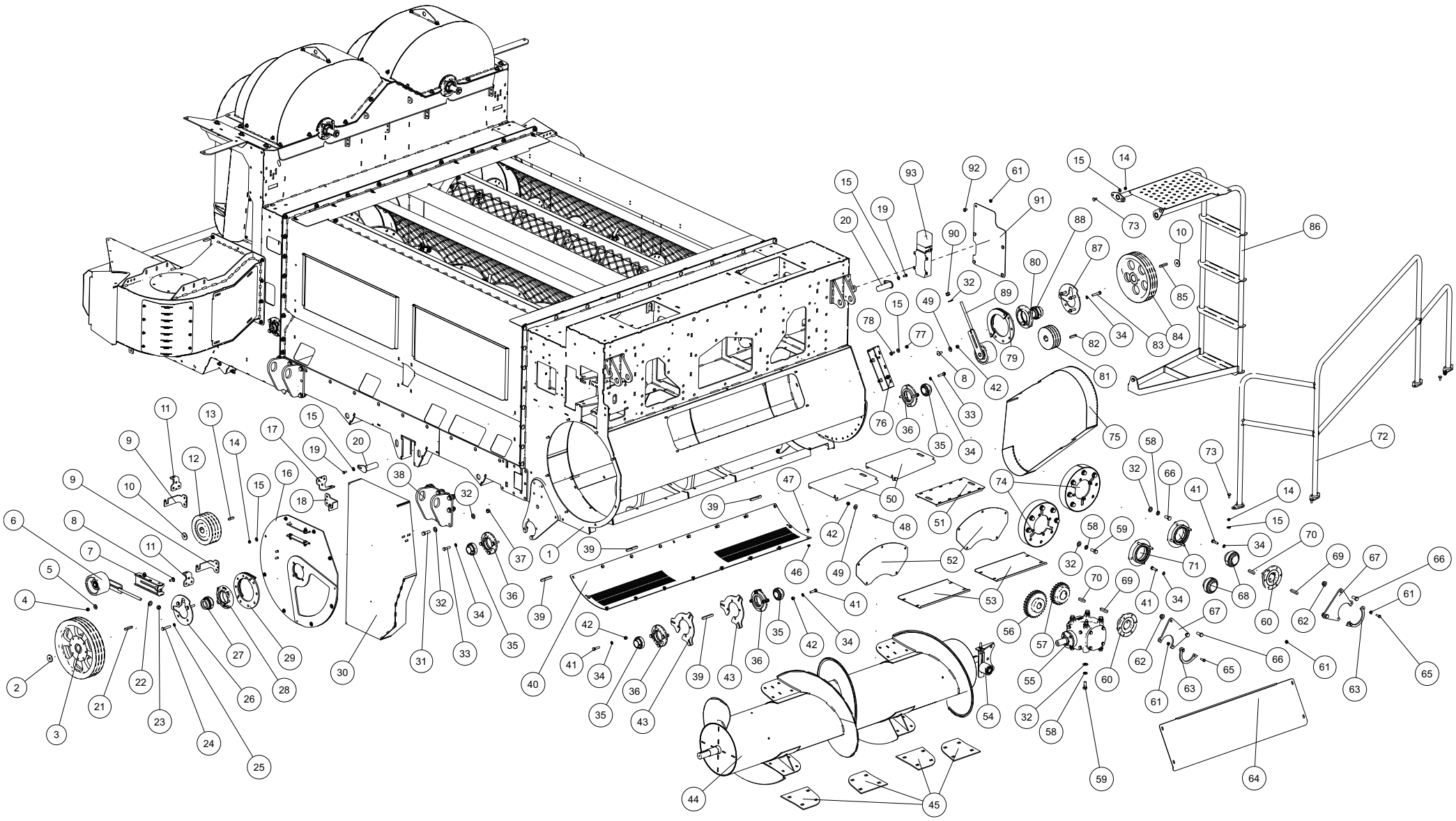

136.755-8		Chassi Chassis Chassis			**Nota:** aplicado na versão 2 e 3 leiras ***Note:*** *for version 2 and 3 rows* **Nota:** para la versión 2 y 3 hileras	
It.	**Código/Code**	**Descrição**	**Description**	**Descripción**	**Especificações / Spec. / Espec.**	**Qtd.**
45	107.572-0	Chapa Reforço	Reinforcement plate	Placa de refuerzo	#1/4GQ x 191 x 249 mm -	4
46	029.468-0	Porca Sextavada	Hex nut	Tuerca hexagonal	Flange Serrilhado M8 P.1.25	204
47	005.323-9	Parafuso Francês Zincado	Galvanized carriage bolt	Tornillo francés galvanizado	M8 x 20mm	126
48	068.494-2	Parafuso Sextavado Zincado	Galvanized hex bolt	Tornillo hexagonal galvanizado	M12 x 25 x P. 1.75mm	15
49	047.304-5	Arruela Lisa Zincada	Galvanized flat washer	Arandela lisa galvanizada	1/2" Esp. 3,00mm 70 pcs/Kg	357
50	021.850-8	Chapa Tampa	Cover plate	Placa tapa	#11 FQ x 354 x 448 mm	2
51	015.110-0	Tampa Complemento	Supplementary Cover	Tapa complemento		1
52	055.258-1	Chapa Tampa	Cover plate	Placa tapa	#11 FQ x 266 x 480 mm	2
53	019.872-8	Chapa Tampa	Cover plate	Placa tapa	#11 FQ x 250 x 471 mm	2
54	044.006-7	Esticador Corrente	Chain tensioner	Tensor de cadena		1
55	X04A20003	Caixa de Transmissão	Gearbox	Caja de cambios		1
56	021.112-9	Engrenagem	Gears	Engranaje	Acho 30Z 60/2 F40 CH12X8	1
57	122.831-7	Engrenagem	Gears	Engranaje	aço dupla 24z 60/2 F60	1
58	063.892-5	Arruela Pressão Zincada	Galvanized spring washer	Arandela de presión galvanizada	5/8"	22
59	039.964-0	Parafuso Sextavado Zincado	Galvanized hex bolt	Tornillo hexagonal galvanizado	M16 x 40mm P=2,0	11
60	122.837-9	Flange Acoplamento	Coupling flange	Brida acoplamiento		2
61	050.359-9	Porca Sextavada	Hex nut	Tuerca hexagonal	Flange Serrilhado M10 P. 1,5mm	143
62	127.237-8	Porca Sextavada	Hex nut	Tuerca hexagonal	Flange Serrilhado M16 x P. 2 mm	14
63	123.785-5	Chapa Suporte	Support plate	Placa de soporte	#3/8'' GQ x 90 x 190 mm	2
64	063.415-8	Chapa Tampa	Cover plate	Placa tapa	#11 FQ x 361 x 1258 mm	1
65	069.110-1	Parafuso Sextavado Zincado	Galvanized hex bolt	Tornillo hexagonal galvanizado	M10 x 30mm P. 1,75mm	10
66	027.243-0	Parafuso Sextavado Zincado	Galvanized hex bolt	Tornillo hexagonal galvanizado	M16 x 35mm x P. 2,0	11
67	123.786-9	Chapa Suporte	Support plate	Placa de soporte	#3/8'' GQ x 186 x 239 mm	2
68	116.561-2	Rolamento	Rolling bearing	Rodamiento	INA -GYE60-KRR-B - AS2/V UC 212 - D60 INA	2
69	117.535-0	Chaveta	Sunk key	Chaveta	CHAV.RET. 18 x 11 x 70mm	4
70	127.191-8	Chaveta	Sunk key	Chaveta	CHAV.RET. 18x11 x 60mm	4
71	065.609-1	Mancal Redondo	Round bearing	Cojinete redondeado	RFC 60mm E (BRM)	4
72	135.469-4	Corrimão Superior	Upper handrail	Baranda superior		1
73	009.713-1	Parafuso Francês Zincado	Galvanized carriage bolt	Tornillo francés galvanizado	M10 x 25mm P. 1,50mm	104
74	072.800-8	Protetor Roscão	Auger guard	Protección de la rosca		2
75	076.420-0	Capa Proteção	Protective cover	Cubierta de protección		1
76	036.786-7	Suporte Esticador	Tensioner support	Soporte tensor		1
77	050.553-8	Porca Travante	Lock nut	Tuerca de seguridad	Inserto Nylon M10 Alt. 9,64 a 10,00mm P. 1,5mm	212
78	011.541-3	Parafuso Francês Zincado	Galvanized carriage bolt	Tornillo francés galvanizado	M10 x 35mm P. 1,50mm	104
79	005.977-9	Suporte Articulação Boca	Articulation support - Inlet	Soporte articulación Boca		1
80	072.250-8	Mancal Redondo	Round bearing	Cojinete redondeado	RFC 50mm/FE 10 - DM - "BRM" Di: 50mm	2
81	133.777-5	Polia Fundida	Cast pulley	Polea fundida	3Bx160 F1.1/2" Ch12x8 -	1
82	037.709-8	Chaveta	Sunk key	Chaveta	CHAV.RET. 12x8 x 60mm	1
83	041.179-6	Parafuso Sextavado Zincado	Galvanized hex bolt	Tornillo hexagonal galvanizado	M12 x 65mm P=1,75	28
84	117532-9	Polia	Pulley	Polea	3Bx350 x F45	1
85	039212-2	Chaveta	Sunk key	Chaveta	14x9 x 70mm	2
86	135468-0	Escada Lateral	Side ladder	Escalera laderal		1
87	050321-6	Chapa Suporte	Support plate	Placa de soporte	#1/4'' GQ x 218 x 218 mm	2
88	110852-0	Rolamento	Rolling bearing	Rodamiento	UG 210 R3 (Vedação Tripla) d=50mm	2

Nota: aplicado na versão 2 e 3 leiras
Note: *for version 2 and 3 rows*
Nota: para la versión 2 y 3 hileras

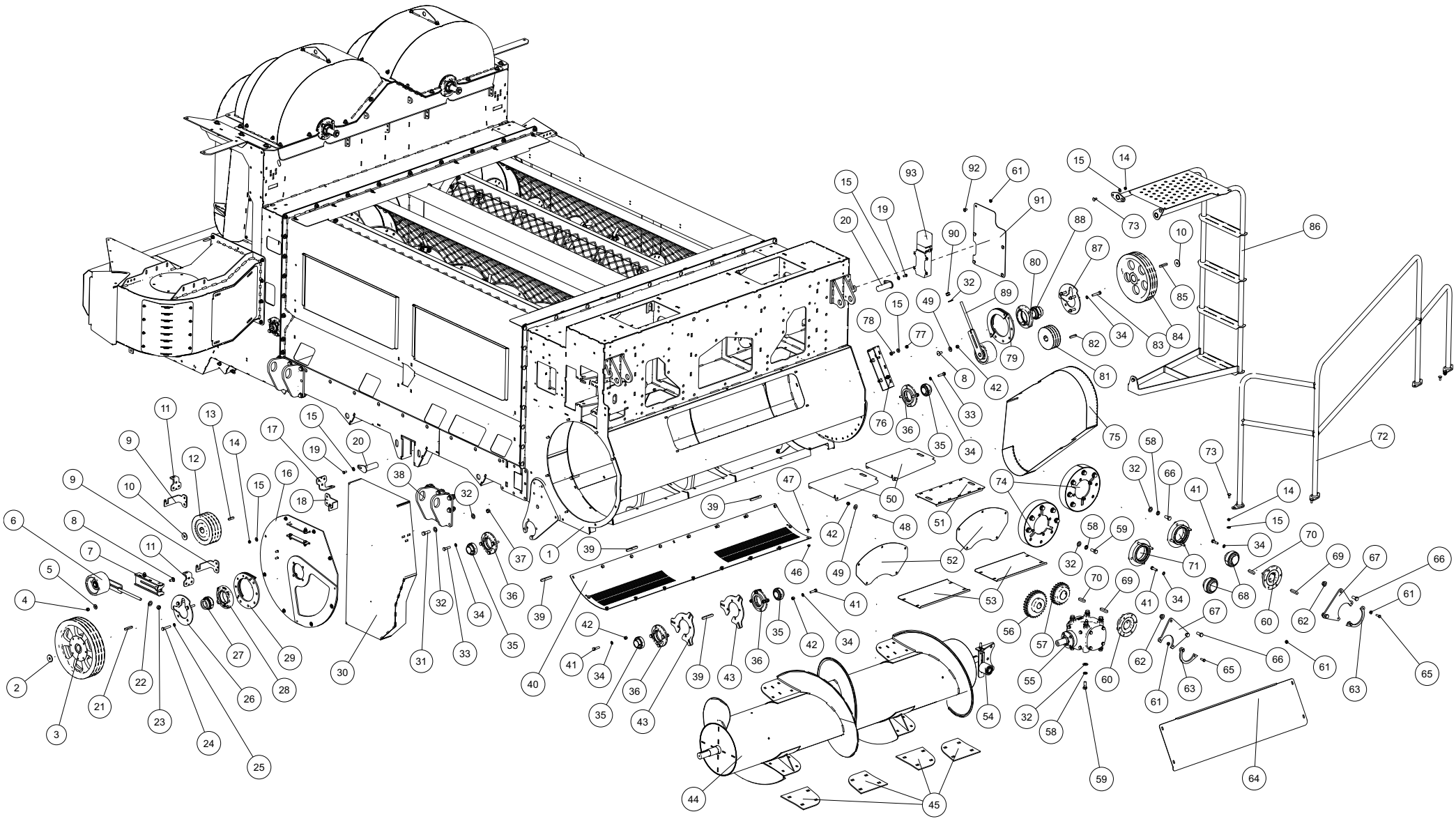

136.755-8		Chassi Chassis Chassis			Nota: aplicado na versão 2 e 3 leiras *Note: for version 2 and 3 rows* Nota: para la versión 2 y 3 hileras	
89	130615-6	Esticador Correia	Belt tensioner	Tensor de la correa	6A	1
90	026618-0	Porca Auto Travante	Lock nut	Tuerca de seguridad	M16 Alt. 15,3 à 16,0mm P. 2,0mm	75
91	065483-5	Chapa Tampa	Cover plate	Placa tapa	#11 FQ x 330 x 463 mm	1
92	058022-4	Parafuso Francês	Carriage bolt	Tornillo francés	M10 x 20mm P. 1,50mm Zincado	75
93	035046-4	Porta Catálogo	Catalog box	Caja de catálogo	comp.300 x larg.10 x alt. 7mm	1

Nota: aplicado na versão 2 e 3 leiras
Note: *for version 2 and 3 rows*
Nota: para la versión 2 y 3 hileras

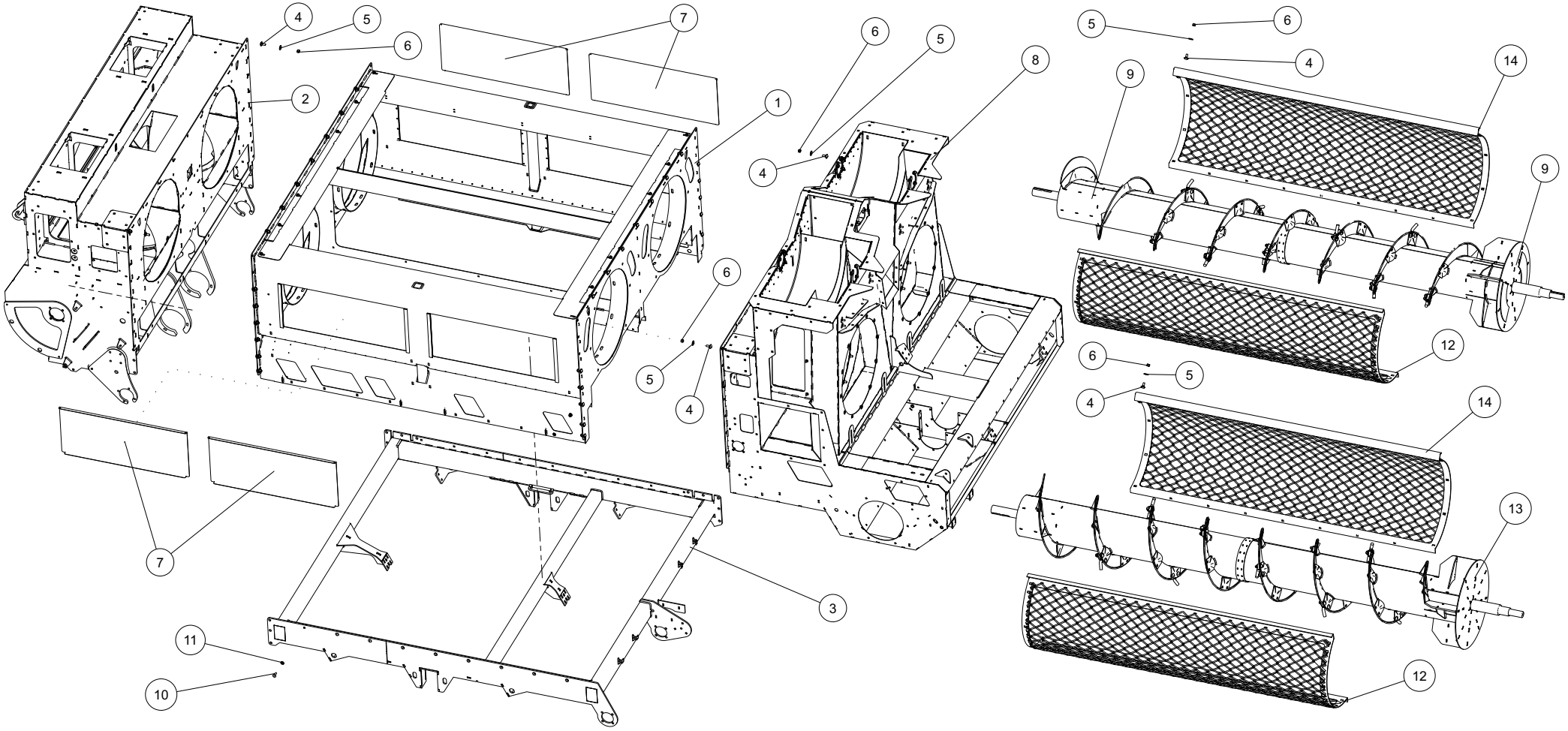

136.755-8		Chassi Chassis Chasis			**Nota:** aplicado na versão 2 e 3 leiras ***Note:*** *for version 2 and 3 rows* **Nota:** para la versión 2 y 3 hileras	
It.	**Código/Code**	**Descrição**	**Description**	**Descripción**	**Especificações / Spec. / Espec.**	**Qtd.**
1	056.976-8	Chassi	Chassis	Chasis		1
2	024.746-9	Boca Alimentadora	Feeder inlet	Boquilla alimentadora		1
3	123.793-2	Chassi	Chassis	Chasis		1
4	023.530-5	Parafuso Francês Zincado	Galvanized carriage bolt	Tornillo francés galvanizado	M12 x 30 x P. 1,75mm	133
5	047.304-5	Arruela Lisa Zincada	Galvanized flat washer	Arandela lisa galvanizada	1/2” Espessura 3,00mm 70 pcs/Kg	328
6	075.983-0	Porca Travante	Lock nut	Tuerca de seguridad	M12 x 1 MA com Inserto de Nylon	132
7	062.938-9	Chapa Tampa	Cover plate	Placa tapa	#16 FF x 440 x 975 mm	4
8	123.787-2	Estrutura Caixa	Box structure	Estructura caja		1
9	125.125-8	Cilindro Batedor Direito	Right beater cylinder	Cilindro batidor derecho		1
10	011.541-3	Parafuso Francês Zincado	Galvanized carriage bolt	Tornillo francés galvanizado	M10 x 35mm P. 1,50mm	104
11	060.791-7	Arruela Lisa Zincada	Galvanized flat washer	Arandela lisa galvanizada	7/16” Esp. 3,00mm 75 pcs/Kg	2
12	056.332-2	Tela Esquerda	Left screen	Pantalla izquierda		2
13	125.128-9	Cilindro Batedor Esquerdo	Left beater cylinder	Cilindro batidor izquierdo		1
14	053.772-3	Tela Direita	Right screen	Pantalla derecha		2

Nota: aplicado na versão 2 e 3 leiras
Note: *for version 2 and 3 rows*
Nota: para la versión 2 y 3 hileras

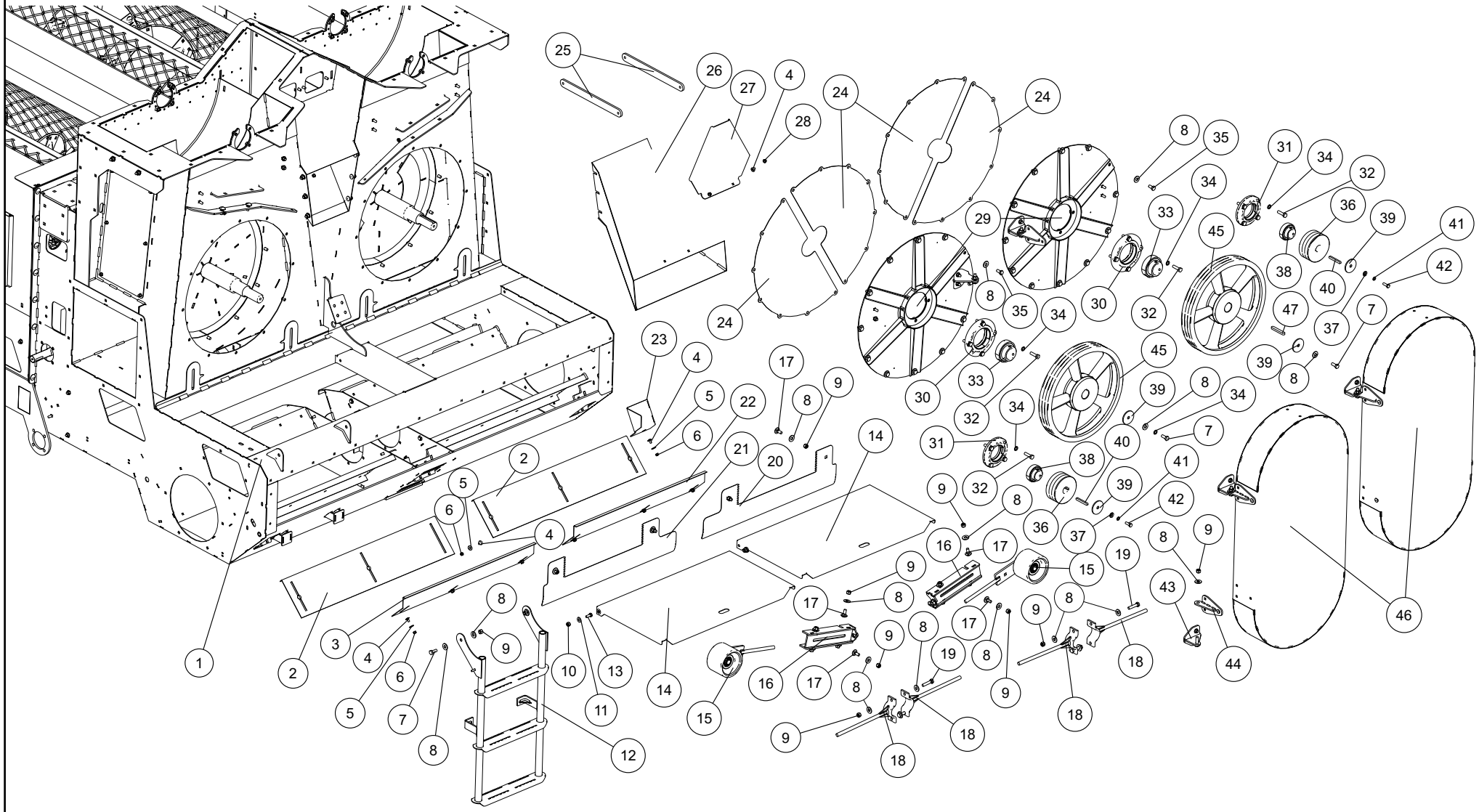

136.755-8		Chassi Chassis Chassis			**Nota:** aplicado na versão 2 e 3 leiras ***Note:*** *for version 2 and 3 rows* **Nota:** para la versión 2 y 3 hileras	
It.	**Código/Code**	**Descrição**	**Description**	**Descripción**	**Especificações / Spec. / Espec.**	**Qtd.**
1	123.797-7	Conjunto Chassi	Chassis Unit	Conjunto Chasis		1
2	076.338-9	Chapa Frontal	Front plate	Placa delantera	#14FQ x 223 x 1015 mm	2
3	076.354-3	Chapa Grãos Traseira Esquerda	Rear left grain plate	Placa de Granos trasera izquierda	#14FQ x 183 x 877mm -	1
4	031.863-0	Parafuso Francês Zincado	Galvanized carriage bolt	Tornillo francés galvanizado	M8 x 16 x P. 1,25	8
5	028.057-4	Arruela Lisa Zincada	Galvanized flat washer	Arandela lisa galvanizada	5/16” Espessura 2,00mm 300 pcs P/Kg	110
6	025.439-5	Porca Travante	Lock nut	Tuerca de seguridad	Inserto Nylon M8 Alt. 7,64 à 8,00mm P. 1,25mm	110
7	017.690-6	Parafuso Sextavado Zincado	Galvanized hex bolt	Tornillo hexagonal galvanizado	M12 x 30 x P. 1,75mm	64
8	047.304-5	Arruela Lisa Zincada	Galvanized flat washer	Arandela lisa galvanizada	1/2” Espessura 3,00mm 70 pcs P/Kg	307
9	075.983-0	Porca Travante	Lock nut	Tuerca de seguridad	M12 x 1 MA c/ Inserto de Nylon	132
10	050.553-8	Porca Travante	Lock nut	Tuerca de seguridad	M10 Inserto de Nylon Alt. 9,64 a 10,00mm P. 1,5mm	172
11	040.625-0	Arruela Lisa Zincada	Galvanized flat washer	Arandela lisa galvanizada	3/8” Esp. 2,00mm 240 pcs P/Kg	183
12	009.055-9	Escada traseira	Rear steps	Escalera trasera		1
13	065.794-0	Parafuso Sextavado Zincado	Galvanized hex bolt	Tornillo hexagonal galvanizado	M10 x 25mm P=1,5	3
14	011.427-0	Chapa Tampa Traseira	Rear cover plate	Placa tapa trasera	#14 FQ x 528 x 958 mm	2
15	063.730-5	Esticador Correia	Belt tensioner	Tensor de la correa	6A	2
16	058.794-1	Suporte Esticador Correia	Tensioner support - Belt	Soporte tensor - Correa		2
17	023.530-5	Parafuso Francês Zincado	Galvanized carriage bolt	Tornillo francés galvanizado	M12 x 30 x P. 1,75mm	133
18	068.807-4	Triturador ramas	Stem chopper	Triturador de ramas		4
19	120.706-3	Parafuso Sextavado Zincado	Galvanized hex bolt	Tornillo hexagonal galvanizado	M12 x 55 x P. 1,75mm	4
20	070.902-8	Chapa Regulagem	Adjustment plate	Placa de regulación	#16 FF x 200 x 949 mm	1
21	069.222-9	Chapa Regulagem	Adjustment plate	Placa de regulación	#16 FF x 200 x 949 mm	1
22	076.431-9	Chapa Traseira	Rear plate	Placa trasera	#14FQ x 183 x 877 mm	1
23	076.195-4	Complemento Mola	Supplementary part - Spring	Complemento del resorte		1
24	011.579-6	Chapa Tampa	Cover plate	Placa tapa	#14 FQ x 395 x 760 mm	4
25	011.143-9	Chapa Proteção	Protective plate	Placa de protección	#3/8’’ GQ x 40 x 436 mm	2
26	003.726-9	Saída Palha	Chaff outlet	Salida de paja		1
27	042.613-0	Chapa Suporte	Support plate	Placa de soporte	# 11 FQ x 381 x 410 mm	1
28	029.468-0	Porca Sextavada	Hex nut	Tuerca hexagonal	Flange Serrilhado	205
29	016.642-4	Tampa Traseira	Rear cover	Tapa trasera		2
30	065.609-1	Mancal	Bearing	Cojinete	RFC 60mm E (BRM) Redondo	4
31	033.942-6	Mancal	Bearing	Cojinete	RFC 45mm - Redondo Cód. BRM (RFC B-27276 45)	8
32	067.181-4	Parafuso Sextavado Zincado	Galvanized hex bolt	Tornillo hexagonal galvanizado	M12 x 45mm P=1,75	48
33	116.561-2	Rolamento	Rolling bearing	Rodamiento	UC 212 - D60 INA - AS2/V Cód. Ref. INA -GYE60-KRR-B - AS2/V	4
34	012.292-0	Arruela Pressão	Spring washer	Arandela de presión	1/2” Zincada	89
35	068.494-2	Parafuso Sextavado Zincado	Galvanized hex bolt	Tornillo hexagonal galvanizado	M12 x 25 x P. 1.75mm	15
36	117.528-6	Polia	Pulley	Polea	Fundida 3Bx145 F35	2
37	060.791-7	Arruela Lisa Zincada	Galvanized flat washer	Arandela lisa galvanizada	7/16” Esp. 3,00mm 75 pcs P/Kg	2
38	116.559-7	Rolamento	Rolling bearing	Rodamiento	Cód.. Ref. INA - GYE45-KRR-B	2
39	107.571-6	Chapa Calço	Shim plate	Placa de apoyo	#3/16 FQ x De=70 x De=13.5mm	4
40	046.822-8	Chaveta	Sunk key	Chaveta	Retangular 10x8 x 80mm	2
41	057.541-0	Arruela Pressão	Spring washer	Arandela de presión	M10 Zincada	8
42	069.110-1	Parafuso Sextavado Zincado	Galvanized hex bolt	Tornillo hexagonal galvanizado	M10 x 30mm P. 1,75mm	10
43	059.218-9	Dobradiça Esquerda	Left hinge	Bisagra izquierda		4
44	017.515-2	Dobradiça Longa	Long hinge	Bisagra larga		6

Nota: aplicado na versão 2 e 3 leiras
Note: *for version 2 and 3 rows*
Nota: para la versión 2 y 3 hileras

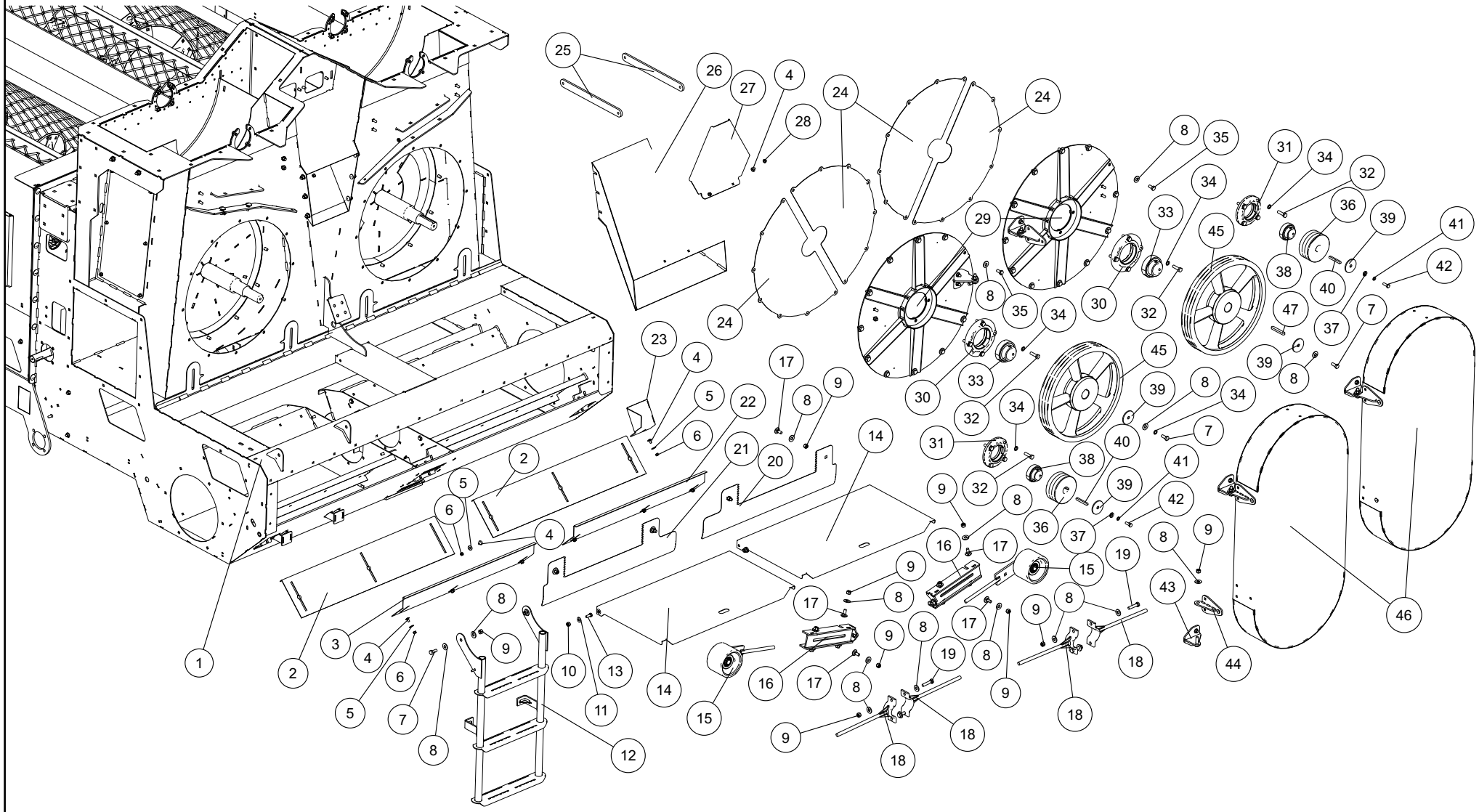

136.755-8		Chassi Chassis Chassis			Nota: aplicado na versão 2 e 3 leiras *Note: for version 2 and 3 rows* Nota: para la versión 2 y 3 hileras	
It.	**Código/Code**	**Descrição**	**Description**	**Descripción**	**Especificações / Spec. / Espec.**	**Qtd.**
45	117.533-2	Polia	Pulley	Polea	Fundida 3B x 500 F45 CH 14X9	2
46	066.175-8	Tampa Proteção	Guard cover	Tapa de protección		2
47	056.520-1	Chaveta	Sunk key	Chaveta	Retangular 14x9 x 90mm	2

Nota: aplicado na versão 2 e 3 leiras
Note: *for version 2 and 3 rows*
Nota: para la versión 2 y 3 hileras

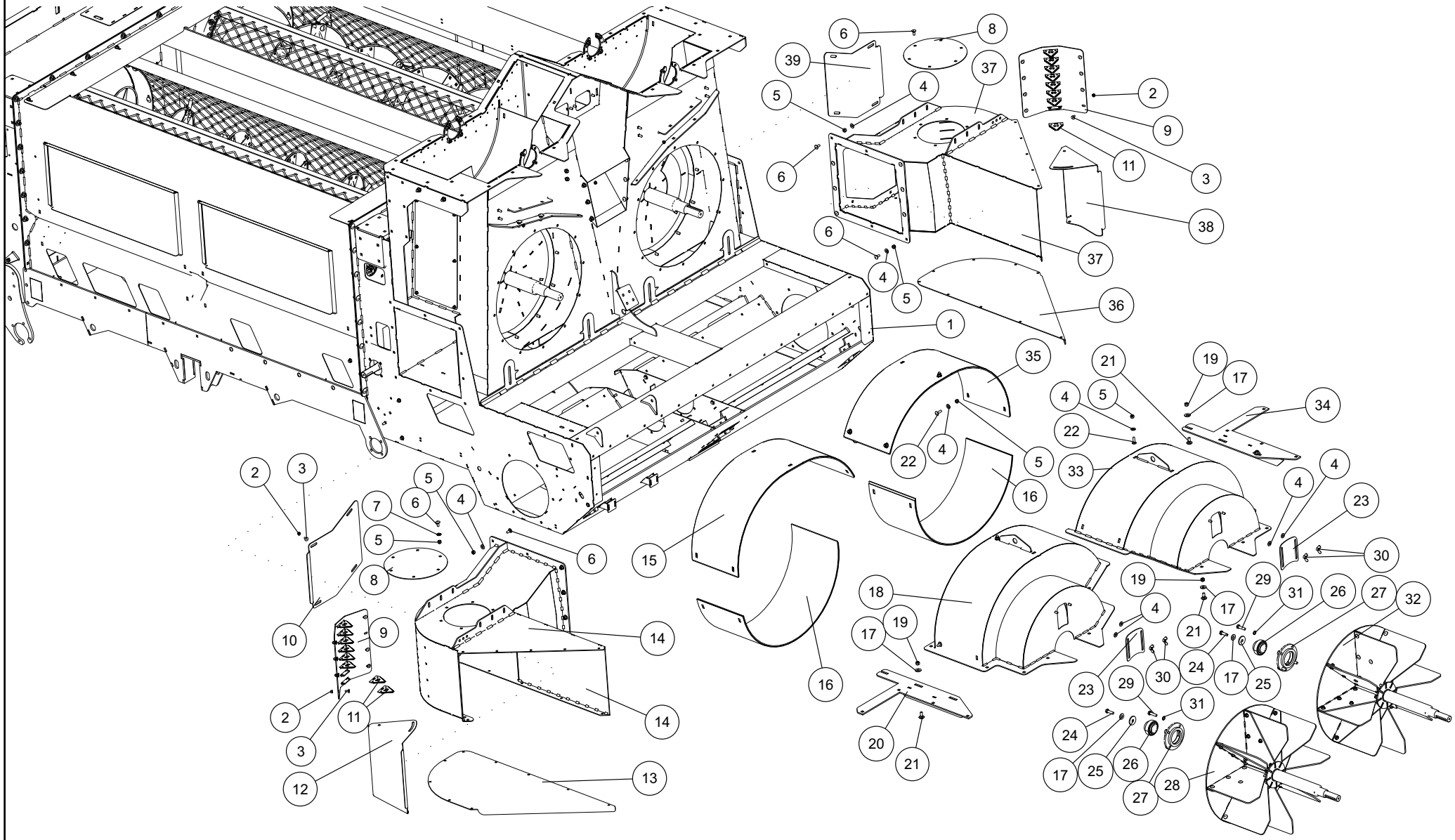

136.755-8		Chassi Chassis Chassis			**Nota:** aplicado na versão 2 e 3 leiras ***Note:*** *for version 2 and 3 rows* **Nota:** para la versión 2 y 3 hileras	
It.	**Código/Code**	**Descrição**	**Description**	**Descripción**	**Especificações / Spec. / Espec.**	**Qtd.**
1	123.797-7	Tamborão	Drum	Tambor		1
2	029.468-0	Porca Sextavada	Hex nut	Tuerca hexagonal	Flange Serrilhado M8 P.1.25	205
3	005.323-9	Parafuso Francês Zincado	Galvanized carriage bolt	Tornillo francés galvanizado	M8 x 20mm	126
4	040.625-0	Arruela Lisa Zincada	Galvanized flat washer	Arandela lisa galvanizada	3/8” Espessura 2,00mm 240 pcs/Kg	187
5	050.553-8	Porca Travante	Lock nut	Tuerca de seguridad	Inserto Nylon M10 Alt. 9,64 a 10,00mm P. 1,5mm	212
6	009.713-1	Parafuso Francês Zincado	Galvanized carriage bolt	Tornillo francés galvanizado	M10 x 25mm P. 1,50mm	110
7	060.791-7	Arruela Lisa Zincada	Galvanized flat washer	Arandela lisa galvanizada	7/16” Espessura 3,00mm 75 pcs/Kg	2
8	114.943-0	Tampa Superior	Top cover	Tapa superior	CB-P #11FQ x 350 x 350mm	2
9	114.941-2	Estrutura Suporte	Support structure	Estructura soporte		2
10	122.587-5	Tampa Esquerda	Left cover	Tapa izquierda	CB-P Nova #9 x 442 x 496 mm	1
11	043.614-0	Navalha	Blade	Navaja	Pro Cut. C7 INCH (CEIFLEX) 420.100.058 (AGMA)	16
12	140.923-7	Chapa	Plate	Placa	CB-P Nova #11 x 343 x 711 mm	1
13	139.592-3	Chapa Superior	Upper plate	Placa superior	CB-P Nova #11 x 509,7 x 1138,8 mm	1
14	140.922-3	Estrutura	Structure	Estructura		1
15	032.302-9	Envolvente Móvel	Mobile frame	Estructura móvil		2
16	055.454-8	Envolvente Cerâmica	Ceramic frame	Estructura cerámica		2
17	047.304-5	Arruela Lisa Zincada	Galvanized flat washer	Arandela lisa galvanizada	1/2” Espessura 3,00mm 70 pcs/Kg	307
18	035.010-9	Estrutura Esquerda	Left structure	Estructura izquierda		1
19	075.983-0	Porca Auto Travante	Lock nut	Tuerca de seguridad	M12 x 1 Inserto de Nylon	132
20	113.018-9	Suporte Fixação	Fixation support	Soporte de fijación		1
21	023.530-5	Parafuso Francês Zincado	Galvanized carriage bolt	Tornillo francés galvanizado	M12 x 30 x P. 1,75mm	133
22	011.541-3	Parafuso Francês Zincado	Galvanized carriage bolt	Tornillo francés galvanizado	M10 x 35mm P. 1,50mm	104
23	019.349-2	Chapa Regulagem	Adjustment plate	Placa de regulación	#11 FQ x 140 x 162 mm	2
24	008.087-3	Parafuso Sextavado Zincado	Galvanized hex bolt	Tornillo hexagonal galvanizado	M12 x 40mm P. 1,75mm	2
25	045.687-6	Chapa Arruela	Flat Washer	Arandela plana	#3/16’’ FQ x De:48mm	2
26	116.559-7	Rolamento	Rolling bearing	Rodamiento	GYE45 - KRR - B - D45 - (REF. INA)	4
27	033.942-6	Mancal	Bearing	Cojinete	Cód. BRM (RFC B-27276 45) RFC 45mm - Redondo	8
28	138.635-6	Ventilador Esquerdo	Left fan	Ventilador izquierdo	TWIN (PICADOR)-BRASIL	1
29	067.181-4	Parafuso Sextavado Zincado	Galvanized hex bolt	Tornillo hexagonal galvanizado	M12 x 45mm P=1,75	48
30	001.233-2	Borboleta Zincada	Galvanized wing nut	Tuerca de mariposa galvanizada	M10 Borboleta P=1,5	4
31	012.292-0	Arruela Pressão	Spring washer	Arandela de presión	1/2” Zincada	89
32	138.636-0	Ventilador Direito	Right fan	Ventilador derecho		1
33	054.369-9	Estrutura	Structure	Estructura		1
34	113.022-1	Suporte Fixação	Fixation support	Soporte de fijación		1
35	014.466-4	Tampa Lateral	Lateral cover	Tapa lateral		1
36	139.591-0	Chapa Tampa	Cover plate	Placa tapa	CB-P Nova #9 x 509,7 x 1138,8 mm	1
37	140.919-4	Estrutura direita	Right structure	Estructura derecha		1
38	140.918-0	Chapa Saída Palha	Chaff exit plate	Placa de salida de paja	CB-P Nova #11 x 343 x 711 mm	1
39	122.597-0	Chapa Tampa Direita	Right cover plate	Placa tapa derecha	CB-P Nova #9 x 442 x 496 mm	1

Nota: aplicado na versão 2 e 3 leiras
Note: *for version 2 and 3 rows*
Nota: para la versión 2 y 3 hileras

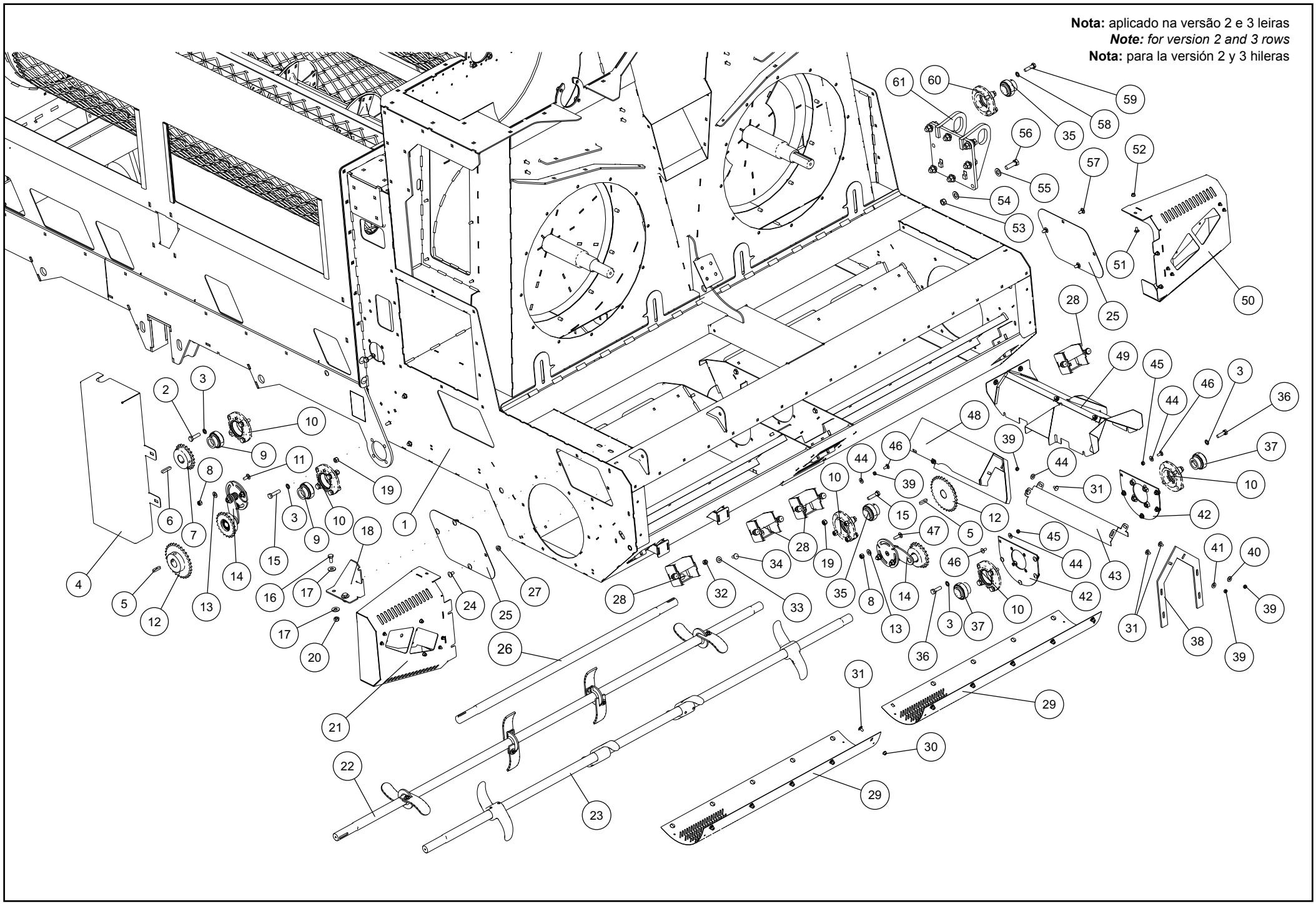

136.755-8		Chassi Chassis Chassis			**Nota:** aplicado na versão 2 e 3 leiras ***Note:*** *for version 2 and 3 rows* **Nota:** para la versión 2 y 3 hileras	
It.	**Código/Code**	**Descrição**	**Description**	**Descripción**	**Especificações / Spec. / Espec.**	**Qtd.**
1	123.797-7	Chassi	Chassis	Chasis		1
2	067.181-4	Parafuso Sextavado Zincado	Galvanized hex bolt	Tornillo hexagonal galvanizado	M12 x 45mm P=1,75	48
3	012.292-0	Arruela Pressão	Spring washer	Arandela de presión	1/2” Zincada	89
4	069.755-0	Chapa Proteção	Protective plate	Placa de protección	#14 FQ x 600 x 796 mm	1
5	041.153-5	Chaveta	Sunk key	Chaveta	10 x 8 x 40mm	2
6	046.953-0	Chaveta	Sunk key	Chaveta	Retangular 10x8 x 50mm	1
7	122.823-0	Engrenagem	Gears	Engranaje	Aço 21Z 50/1 F35 passo 5/8”	1
8	050.553-8	Porca Auto Travante	Lock nut	Tuerca de seguridad	M10 Inserto de Nylon Alt. 9,64 a 10,00mm P. 1,5mm	212
9	116.562-6	Rolamento	Rolling bearing	Rodamiento	Ref. INA - GE35-KTT-B	12
10	053.260-4	Mancal	Bearing	Cojinete	RFC 207 (BRM) DI:35mm	12
11	009.713-1	Parafuso Francês Zincado	Galvanized carriage bolt	Tornillo francés galvanizado	M10 x 25mm P. 1,50mm	104
12	122.830-3	Engrenagem	Gears	Engranaje	Aço 30Z 50/1 F35	2
13	040.625-0	Arruela Lisa Zincada	Galvanized flat washer	Arandela lisa galvanizada	3/8” Espessura 2,00mm 240 pcs/Kg	187
14	124.948-5	Esticador	Tensioner	Tensor		2
15	010.282-2	Parafuso Sextavado Zincado	Galvanized hex bolt	Tornillo hexagonal galvanizado	M12 x 50 x P. 1,75mm	56
16	068.494-2	Parafuso Sextavado Zincado	Galvanized hex bolt	Tornillo hexagonal galvanizado	M12 x 25 x P. 1.75mm	15
17	047.304-5	Arruela Lisa Zincada	Galvanized flat washer	Arandela lisa galvanizada	1/2” Espessura 3,00mm 70 pcs/Kg	307
18	110.437-7	Chapa Fixação	Lock plate	Placa de fijación	#3/16” x 150 x 274 mm	1
19	075.983-0	Porca Travante	Lock nut	Tuerca de seguridad	M12 x 1 MA c/ Inserto de Nylon	132
20	006.249-0	Porca Sextavada Zincada	Galvanized hex nut	Tuerca hexagonal galvanizada	M12 Altura 9,64 à 10,00mm P. 1,75mm	114
21	110.463-6	Suporte Lanterna	Light support	Apoyo de la linterna		1
22	127.171-9	Mexedor De Ramas	Stem mover	Volteador de ramas		1
23	TESTE-MEXEDOR	Mexedor De Ramas	Stem mover	Volteador de ramas		1
24	058.022-4	Parafuso Francês Zincado	Galvanized carriage bolt	Tornillo francés galvanizado	M10 x 20mm P. 1,50mm	75
25	107.953-6	Chapa Inspeção	Inspection plate	Placa de inspección	#14FQ x 214 x 389mm	2
26	123.801-0	Eixo Traseiro	Rear axle	Eje trasero	CTV/ Eixo Mexedor	1
27	050.359-9	Porca Sextavada	Hex nut	Tuerca hexagonal	Flange Serrilhado M10 P. 1,5mm	143
28	123.798-0	Suporte Menor	Small support	Soporte menor		4
29	017.906-3	Peneira	Sieve	Criba	#16 FF x 700 x 1020 mm	2
30	029.468-0	Porca Sextavada	Hex nut	Tuerca hexagonal	Flange Serrilhado M8 P.1.25	204
31	031.863-0	Parafuso Francês Zincado	Galvanized carriage bolt	Tornillo francés galvanizado	M8 x 16 x P. 1,25	8
32	050.553-8	Porca Travante	Lock nut	Tuerca de seguridad	Inserto de Nylon Alt. 9,64 a 10,00mm P. 1,5mm	212
33	040.625-0	Arruela Lisa	Flat washer	Arandela lisa	3/8” Espessura 2,00mm Zincada 240 pcs/Kg	187
34	009.713-1	Parafuso Francês Zincado	Galvanized carriage bolt	Tornillo francés galvanizado	M10 x 25mm P. 1,50mm	208
35	116.562-6	Rolamento	Rolling bearing	Rodamiento	Cód.. Ref. INA - GE35-KTT-B	14
36	008.087-3	Parafuso Sextavado Zincado	Galvanized hex bolt	Tornillo hexagonal galvanizado	M12 x 40mm P. 1,75mm	2
37	116.562-6	Rolamento	Rolling bearing	Rodamiento	Cód.. Ref. INA - GE35-KTT-B	12
38	123.791-5	Chapa Suporte	Support plate	Placa de soporte	#9 FQ x 246 x 346 mm	1
39	011.269-5	Porca Sextavada Zincada	Galvanized hex nut	Tuerca hexagonal galvanizada	M8 Alt. 6,14 à 6,5mm P. 1,25mm	4
40	028.057-4	Arruela Lisa Zincada	Galvanized flat washer	Arandela lisa galvanizada	5/16” Espessura 2,00mm 300 pcs/Kg	110
41	028.057-4	Arruela Lisa Zincada	Galvanized flat washer	Arandela lisa galvanizada	5/16” Espessura 2,00mm 300 pcs/Kg	110
42	123.100-8	Suporte Mancal	Bearing support	Soporte de cojinete		2
43	123.805-4	Chapa Proteção	Protective plate	Placa de protección	#16 FF x 177 x 580mm	1
44	028.057-4	Arruela Lisa Zincada	Galvanized flat washer	Arandela lisa galvanizada	5/16” Esp. 2,00mm 300 pcs/Kg	110

Nota: aplicado na versão 2 e 3 leiras
Note: *for version 2 and 3 rows*
Nota: para la versión 2 y 3 hileras

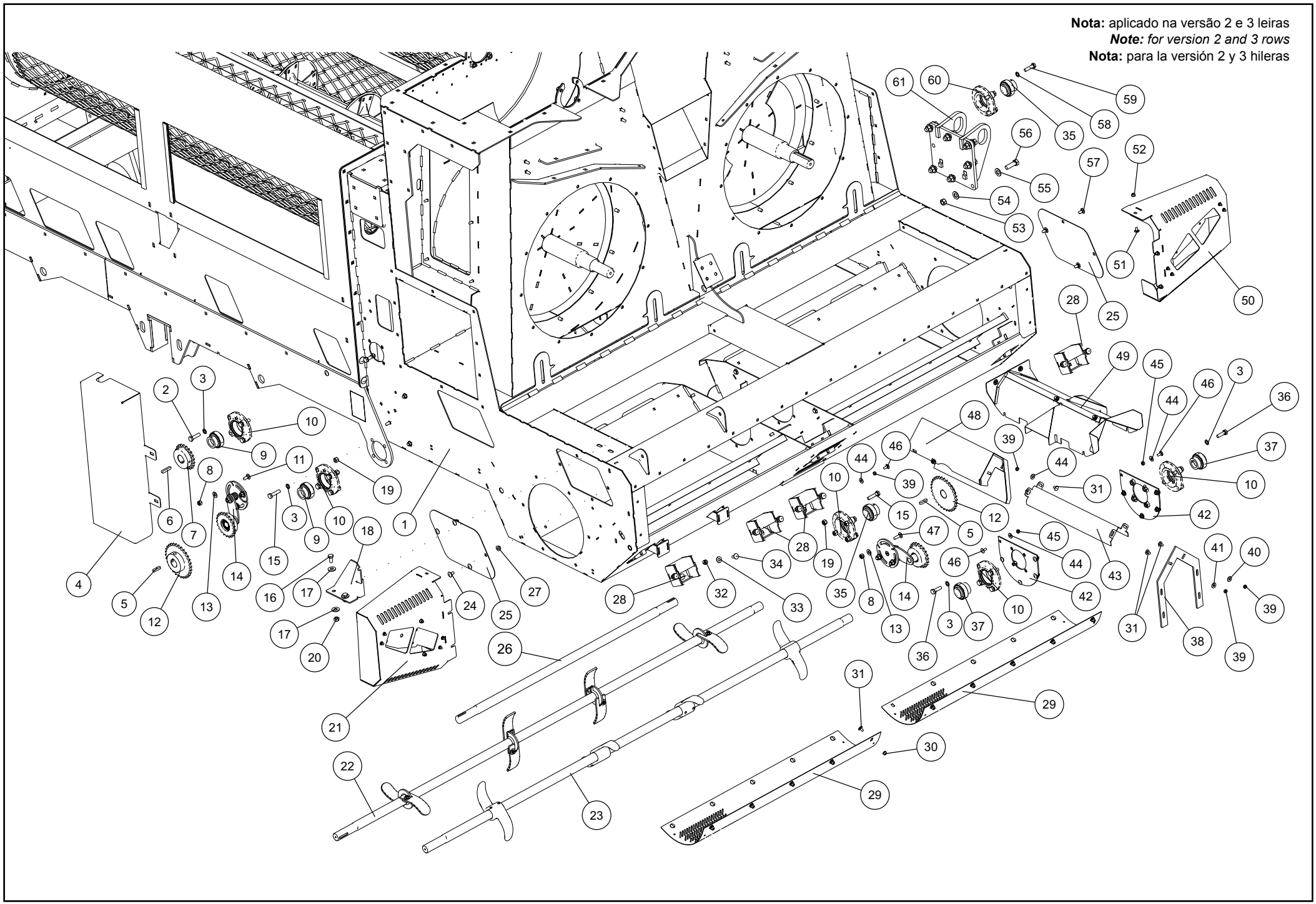

136.755-8		Chassi Chassis Chassis			**Nota:** aplicado na versão 2 e 3 leiras ***Note:*** *for version 2 and 3 rows* **Nota:** para la versión 2 y 3 hileras	
It.	**Código/Code**	**Descrição**	**Description**	**Descripción**	**Especificações / Spec. / Espec.**	**Qtd.**
45	025.439-5	Porca Travante	Lock nut	Tuerca de seguridad	Inserto Nylon M8 Alt. 7,64 à 8,00mm P. 1,25mm	110
46	005.323-9	Parafuso Francês Zincado	Galvanized carriage bolt	Tornillo francés galvanizado	M8 x 20mm	271
47	011.541-3	Parafuso Francês Zincado	Galvanized carriage bolt	Tornillo francés galvanizado	M10 x 35mm P. 1,50mm	104
48	123.804-0	Estrutura Proteção	Protective structure	Estructura de protección		1
49	104.558-3	Conjunto Proteção	Protection Unit	Conjunto de protección		1
50	110.464-0	Suporte Lanterna	Light support	Apoyo de la linterna		1
51	031.863-0	Parafuso Francês Zincado	Galvanized carriage bolt	Tornillo francés galvanizado	M8 x 16 x P. 1,25	8
52	029.468-0	Porca Sextavada	Hex nut	Tuerca hexagonal	v M8 P.1.25	205
53	038.465-0	Porca Sextavada Zincada	Galvanized hex nut	Tuerca hexagonal galvanizada	M16 Alt. 12,57 à 13,00mm P. 2,0mm	7
54	043.060-6	Arruela Lisa Zincada	Galvanized flat washer	Arandela lisa galvanizada	5/8” Esp. 3,00mm 45 pcs/Kg	70
55	043.060-6	Arruela Lisa Zincada	Galvanized flat washer	Arandela lisa galvanizada	5/8” Esp. 3,00mm 45 pcs/Kg	70
56	007.240-4	Parafuso Sextavado Zincado	Galvanized hex bolt	Tornillo hexagonal galvanizado	M16 x 50mm x P. 2,0	14
57	058.022-4	Parafuso Francês Zincado	Galvanized carriage bolt	Tornillo francés galvanizado	M10 x 20mm P. 1,50mm	14
58	012.292-0	Arruela Pressão	Spring washer	Arandela de presión	1/2” Zincada	89

Nota: aplicado na versão 2 e 3 leiras
Note: *for version 2 and 3 rows*
Nota: para la versión 2 y 3 hileras

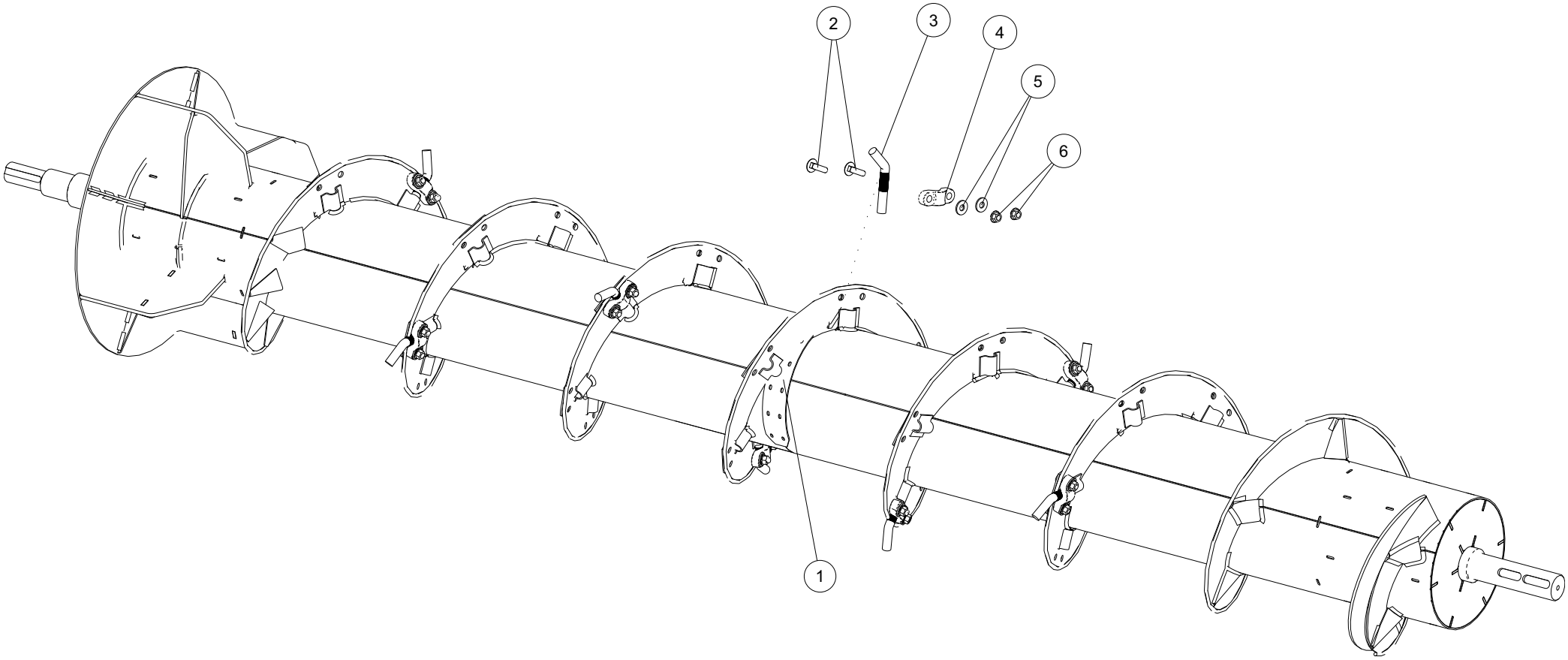

125.125-8		Cilindro Direito Right Cylinder Cilindro Derecho				Nota: aplicado na versão 2 e 3 leiras *Note: for version 2 and 3 rows* Nota: para la versión 2 y 3 hileras
It.	**Código/Code**	**Descrição**	**Description**	**Descripción**	**Especificações / Spec. / Espec.**	**Qtd.**
1	125.124-4	Cilindro Direito	Right Cylinder	Cilindro derecho		1
2	027.014-9	Parafuso Francês Zincado	Galvanized carriage bolt	Tornillo francés galvanizado	M12 x 45mm P. 1,75mm	58
3	014.509-3	Dedo	Finger	Dedo	45º - 160mm (Tratado) Redondo Trefilado 3/4" x 160mm	29
4	126.156-1	Presilha Pino	Pin bracket	Presilla del pasador	Fundida	29
5	047.304-5	Arruela Lisa Zincada	Galvanized flat washer	Arandela lisa galvanizada	1/2" Espessura 3,00mm 70 pcs P/Kg	58
6	071.915-0	Porca Sextavada	Hex nut	Tuerca hexagonal	M12 com Flange Serrilhado M12 P. 1,75mm	58

Nota: aplicado na versão 2 e 3 leiras
Note: *for version 2 and 3 rows*
Nota: para la versión 2 y 3 hileras

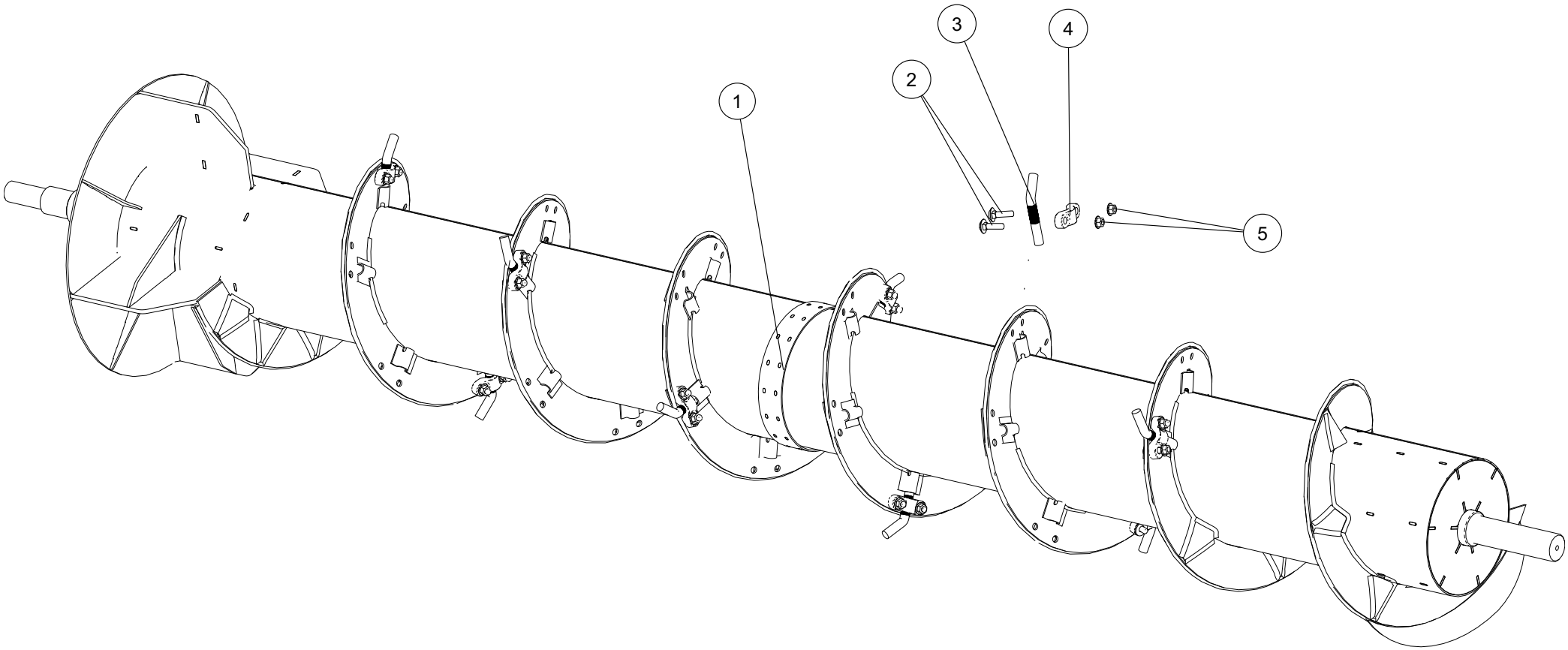

125.128-9		Cilindro Esquerdo Left Cylinder Cilindro Izquierd			**Nota:** aplicado na versão 2 e 3 leiras ***Note:*** *for version 2 and 3 rows* **Nota:** para la versión 2 y 3 hileras	
It.	**Código/Code**	**Descrição**	**Description**	**Descripción**	**Especificações / Spec. / Espec.**	**Qtd.**
1	125.126-1	Cilindro Esquerdo	LEFT CYLINDER	CILINDRO IZQUIERDO		1
2	027.014-9	Parafuso Francês Zincado	Galvanized carriage bolt	Tornillo francés galvanizado	M12 x 45mm P. 1,75mm	58
3	014.509-3	Dedo	Finger	Dedo	45º - 160mm (Tratado) Red. Tref. 3/4" x 160mm	29
4	126.156-1	Presilha Pino	Pin bracket	Presilla del pasador		29
5	071.915-0	Porca Sextavada	Hex nut	Tuerca hexagonal	Flange Serrilhado M12 P. 1,75mm	58

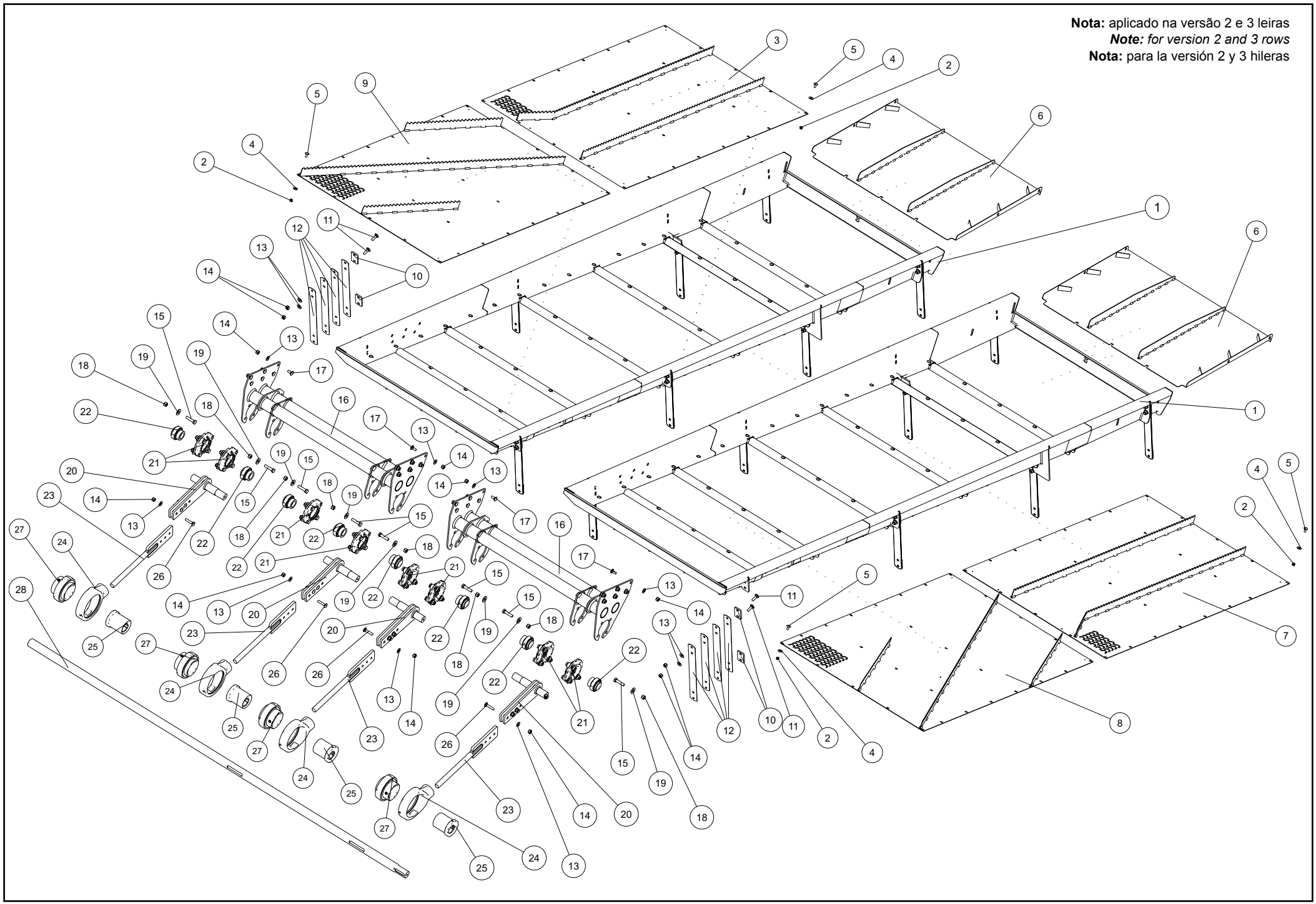
Nota: aplicado na versão 2 e 3 leiras
Note: *for version 2 and 3 rows*
Nota: para la versión 2 y 3 hileras

122.857-8		Vibrador Vibrating Sive Unit Vibrador			**Nota:** aplicado na versão 2 e 3 leiras ***Note:*** *for version 2 and 3 rows* **Nota:** para la versión 2 y 3 hileras	
It.	**Código/Code**	**Descrição**	**Description**	**Descripción**	**Especificações / Spec. / Espec.**	**Qtd.**
1	106.831-8	Estrutura	Structure	Estructura		2
2	025.439-5	Porca Auto Travante	Lock nut	Tuerca de seguridad	Inserto de Nylon M8 Alt. 7,64 à 8,00mm P. 1,25mm	102
3	111.013-8	Peneira Traseira Direita	Rear right sieve	Criba trasera derecha		1
4	028.057-4	Arruela Lisa Zincada	Galvanized flat washer	Arandela lisa galvanizada	5/16” Espessura 2,00mm 300 pcs/Kg	102
5	005.323-9	Parafuso Francês Zincado	Galvanized carriage bolt	Tornillo francés galvanizado	M8 x 20mm	102
6	111.011-0	Peneira De Vazão	Flow sieve	Criba de flujo		2
7	111.012-4	Peneira Traseira Esquerda	Rear left sieve	Criba trasera izquierda		1
8	111.014-1	Peneira Frontal Esquerda	Front left sieve	Criba frontal derecha		1
9	111.015-5	Peneira Frontal Direito	Front right sieve	Criba frontal derecha		1
10	001.034-5	Chapa calço	Shim plate	Placa de apoyo	#1/4’’ GQ x 40 x 72 mm	34
11	011.541-3	Parafuso Francês Zincado	Galvanized carriage bolt	Tornillo francés galvanizado	M10 x 35mm P. 1,50mm	24
12	068.002-2	Mola	Spring	Resorte	L45 Fita Aço CK75TR x 1.25 x 45 x 448mm	80
13	040.625-0	Arruela Lisa Zincada	Galvanized flat washer	Arandela lisa galvanizada	3/8” Espessura 2,00mm 240 pcs/Kg	68
14	050.553-8	Porca Auto Travante	Lock nut	Tuerca de seguridad	Inserto de Nylon M10 Alt. 9,64 a 10,00mm P. 1,5mm	68
15	010.282-2	Parafuso Sextavado Zincado	Galvanized hex bolt	Tornillo hexagonal galvanizado	M12 x 50 x P. 1,75mm	40
16	106.832-1	Suporte Excêntrico	Eccentric support	Soporte excéntrico		2
17	009.713-1	Parafuso Francês Zincado	Galvanized carriage bolt	Tornillo francés galvanizado	M10 x 25mm P. 1,50mm	24
18	075.983-0	Porca Auto Travante	Lock nut	Tuerca de seguridad	M12 x 1 MA c/ Inserto de Nylon	8
19	047.304-5	Arruela Lisa Zincada	Galvanized flat washer	Arandela lisa galvanizada	1/2” Espessura 3,00mm 70 pcs/Kg	32
20	072.770-4	Braço Suporte	Support arm	Brazo de soporte		4
21	053.260-4	Mancal	Bearing	Cojinete	RFC 207 (BRM) DI:35mm	8
22	116.562-6	Rolamento	Rolling bearing	Rodamiento	Cód.. Ref. INA - GE35-KTT-B	8
23	077.965-0	Suporte Mancal	Bearing support	Soporte de cojinete		4
24	110.849-0	Mancal	Bearing	Cojinete	RHC 80mm	4
25	123.497-0	Bucha Excêntrica	Eccentric bushing	Buje excéntrico	F1.3/4” Fofo GGG40 80x100mm	4
26	055.551-2	Parafuso Francês Zincado	Galvanized carriage bolt	Tornillo francés galvanizado	M10 x 50 x P. 1,50	12
27	110.848-7	Rolamento	Rolling bearing	Rodamiento	UC 216 - D=80mm (Vedação Normal)	4
28	125.084-6	Eixo	Axle	Eje		1

Nota: aplicado na versão 2 e 3 leiras
Note: *for version 2 and 3 rows*
Nota: para la versión 2 y 3 hileras

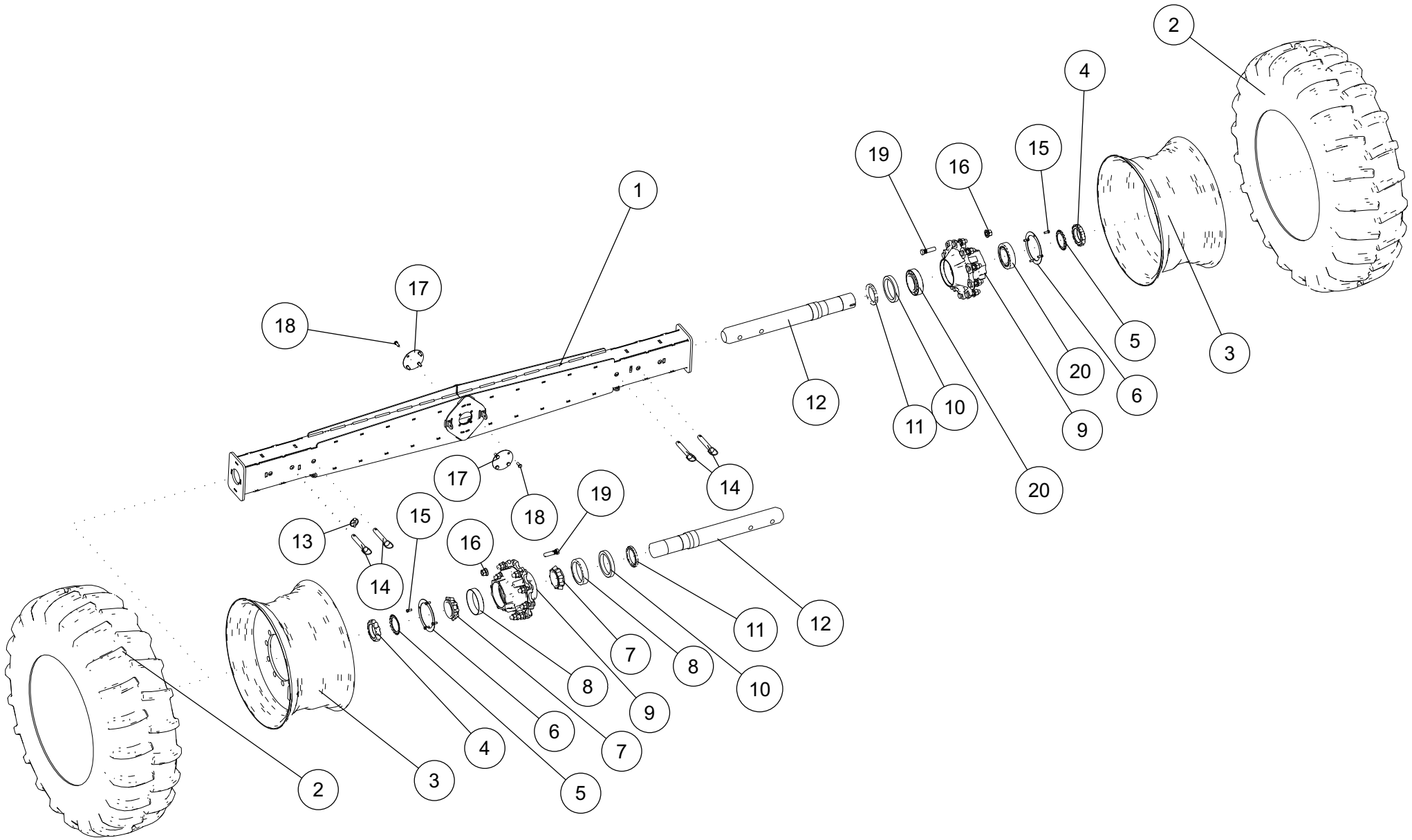

131.777-2		Rodas Wheels Ruedas			**Nota:** aplicado na versão 2 e 3 leiras ***Note:*** *for version 2 and 3 rows* **Nota:** para la versión 2 y 3 hileras	
It.	**Código/Code**	**Descrição**	**Description**	**Descripción**	**Especificações / Spec. / Espec.**	**Qtd.**
1	134.860-7	Viga eixo de roda	Wheel axle beam	Viga del eje de rueda		1
2	025.687-1	Pneu	Tyre	Neumático	18.4 x 30 - 10 lonas	2
3	131.491-3	Roda Agrícola	Agricultural wheel rim	Rueda Agrícola	DW 16'' x 30'' 10 Furos	2
4	122.363-0	Porca Fixação	Ring nut	Tuerca de fijación	Km 18	2
5	122.365-8	Arruela de Trava	Lock washer	Arandela de seguridad	MB 18	2
6	132.321-2	Junta Cortiça	Cork gasket	Junta corcho	4F Código (M3546)	2
7	SOLID1-83375					2
8	SOLID1_1-83555					2
9	132.312-1	Cubo a Disco	Brake disk hub	Cubo del disco de freno	10F Código (M3046)	2
10	134.859-5	Bucha Retentor	Seal bushing	Buje de retención		2
11	126.994-6	Retentor	Retainer	Retén	d100 x D130 x E13	2
12	131.779-0	Ponta de Eixo	Stub axle	Punta eje	01974 BRG - NBR Red. Lam. 4" x 890mm (1045)	2
13	120.688-1	Pino	Pin	Pasador	3/8"	4
14	120.687-8	Pino Liso	Clevis pin	Pasador ajustado con cabeza	Pino 1"x 160mm (ref.MP9112 _MACHPARTS	4
15	132.317-0	Parafuso Tampa	Nut cap	Tapa tornillo	Código Referencia (M2774)	8
16	119.727-6	Porca de Roda	Wheel nut	Tuerca de rueda	M22 X 1,5 CHAVE 33 ALTURA 30MM OSCILANTE (NR.2222-A)	20
17	127.243-8	Chapa Tampa	Cover plate	Placa tapa	#11 x 140 x 140 mm	2
18	017.690-6	Parafuso Sextavado Zincado	Galvanized hex bolt	Tornillo hexagonal galvanizado	22mm M12 x 30 x P. 1,75mm	4
19	132.313-5	Parafuso Roda	Wheel stud	Tornillo de rueda	Código (M3252)	20
20	132.699-0	Rolamento	Rolling bearing	Rodamiento	Cônico 32218	2

Nota: aplicado na versão 2 e 3 leiras
Note: *for version 2 and 3 rows*
Nota: para la versión 2 y 3 hileras

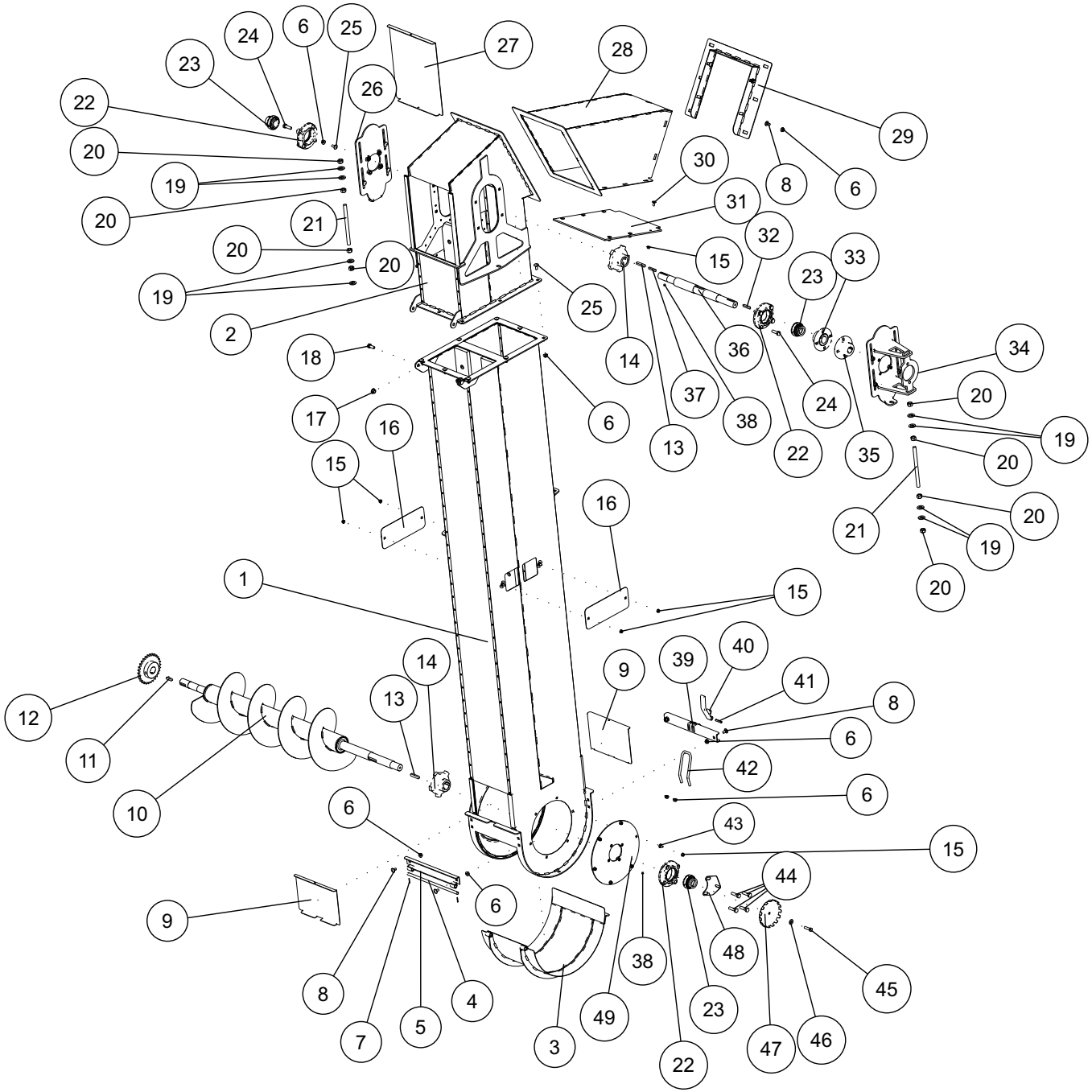

123.098-2		Elevador de Grãos Direito Right Grain Elevator Elevador de Granos Derecho			**Nota:** aplicado na versão 2 e 3 leiras ***Note:*** *for version 2 and 3 rows* **Nota:** para la versión 2 y 3 hileras	
It.	**Código/Code**	**Descrição**	**Description**	**Descripción**	**Especificações / Spec. / Espec.**	**Qtd.**
1	113.005-3	Estrutura Ensaque	Filling structure	Estructura embolsado		1
2	112.366-4	Estrutura	Structure	Estructura		1
3	110.444-0	Estrutura Tampa	Hatch structure	Estructura Tapa		1
4	110.447-1	Eixo Articulação	Pivot axle	Eje de Pivotamiento		1
5	110.446-8	Estrutura Suporte	Support structure	Estructura soporte		1
6	050.359-9	Porca Sextavada	Hex nut	Tuerca hexagonal	Flange Serrilhado `M10 P. 1,5mm	30
7	032.990-5	Contra Pino Zincado	Galvanized cotter pin	Pasador de aletas galvanizado	1/8”” x 7/8””	2
8	058.022-4	Parafuso Francês Zincado	Galvanized carriage bolt	Tornillo francés galvanizado	M10 x 20mm P. 1,50mm	12
9	061.847-8	Chapa Tampa	Cover plate	Placa tapa	#14 FQ x 240 x 296 mm	2
10	123.097-9	Rosca Direita	Right auger	Rosca derecha		1
11	041.153-5	Chaveta	Sunk key	Chaveta	10 x 8 x 40mm	1
12	122.830-3	Engrenagem	Gears	Engranaje	Aço 30Z 50/1 F35	1
13	037.709-8	Chaveta	Sunk key	Chaveta	Retangular 12x8 x 60mm	2
14	122.836-5	Engrenagem	Gears	Engranaje	05Z CA-550 F	2
15	029.468-0	Porca Sextavada	Hex nut	Tuerca hexagonal	flange Serrilhado M8 P.1.25	18
16	068.898-9	Chapa Tampa	Cover plate	Placa tapa	#14 FQ x 120 x 308 mm	2
17	071.915-0	Porca Sextavada	Hex nut	Tuerca hexagonal	M12 P. 1,75mm	4
18	017.690-6	Parafuso Sextavado Zincado	Galvanized hex bolt	Tornillo hexagonal galvanizado	M12 x 30 x P. 1,75mm	4
19	043.060-6	Arruela Lisa Zincada	Galvanized flat washer	Arandela lisa galvanizada	5/8”” Espessura 3,00mm 45 pcs /Kg	8
20	038.465-0	Porca Sextavada Zincada	Galvanized hex nut	Tuerca hexagonal galvanizada	Altura 12,57 à 13,00mm P. 2,0mm	8
21	123.529-1	Rosca Zincada	Galvanized auger	Rosca galvanizada	M16 x 230mm 2 mm	2
22	053.260-4	Mancal	Bearing	Cojinete	RFC 207 (BRM) Diâmetro Interno:35mm	3
23	116.562-6	Rolamento	Rolling bearing	Rodamiento	Código Referencia INA - GE35-KTT-B	3
24	008.087-3	parafuso Sextavado Zincado	Galvanized hex bolt	Tornillo hexagonal galvanizado	M12 x 40mm P. 1,75mm	19
25	009.713-1	Parafuso Francês Zincado	Galvanized carriage bolt	Tornillo francés galvanizado	M10 x 25mm P. 1,50mm	19
26	019.716-0	Suporte Esticador	Tensioner support	Soporte tensor		1
27	018.888-8	Chapa Tampa	Cover plate	Placa tapa	#14 FQ x 335 x 463 mm	1
28	121.857-1	Bica Ligação	Connection chute	Boca de conexión		1
29	121.860-0	Quadro Acoplamento	Coupling control panel	Panel de control del acoplamiento		1
30	005.323-9	Parafuso Francês Zincado	Galvanized carriage bolt	Tornillo francés galvanizado	M8 x 20mm	12
31	121.858-5	Nylon Base	Nylon Base	Nylon Base	UHMW x 376 x 440mm	1
32	046.953-0	Chaveta	Sunk key	Chaveta	Retangular 10x8 x 50mm	1
33	122.838-2	Flange Macho	Male flange	Brida macho	Maquina	1
34	123.089-1	Suporte Esticador	Tensioner support	Soporte tensor		1
35	122.986-3	Flange Fêmea	Female flange	Brida hembra	GGG60	1
36	123.093-4	Eixo	Axle	Eje	Redondo Trefilado 1.3/4” x 544mm	1
37	044.076-9	Chaveta	Sunk key	Chaveta	Barra Quadrada 5/16” x 50mm	1
38	113.038-8	Bujão	Plug	Tapón	1/4”” UNF (Sextavado 5/16””)	2
39	110.456-2	Estrutura Fecho	Fastening structure	Estructura de cierre		1
40	002.186-7	Alavanca Fundida	Clean-out latch	Palanca fundida	(M.P/M.G/CM3RA)	1
41	045.530-2	Pino Elástico	Slotted spring pin	Pasador elástico	08 x 40mm	1
42	127.510-0	Grampo	Clamp	Grapa	Rosca Parcial 40mm Cada Lado M10 X 380mm - ZINCADO	1
43	031.863-0	Parafuso Francês Zincado	Galvanized carriage bolt	Tornillo francés galvanizado	M8 x 16 x P. 1,25	10
44	067.181-4	Parafuso Sextavado Zincado	Galvanized hex bolt	Tornillo hexagonal galvanizado	M12 x 45mm P=1,75	4

Nota: aplicado na versão 2 e 3 leiras
Note: *for version 2 and 3 rows*
Nota: para la versión 2 y 3 hileras

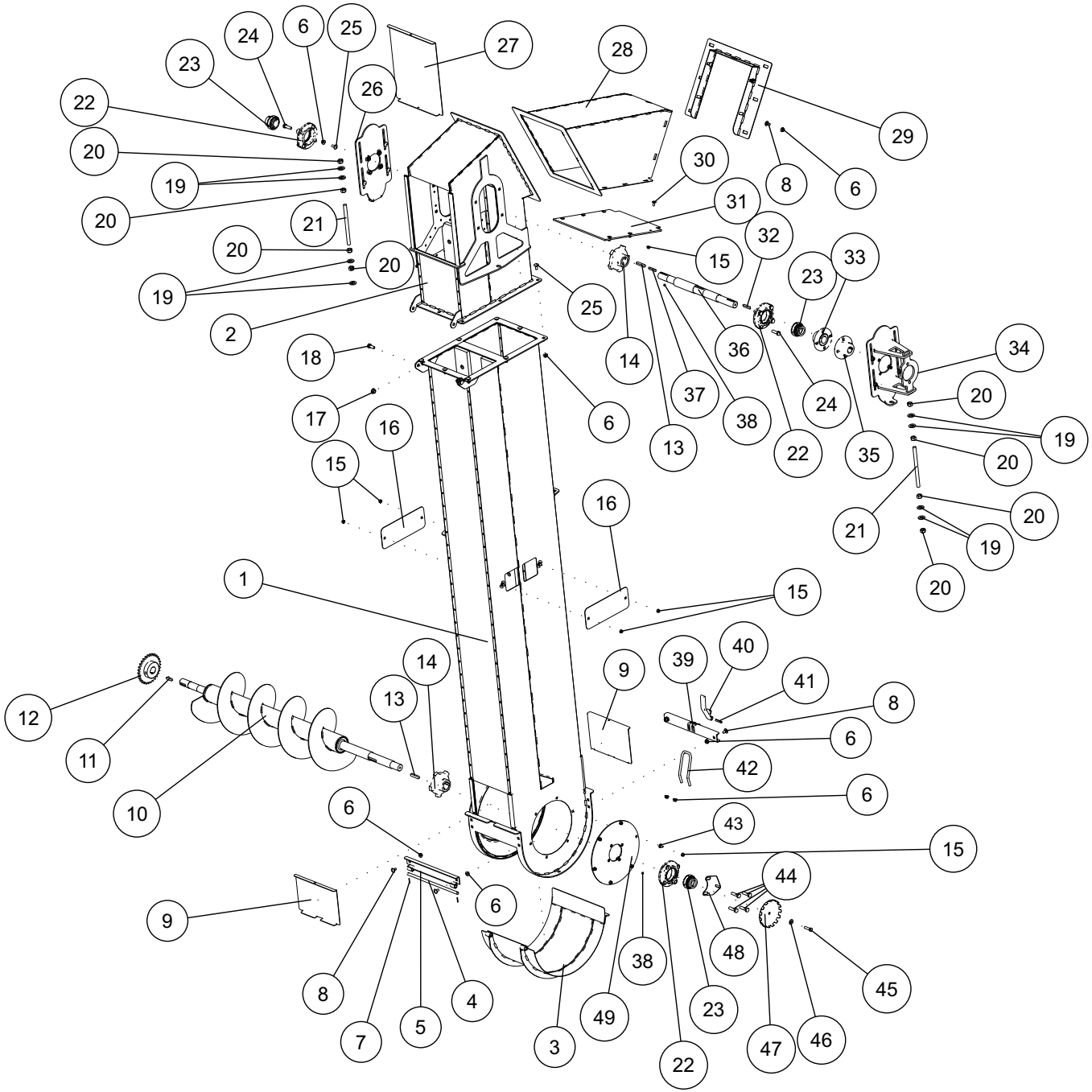

123.098-2		Elevador de Grãos Direito Right Grain Elevator Elevador de Granos Derecho			**Nota:** aplicado na versão 2 e 3 leiras ***Note:*** *for version 2 and 3 rows* **Nota:** para la versión 2 y 3 hileras	
It.	**Código/Code**	**Descrição**	**Description**	**Descripción**	**Especificações / Spec. / Espec.**	**Qtd.**
45	039.251-7	Parafuso Sextavado Zincado	Galvanized hex bolt	Tornillo hexagonal galvanizado	M10 x 40mm P. 1,5mm	1
46	040.625-0	Arruela Lisa Zincada	Galvanized flat washer	Arandela lisa galvanizada	3/8" Espessura 2,00mm 240 pcs/Kg	8
47	116.113-5	Chapa	Plate	Placa	sensor (furo 10mm) #14 FQ 170x170mm	1
48	113.474-3	Chapa Suporte	Support plate	Placa de soporte	#11FQ x 101 x 115mm	1
49	127.509-8	Tampa Suporte	Support cover	Tapa de soporte		1

Nota: aplicado na versão 2 e 3 leiras
Note: *for version 2 and 3 rows*
Nota: para la versión 2 y 3 hileras

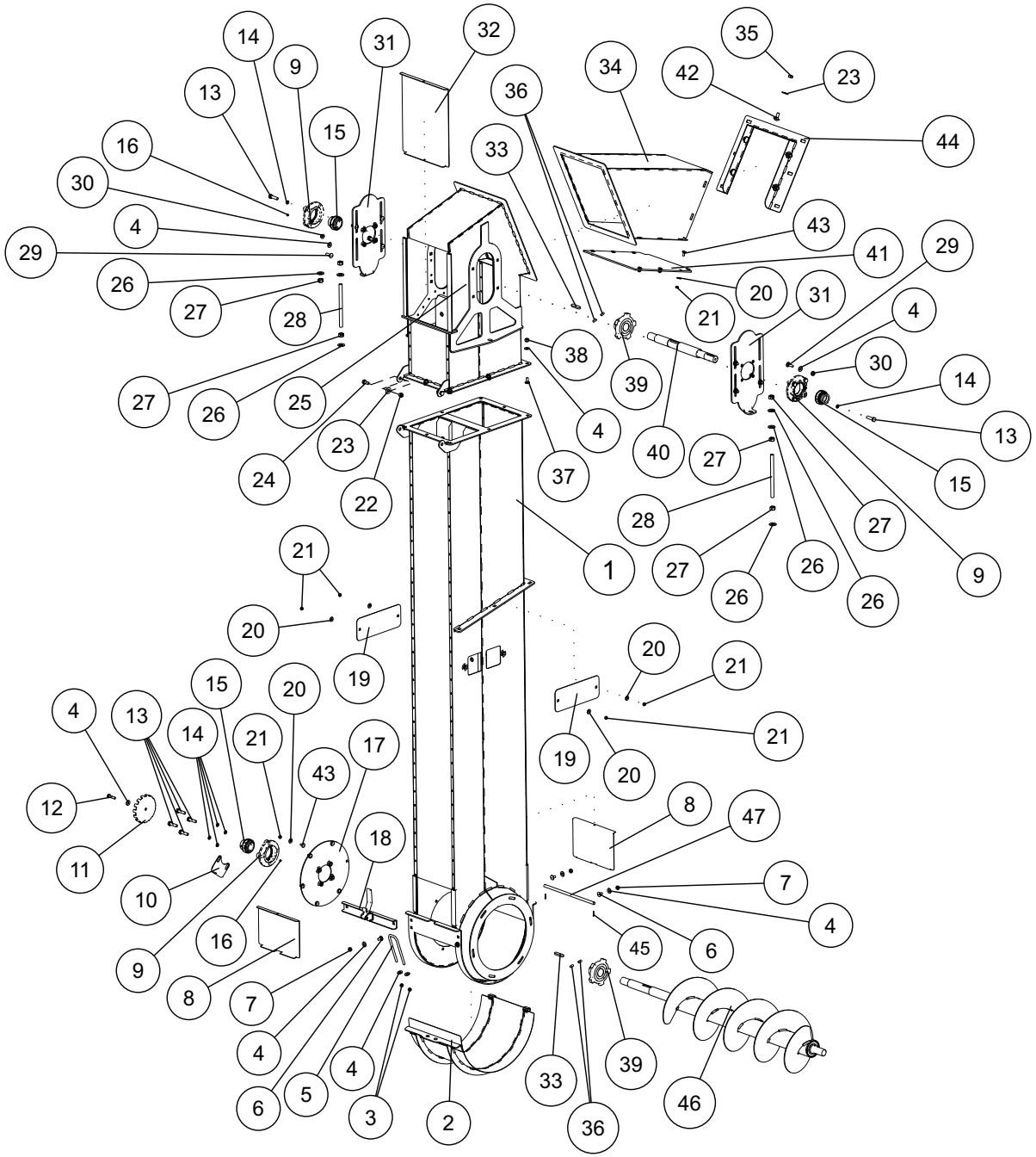

123.106-0		Elevador de Grãos Esquerdo Left Grain Elevator Elevador de Granos Izquierdo			**Nota:** aplicado na versão 2 e 3 leiras ***Note:*** *for version 2 and 3 rows* **Nota:** para la versión 2 y 3 hileras	
It.	**Código/Code**	**Descrição**	**Description**	**Descripción**	**Especificações / Spec. / Espec.**	**Qtd.**
1	113.009-8	Estrutura Ensaque	Filling structure	Estructura embolsado		1
2	110.444-0	Estrutura Tampa Inferior	Lower hatch structure	Estructura Tapa inferior		1
3	056.562-7	Porca Sextavada Zincada	Galvanized hex nut	Tuerca hexagonal galvanizada	3/8" UNC Altura 8,13 à 8,56mm 16 FPP	2
4	040.625-0	Arruela Lisa Zincada	Galvanized flat washer	Arandela lisa galvanizada	3/8"" Espessura 2,00mm 240 pcs/Kg	30
5	120.705-0	Grampo	Clamp	Grapa	Rosca Parcial 40mm Cada Lado UNC 3/8" X 380mm	1
6	058.022-4	Parafuso Francês Zincado	Galvanized carriage bolt	Tornillo francés galvanizado	M10 x 20mm P. 1,50mm	10
7	062.444-1	Porca Sextavada Zincada	Galvanized hex nut	Tuerca hexagonal galvanizada	M10 Altura 7,64 à 8,00mm P. 1,50mm	10
8	061.847-8	Chapa Tampa Inferior	Bottom cover plate	Placa tapa inferior	#14 FQ x 240 x 296 mm	2
9	053.260-4	Mancal	Bearing	Cojinete	RFC 207 (BRM) Diâmetro Interno:35mm	3
10	113.474-3	Chapa Suporte	Support plate	Placa de soporte	#11FQ x 101 x 115mm	1
11	116.113-5	Chapa	Plate	Placa	sensor (furo 10mm) #14 FQ 170x170mm	1
12	039.251-7	Parafuso Sextavado Zincado	Galvanized hex bolt	Tornillo hexagonal galvanizado	M10 x 40mm P. 1,5mm	1
13	067.181-4	Parafuso Sextavado Zincado	Galvanized hex bolt	Tornillo hexagonal galvanizado	M12 x 45mm P=1,75	11
14	062.461-0	Arruela Pressão Zincada	Galvanized spring washer	Arandela de presión galvanizada	3/8"	11
15	116.562-6	Rolamento	Rolling bearing	Rodamiento	GE35-KTT-B Código INA - GE35-KTT-B	3
16	113.038-8	Bujão	Plug	Tapón	1/4" UNF (Sextavado 5/16"")	2
17	003.782-1	Tampa Suporte	Support cover	Tapa de soporte		1
18	110.445-4	Suporte Esticador	Tensioner support	Soporte tensor		1
19	068.898-9	Chapa Lateral	Side plate	Placa lateral	#14 FQ x 120 x 308 mm	2
20	028.057-4	Arruela Zincada	Galvanized washer	Arandela galvanizada	Lisa 5/16" Espessura 2,00mm 300 pcs/Kg	21
21	011.269-5	Porca Sextavada	Hex nut	Tuerca hexagonal	M8 Zincada Altura 6,14 à 6,5mm P. 1,25mm	27
22	075.983-0	Porca Auto Travante	Lock nut	Tuerca de seguridad	M12 x 1 MA c/ Inserto de Nylon	3
23	047.304-5	arruela Lisa Zincada	Galvanized flat washer	Arandela lisa galvanizada	1/2" espessura 3,00mm 70 pcs/Kg	3
24	068.494-2	Parafuso Sextavado Zincado	Galvanized hex bolt	Tornillo hexagonal galvanizado	M12 x 25 x P. 1.75mm	3
25	112.366-4	Estrutura Direito/Esquerdo	Right/Left structure	Estructura derecha/izquierda		2
26	043.060-6	Arruela Lisa Zincada	Galvanized flat washer	Arandela lisa galvanizada	5/8"" Espessura 3,00mm 45 pcs/Kg	13
27	038.465-0	Porca Sextavada Zincada	Galvanized hex nut	Tuerca hexagonal galvanizada	M16 Altura 12,57 à 13,00mm P. 2,0mm	8
28	123.529-1	Rosca Zincada	Galvanized auger	Rosca galvanizada	M16 x 230mm 2 mm	2
29	011.541-3	Parafuso Francês Zincado	Galvanized carriage bolt	Tornillo francés galvanizado	M10 x 35mm P. 1,50mm	15
30	050.359-9	Porca Sextavada Flange Serrilhado	Hex Nut - Serrated Flange	Tuerca hexagonal - Brida serada	M10 P. 1,5mm	15
31	019.716-0	Suporte Esticador	Tensioner support	Soporte tensor		2
32	018.888-8	Chapa Tampa Lateral Superior	Upper lateral cover plate	Placa tapa lateral superior	#14 FQ x 335 x 463 mm	1
33	037.709-8	Chaveta	Sunk key	Chaveta	Retangular 12x8 x 60mm	2
34	121.857-1	Bica Ligação	Connection chute	Boca de conexión		1
35	006.249-0	Porca Sextavada Zincada	Galvanized hex nut	Tuerca hexagonal galvanizada	M12 Altura 9,64 à 10,00mm P. 1,75mm	8
36	053.194-7	Parafuso Allen sem cabeça	Headless allen bolt	Tornillo allen sin cabeza	M10 x 20mm P=1,5 -	4
37	009.713-1	Parafuso Francês Zincado	Galvanized carriage bolt	Tornillo francés galvanizado	M10 x 25mm P. 1,50mm	5
38	050.553-8	Porca Auto Travante	Lock nut	Tuerca de seguridad	M10 Altura 9,64 a 10,00mm P. 1,5mm	16
39	122.827-4	engrenagem	Gears	Engranaje	Fundida 05Z CA-550 F40	2
40	123.109-0	Eixo Superior Esquerdo	Superior left axle	Eje superior izquierdo	Redondo Trefilado 1.3/4" x 477mm	1
41	121.858-5	Nylon Base Caída de Grãos	Nylon Base - Grain discharge	Nylon Base - Descarga del grano	NYLON UHMW x 376 x 440mm	1
42	023.530-5	Parafuso Francês Zincado	Galvanized carriage bolt	Tornillo francés galvanizado	M12 x 30 x P. 1,75mm	1
43	005.323-9	Parafuso Francês Zincado	Galvanized carriage bolt	Tornillo francés galvanizado	M8 x 20mm MA RI Dur. 8.8 Zincado	23
44	121.860-0	Quadro Acoplamento	Coupling control panel	Estructura del acoplamiento		1

Nota: aplicado na versão 2 e 3 leiras
Note: *for version 2 and 3 rows*
Nota: para la versión 2 y 3 hileras

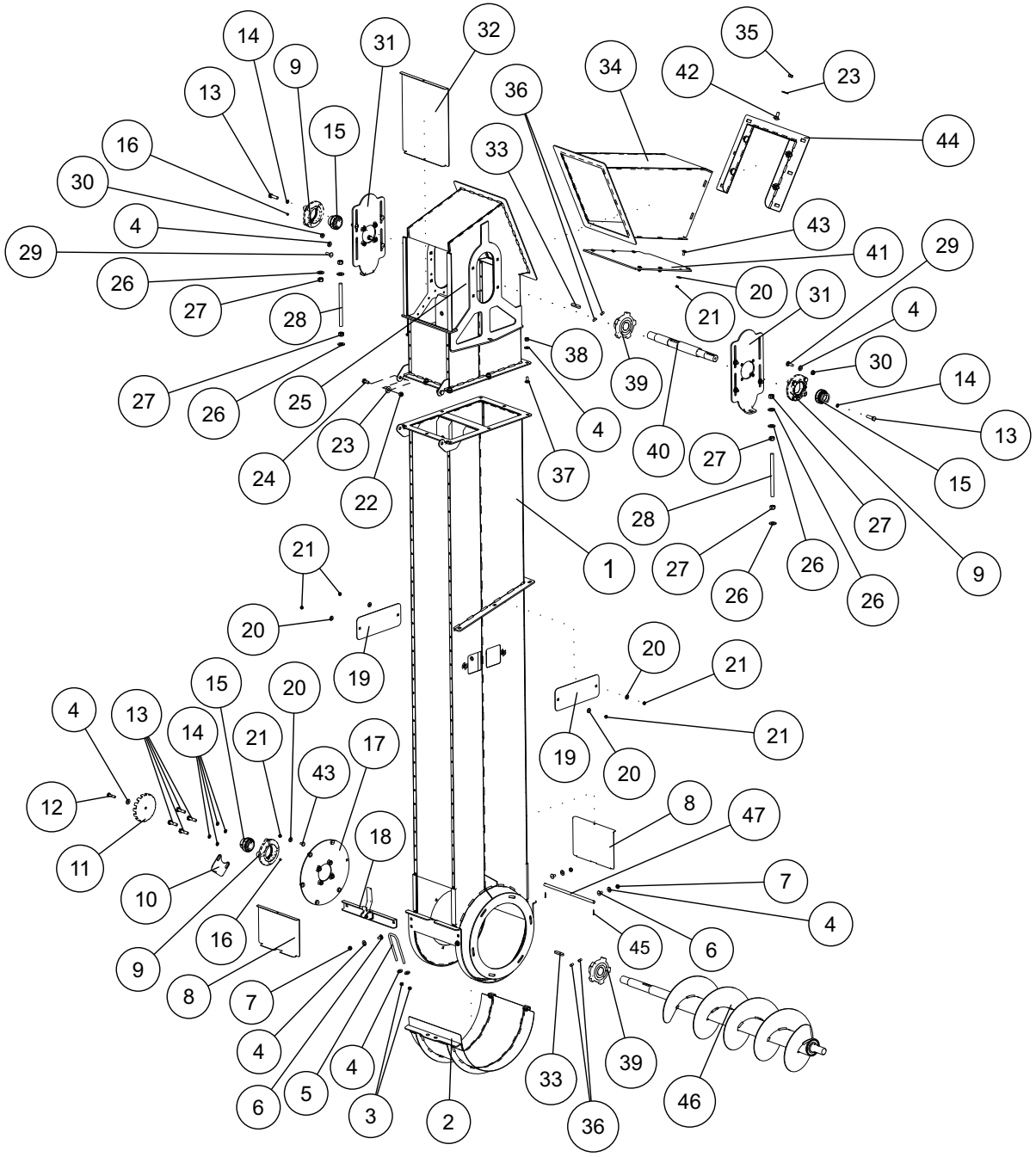

123.106-0		Elevador de Grãos Esquerdo Left Grain Elevator Elevador de Granos Izquierdo			**Nota:** aplicado na versão 2 e 3 leiras ***Note:*** *for version 2 and 3 rows* **Nota:** para la versión 2 y 3 hileras	
	Código/Code	**Descrição**	**Description**	**Descripción**	**Especificações / Spec. / Espec.**	**Qtd.**
45	032.990-5	Contra Pino Zincado	Galvanized cotter pin	Pasador de aletas galvanizado	1/8”” x 7/8””	3
46	123.104-2	Rosca	Auger	Rosca		1
47	110.447-1	Eixo Articulação	Pivot axle	Eje de Pivotamiento	Redondo Laminado 1/2” x 360mm	1

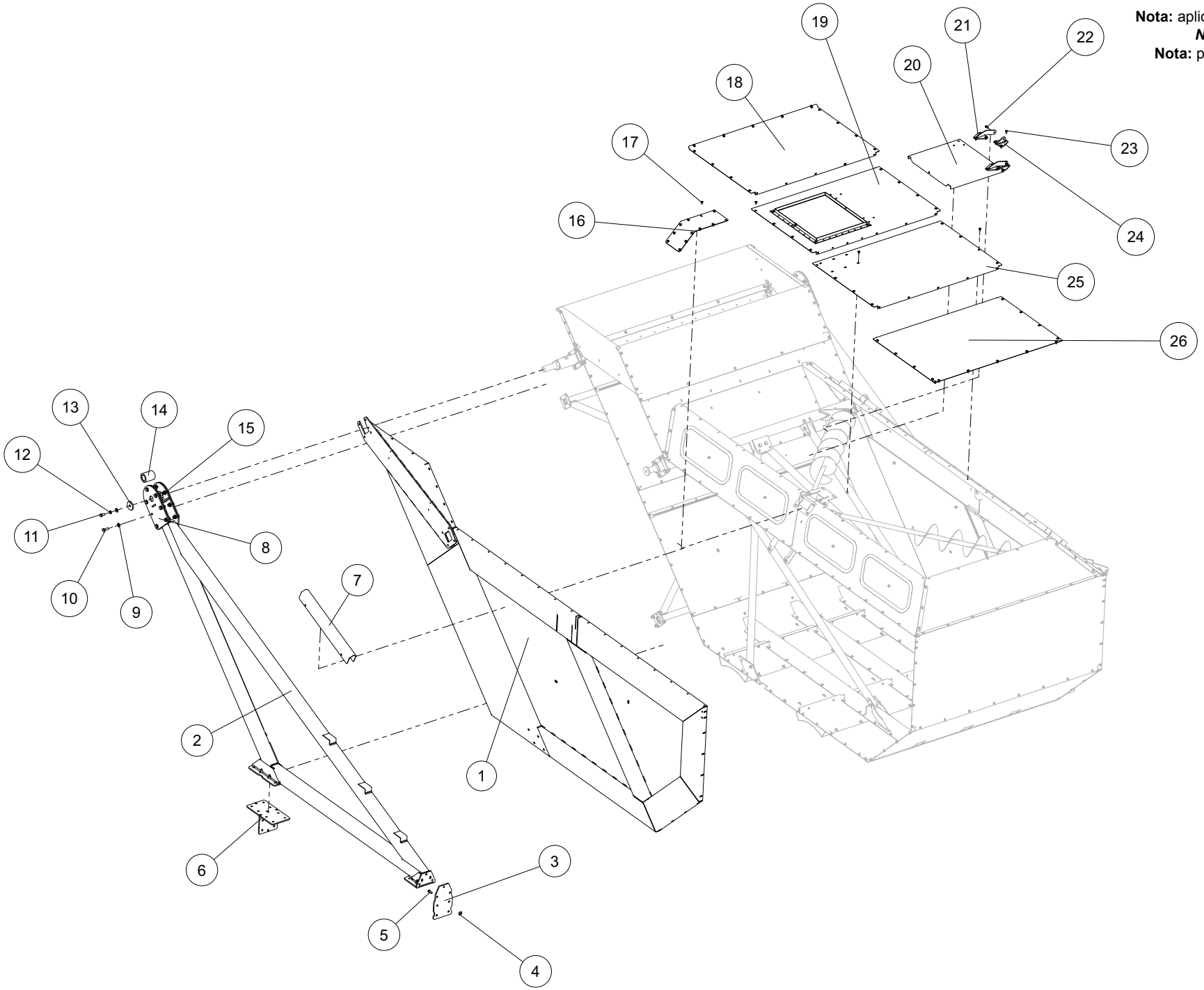

Nota: aplicado na versão 2 leiras
Note: *for version 2 rows*
Nota: para la versión 2 hileras

136.566-5		Caçamba Grain Tank Tolva Granelera			Nota: aplicado na versão 2 leiras *Note: for version 2 rows* Nota: para la versión 2 hileras	
It.	**Código/Code**	**Descrição**	**Description**	**Descripción**	**Especificações / Spec. / Espec.**	**Qtd.**
1	136.548-3	Lateral Frontal	Front lateral	Lateral delantero		1
2	136.554-3	Sistema Levante	Lifting system	Sistema de elevación		1
3	004.033-0	Chapa Fixação	Lock plate	Placa de fijación	#3/8'' GQ x 200 x 325 mm	2
4	047.304-5	Arruela Lisa Zincada	Galvanized flat washer	Arandela lisa galvanizada	1/2" Esp. 3,00mm 70 Peças Por Kg	12
5	116.491-0	Parafuso Sextavado Zincado	Galvanized hex bolt	Tornillo hexagonal galvanizado	M12 x 35mm	6
6	029.089-1	Suporte Branco	White support	Soporte del cojinete - Rosca monobloque		2
7	061.983-7	Chapa Trava	Lock plate	Placa de seguridad	#9 FQ x 248 x 800 mm	2
8	053.416-4	Chapa Fixação	Lock plate	Placa de fijación	#3/8'' GQ x 240 x 385 mm	4
9	043.060-6	Arruela Lisa Zincada	Galvanized flat washer	Arandela lisa galvanizada	5/8" Esp. 3,00mm 45 Peças Por Kg	70
10	118.667-2	Parafuso Sextavado Zincado	Galvanized hex bolt	Tornillo hexagonal galvanizado	M16 x 45mm Parede 2mm	35
11	004.027-0	Parafuso Sextavado Zincado	Galvanized hex bolt	Tornillo hexagonal galvanizado	M16 x 30mm x Parede 2mm	4
12	063.892-5	Arruela Pressão Zincada	Galvanized spring washer	Arandela de presión galvanizada	5/8"	4
13	035.273-8	Chapa calço	Shim plate	Placa de apoyo	#3/8'' GQ x de=80 di=17mm	4
14	064.531-4	Bucha Interna	Internal bushing	Buje interno	Redondo Laminado 76,2 x 99mm	2
15	038.465-0	Porca Sextavada Zincada	Galvanized hex nut	Tuerca hexagonal galvanizada	M16 Altura 12,57 à 13,00mm Parede 2,0mm	35
16	030.433-9	Chapa Reforço	Reinforcement plate	Placa de refuerzo	#9FQ x 210 x 600mm	1
17	005.323-9	Parafuso Francês Zincado	Galvanized carriage bolt	Tornillo francés galvanizado	M8 x 20mm	200
18	010.434-8	Chapa Direita	Right plate	Placa derecha	#14 FQ x 979 x 1408 mm	1
19	023.151-6	Tampa Superior	Top cover	Tapa superior		1
20	071.313-0	Chapa Tampa Superior	Upper cover plate	Placa tapa superior	#14 FQ x 624 x 689 mm	1
21	049.965-1	Dobradiça Maior	Large hinge	Bisagra mayor		2
22	065.794-0	Parafuso Sextavado Zincado	Galvanized hex bolt	Tornillo hexagonal galvanizado	M10 x 25mm Parede 1,5	14
23	012.838-7	Parafuso Francês Zincado	Galvanized carriage bolt	Tornillo francés galvanizado	M8 x 25mm Parede 1,25mm	24
24	012.286-0	Dobradiça Menor	Small hinge	Bisagra menor		2
25	067.110-9	Chapa Esquerda	Left plate	Placa izquierda	#14 FQ x 979 x 1408 mm	1
26	052.179-0	Chapa Tampa	Cover plate	Placa tapa	# 14 FQ x 951 x 1408 mm	2

Nota: aplicado na versão 2 leiras
Note: *for version 2 rows*
Nota: para la versión 2 hileras

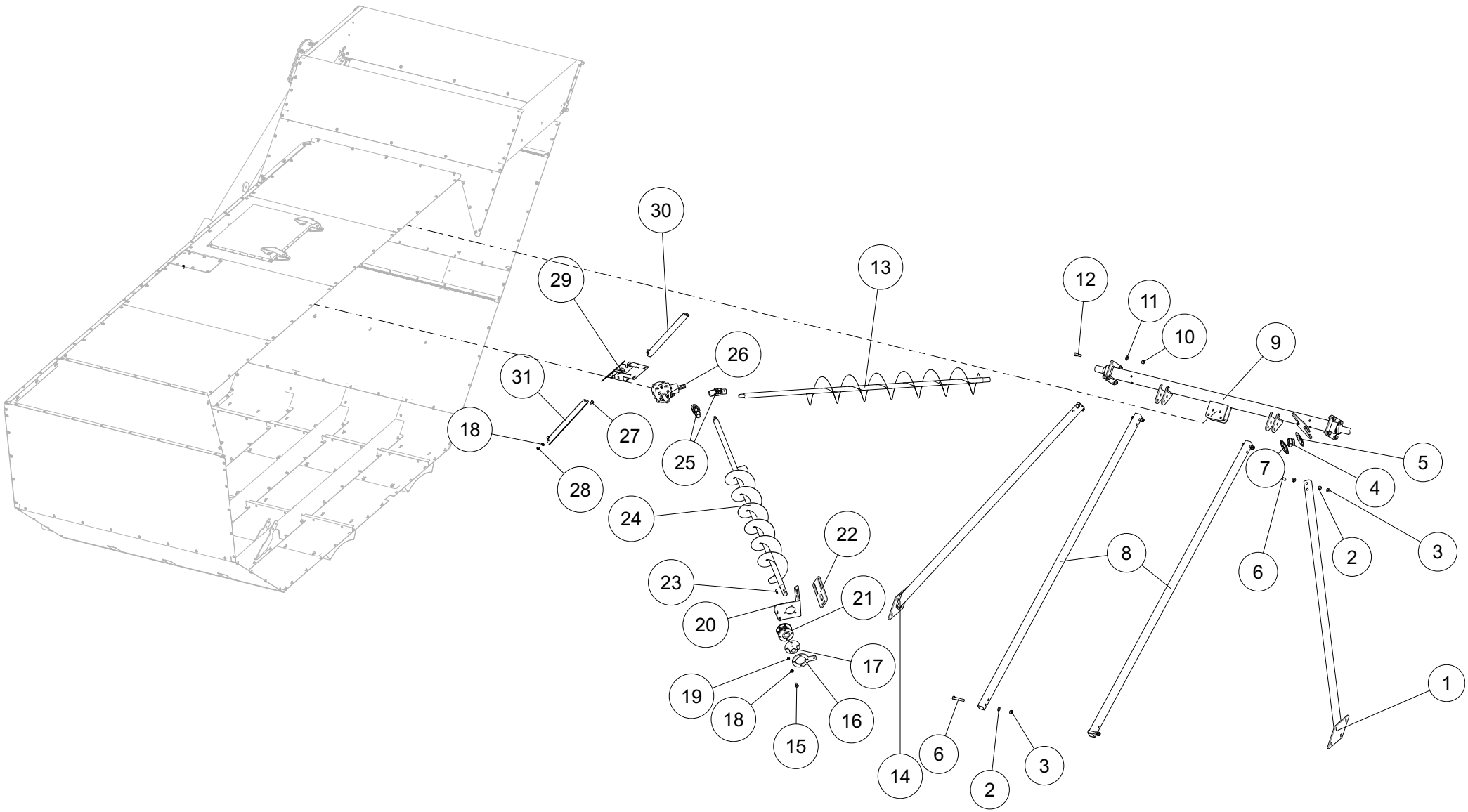

136.566-5		Caçamba Grain Tank Tolva Granelera			Nota: aplicado na versão 2 leiras *Note: for version 2 rows* Nota: para la versión 2 hileras	
It.	**Código/Code**	**Descrição**	**Description**	**Descripción**	**Especificações / Spec. / Espec.**	**Qtd.**
1	026.518-4	Tubo Interno Direito	Inner right tube	Tubo interno derecho		1
2	013.899-4	Arruela Lisa	Flat washer	Arandela lisa	M16 DE:30 x DI:17 x Exp.: 3mm DIN 125	16
3	026.618-0	Porca Travante	Lock nut	Tuerca de seguridad	Inserto Nylon M16 Altura 15,3 à 16,0mm Parede 2,0mm	16
4	116.562-6	Rolamento	Rolling bearing	Rodamiento	Código INA - GE35-KTT-B	2
5	123.042-8	Mancal	Bearing	Cojinete	Aço Estampado Redondo 35mm BRM PF207	4
6	055.417-0	Parafuso Sextavado Zincado	Galvanized hex bolt	Tornillo hexagonal galvanizado	M16 x 90 Parede 2mm	12
7	123.045-9	Mancal	Bearing	Cojinete	35 Completo Sem Furo	2
8	038.599-4	Tubo Reforço	Reinforcement tube	Tubo de refuerzo	Quadrado 50x50x2860mm(Parede=3mm)	2
9	043.910-2	Viga Transversal	Transverse beam	Viga transversal		1
10	038.465-0	Porca Sextavada Zincada	Galvanized hex nut	Tuerca hexagonal galvanizada	M16 Altura 12,57 à 13,00mm Parede 2,0mm	8
11	043.060-6	Arruela Lisa Zincada	Galvanized flat washer	Arandela lisa galvanizada	5/8" Espessura 3,00mm 45 Peças por Kg	8
12	118.667-2	Parafuso Sextavado Zincado	Galvanized hex bolt	Tornillo hexagonal galvanizado	M16 x 45mm Parede 2,0	8
13	009.722-2	Rosca Helicoidal	Helicoidal auger	Rosca helicoidal		1
14	070.817-5	Tubo Lateral	Lateral tube	Tubo lateral		1
15	011.541-3	Parafuso Francês Zincado	Galvanized carriage bolt	Tornillo francés galvanizado	M10 x 35mm Parede 1,50mm	32
16	005.382-2	Chapa Suporte Fixação	Fixation support plate	Placa de soporte Fijación	#3/8"GQ x 161 x 161 mm	1
17	122.986-3	Flange Fêmea	Female flange	Brida hembra	GGG60	1
18	060.791-7	Arruela Lisa Zincada	Galvanized flat washer	Arandela lisa galvanizada	7/16" Espessura 3,00mm 75 Peças por Kg	32
19	062.444-1	Porca Sextavada Zincada	Galvanized hex nut	Tuerca hexagonal galvanizada	M10 Altura 7,64 à 8,00mm Parede 1,50mm	32
20	067.453-4	Chapa Suporte	Support plate	Placa de soporte	# 1/4'' GQ x 190 x 447 mm	2
21	122.838-2	Flange Macho	Male flange	Brida macho		1
22	034.623-0	Chapa Regulagem	Adjustment plate	Placa de regulación	#3/8"GQ x 100 x 291 mm	1
23	041.153-5	Chaveta	Sunk key	Chaveta	10 x 8 x 40mm	1
24	007.894-4	Rosca Helicoidal	Helicoidal auger	Rosca helicoidal		4
25	JA501	Junta Automotiva	Automotive gasket	Junta automática	(TA612 - TA639)	2
26	X02A20002/1	Caixa de Transmissão	Gearbox	Caja de cambios	Inversora (Sentido Horário/Anti-horário)	1
27	009.713-1	Parafuso Francês Zincado	Galvanized carriage bolt	Tornillo francés galvanizado	M10 x 25mm Parede 1,50mm	273
28	050.553-8	Porca Auto Travante	Lock nut	Tuerca de seguridad	M10 MA Inserto de Nylon Altura 9,64 a 10,00mm Parede 1,5mm	4
29	077.121-4	Suporte	Support	Soporte		1
30	077.086-4	Chapa Fixação	Lock plate	Placa de fijación	#11FQ x 88 x 652 mm	1
31	076.978-0	Chapa Fixação	Lock plate	Placa de fijación	#11FQ x 88 x 652 mm	1

Nota: aplicado na versão 2 leiras
Note: *for version 2 rows*
Nota: para la versión 2 hileras

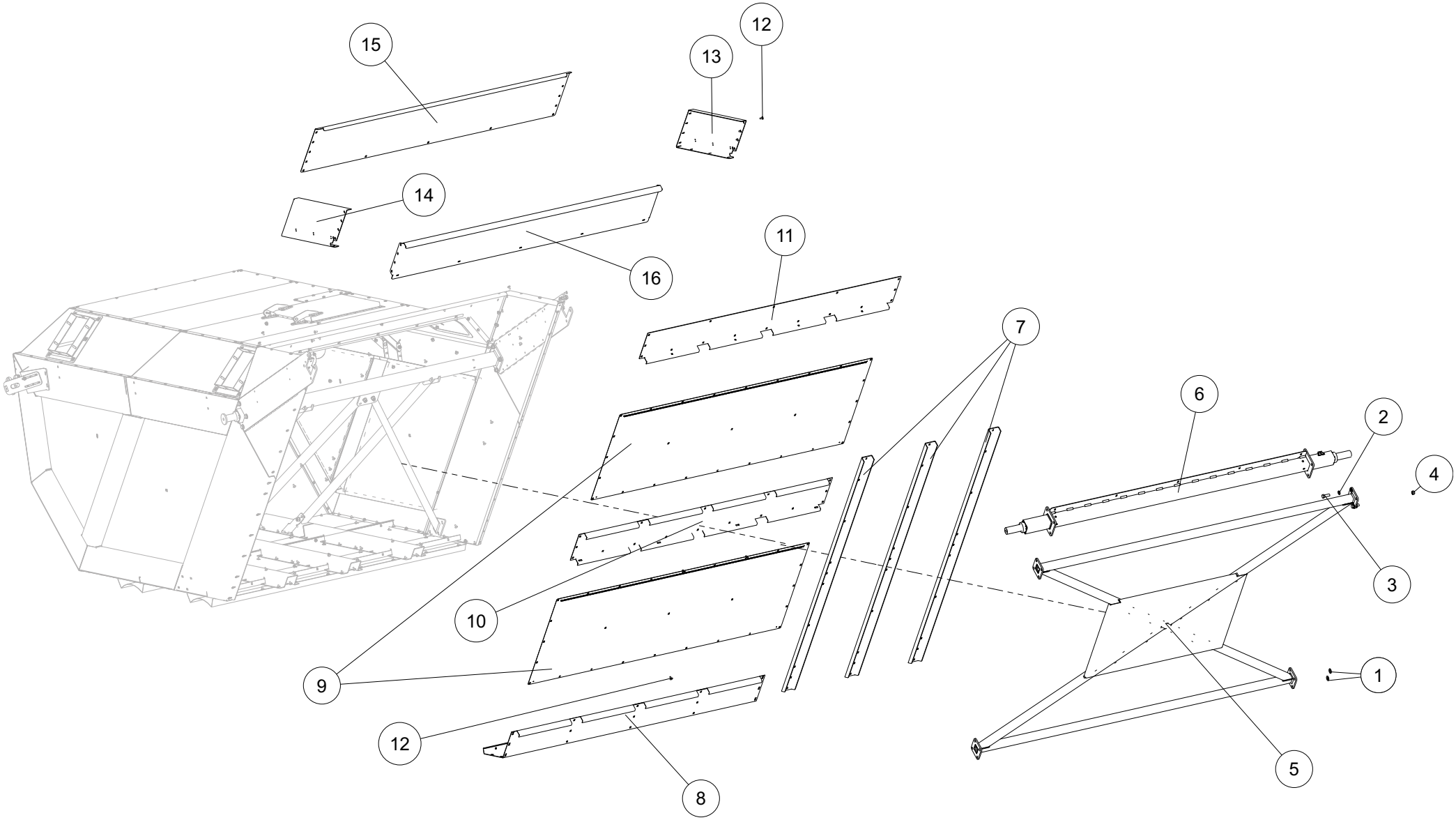

136.566-5		Caçamba Grain Tank Tolva Granelera			Nota: aplicado na versão 2 leiras *Note: for version 2 rows* Nota: para la versión 2 hileras	
It.	**Código/Code**	**Descrição**	**Description**	**Descripción**	**Especificações / Spec. / Espec.**	**Qtd.**
1	043.060-6	Arruela Lisa Zincada	Galvanized flat washer	Arandela lisa galvanizada	5/8” Esp.3,00mm 45 Peças por Kg	16
2	063.892-5	Arruela Pressão Zincada	Galvanized spring washer	Arandela de presión galvanizada	5/8”	16
3	118.667-2	Parafuso Sextavado Zincado	Galvanized hex bolt	Tornillo hexagonal galvanizado	M16 x 45mm Parede 2mm	16
4	038.465-0	Porca Sextavada Zincada	Galvanized hex nut	Tuerca hexagonal galvanizada	M16 Altura 12,57 à 13,00mm Parede 2,0mm	16
5	066.854-3	Trava Sistema Levante	Lifting system catch	Bloqueo del Sistema de Elevación		1
6	003.485-6	Viga Ponto Zero	Zero point beam	Viga punto cero		1
7	031.897-9	Chapa Suporte	Support plate	Placa de soporte	#9 FQ x 160 x 2740 mm	3
8	136.564-8	Chapa Inferior Direita	Lower right plate	Placa inferior derecha	#11 FQ x 738 x 2090 mm	1
9	067.841-4	Chapa	Plate	Placa	#16 FF x 1000 x 2085 mm	2
10	030.356-3	Chapa intermediária	Intermediate plate	Placa intermedia	#11 FQ x 420 x 2090 mm	2
11	060.310-5	Chapa Complemento	Supplementary plate	Placa complemento	#11 FQ x 375 x 2090 mm	1
12	005.323-9	Parafuso Francês Zincado	Galvanized carriage bolt	Tornillo francés galvanizado	M8 x 20mm	200
13	136.562-0	Chapa Esquerda	Left plate	Placa izquierda	#11 FQ x 380 x 1198 mm	1
14	136.563-4	Chapa Direita	Right plate	Placa derecha	#11 FQ x 380 x 1198 mm	1
15	052.613-8	Chapa Traseira Descarga	Rear discharge plate	Placa trasera de descarga	#14 FQ x 569 x 2100mm	1
16	049.625-7	Chapa Descarga Maior	Large discharge plate	Placa de descarga mayor	#11 FQ x 482 x 2195mm	1

Nota: aplicado na versão 2 leiras
Note: *for version 2 rows*
Nota: para la versión 2 hileras

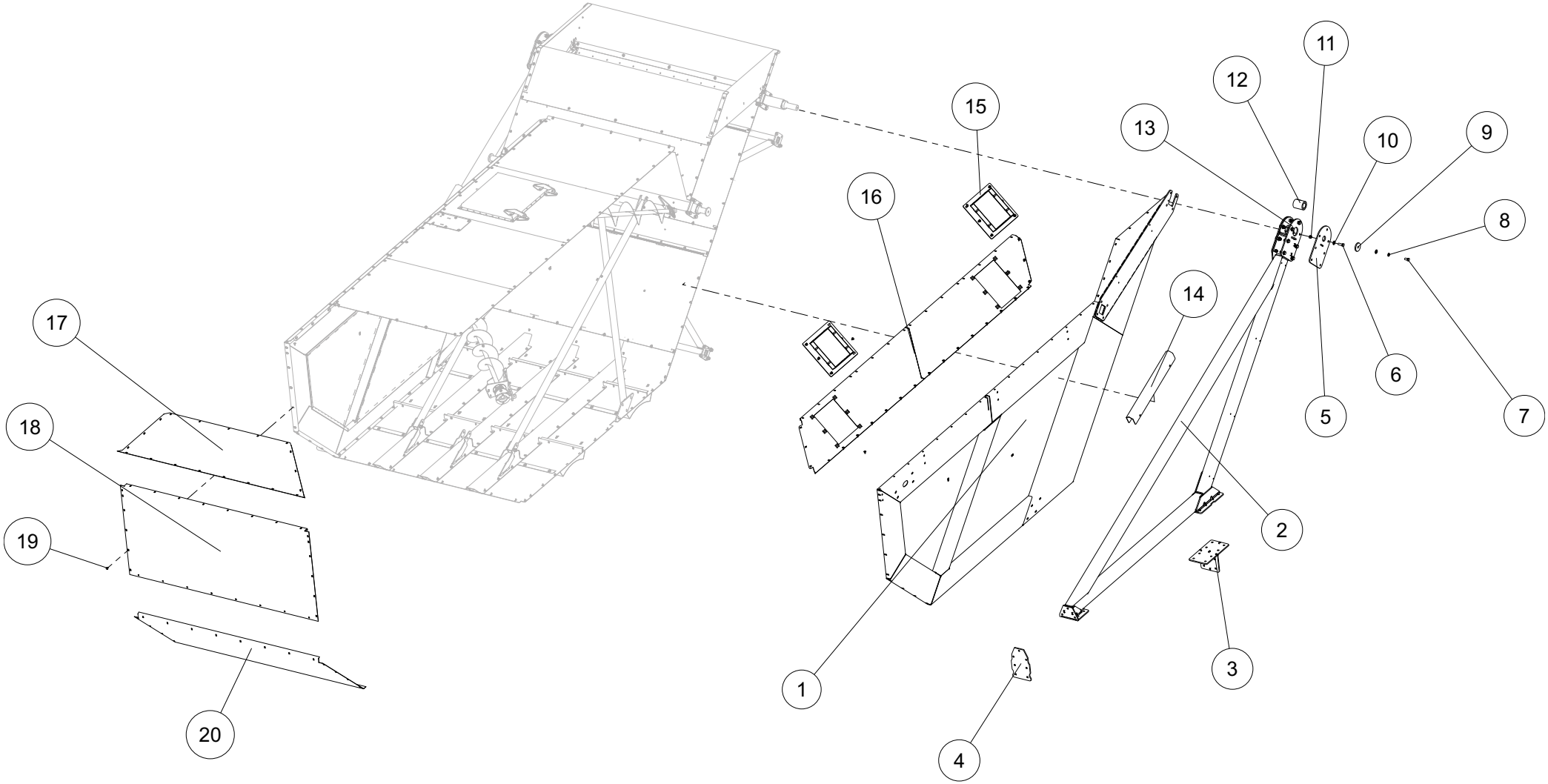

136.566-5		Caçamba Grain Tank Tolva Granelera			**Nota:** aplicado na versão 2 leiras ***Note:*** *for version 2 rows* **Nota:** para la versión 2 hileras	
It.	**Código/Code**	**Descrição**	**Description**	**Descripción**	**Especificações / Spec. / Espec.**	**Qtd.**
1	136.550-9	Lateral Traseira	Rear lateral	Lateral trasero		1
2	136.561-7	Sistema Levante traseiro	Rear lifting system	Sistema de elevación trasero		1
3	029.089-1	Suporte Braço	Support arm	Soporte del cojinete - Rosca monobloque		2
4	004.033-0	Chapa Fixação	Lock plate	Placa de fijación	#3/8'' GQ x 200 x 325 mm	2
5	053.416-4	Chapa Fixação	Lock plate	Placa de fijación	#3/8'' GQ x 240 x 385 mm	4
6	118.667-2	Parafuso Sextavado Zincado	Galvanized hex bolt	Tornillo hexagonal galvanizado	M16 x 45mm Parede 2mm	35
7	004.027-0	Parafuso Sextavado Zincado	Galvanized hex bolt	Tornillo hexagonal galvanizado	M16 x 30mm x Parede 2mm	2
8	063.892-5	Arruela Pressão Zincada	Galvanized spring washer	Arandela de presión galvanizada	5/8"	2
9	035.273-8	Chapa calço	Shim plate	Placa de apoyo		4
10	043.060-6	Arruela Lisa Zincada	Galvanized flat washer	Arandela lisa galvanizada	5/8" Espessura 3,00mm 45 Peças Por Kg	70
11	038.465-0	Porca Sextavada Zincada	Galvanized hex nut	Tuerca hexagonal galvanizada	M16 Altura 12,57 à 13,00mm Parede 2,0mm	35
12	064.531-4	Bucha Interna	Internal bushing	Buje interno	Redondo Laminado 76,2 x 99mm	2
13	054.061-3	Graxeira Reta	Straight grease fitting	Boquilla engrasadora recta	1/4" 28 FPP UNF	2
14	061.983-7	Chapa Trava	Lock plate	Placa de seguridad	#9 FQ x 248 x 800 mm	2
15	016.885-4	Quadro Regulagem	Adjustment control panel	Estrutura de reglaje		2
16	047.225-2	Tampa Superior	Top cover	Tapa superior		1
17	022.755-7	Chapa Superior	Upper plate	Placa superior	#14 FQ x 518 x 2081 mm	1
18	004.891-4	Chapa Traseira	Rear plate	Placa trasera	#14 FQ x 1025 x 2090 mm	1
19	005.323-9	Parafuso Francês Zincado	Galvanized carriage bolt	Tornillo francés galvanizado	M8 x 20mm	200
20	016.945-1	Chapa Superior	Upper plate	Placa superior	#14 FQ x 950 x 2090 mm	1

Nota: aplicado na versão 2 leiras
Note: *for version 2 rows*
Nota: para la versión 2 hileras

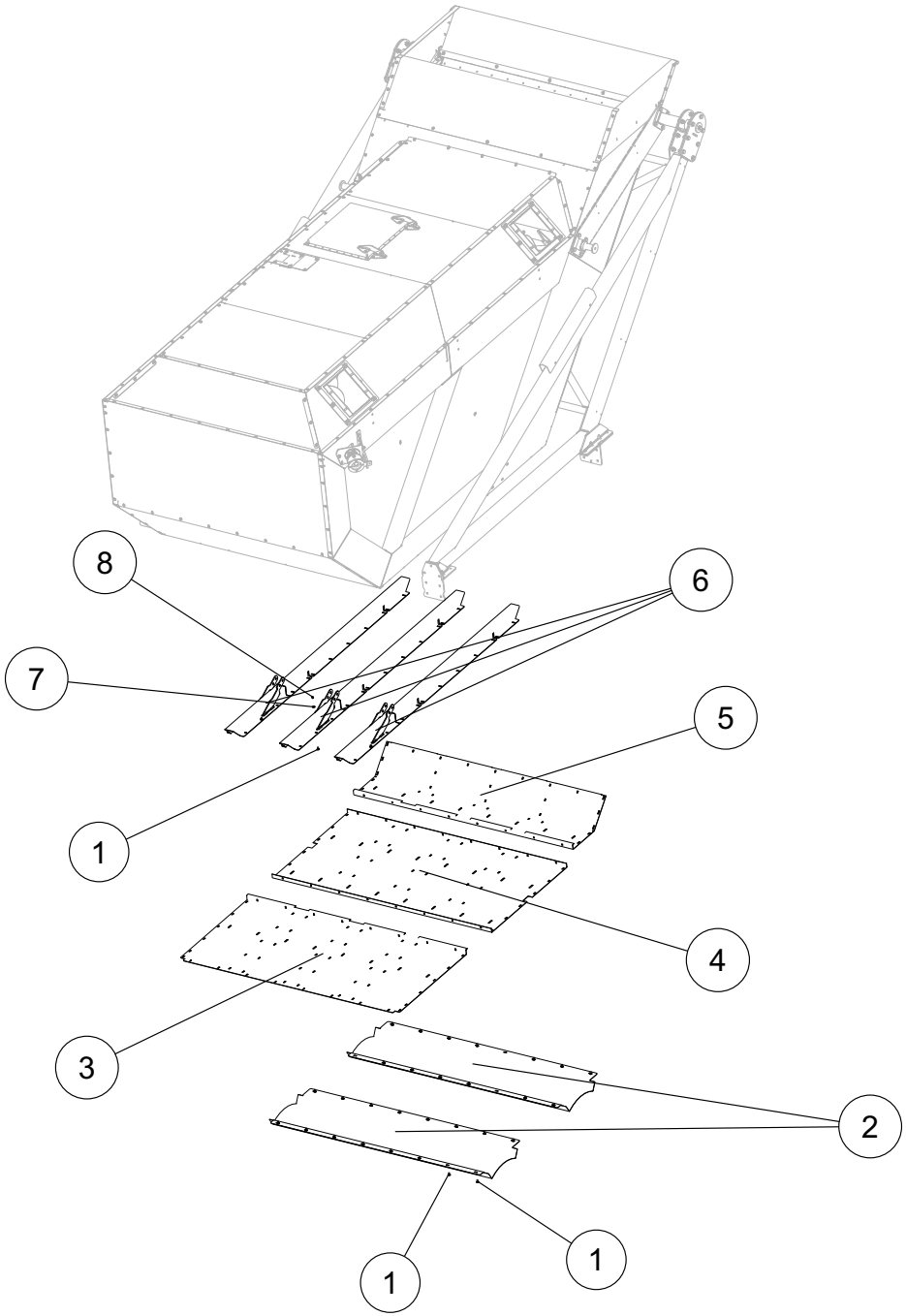

136.566-5		Caçamba Grain Tank Tolva Granelera			Nota: aplicado na versão 2 leiras *Note: for version 2 rows* Nota: para la versión 2 hileras	
It.	**Código/Code**	**Descrição**	**Description**	**Descripción**	**Especificações / Spec. / Espec.**	**Qtd.**
1	005.323-9	Parafuso Francês Zincado	Galvanized carriage bolt	Tornillo francés galvanizado	M8 x 20mm	200
2	067.810-7	Chapa Tampa Inferior	Bottom cover plate	Placa tapa inferior	#14FQ x 689 x 2090mm	2
3	073.441-4	Chapa Esquerda	Left plate	Placa izquierda	#11 FQ x 1078 x 2090 mm	1
4	040.750-0	Chapa Inferior Fundo	Lower rear plate	Placa inferior fondo	#11 FQ x 1180 x 2090 mm	1
5	136.564-8	Chapa Direita Fundo	Right rear plate	Placa derecha trasera	#11 FQ x 738 x 2090 mm	1
6	136.552-6	Viga Reforço	Reinforcement beam	Viga de refuerzo		3
7	028.057-4	Arruela Lisa Zincada	Galvanized flat washer	Arandela lisa galvanizada	5/16” Espessura 2,00mm 300 Peça/Kg	72
8	025.439-5	Porca Travante	Lock nut	Tuerca de seguridad	Inserto Nylon M8 Altura 7,64 à 8,00mm Parede 1,25mm	72

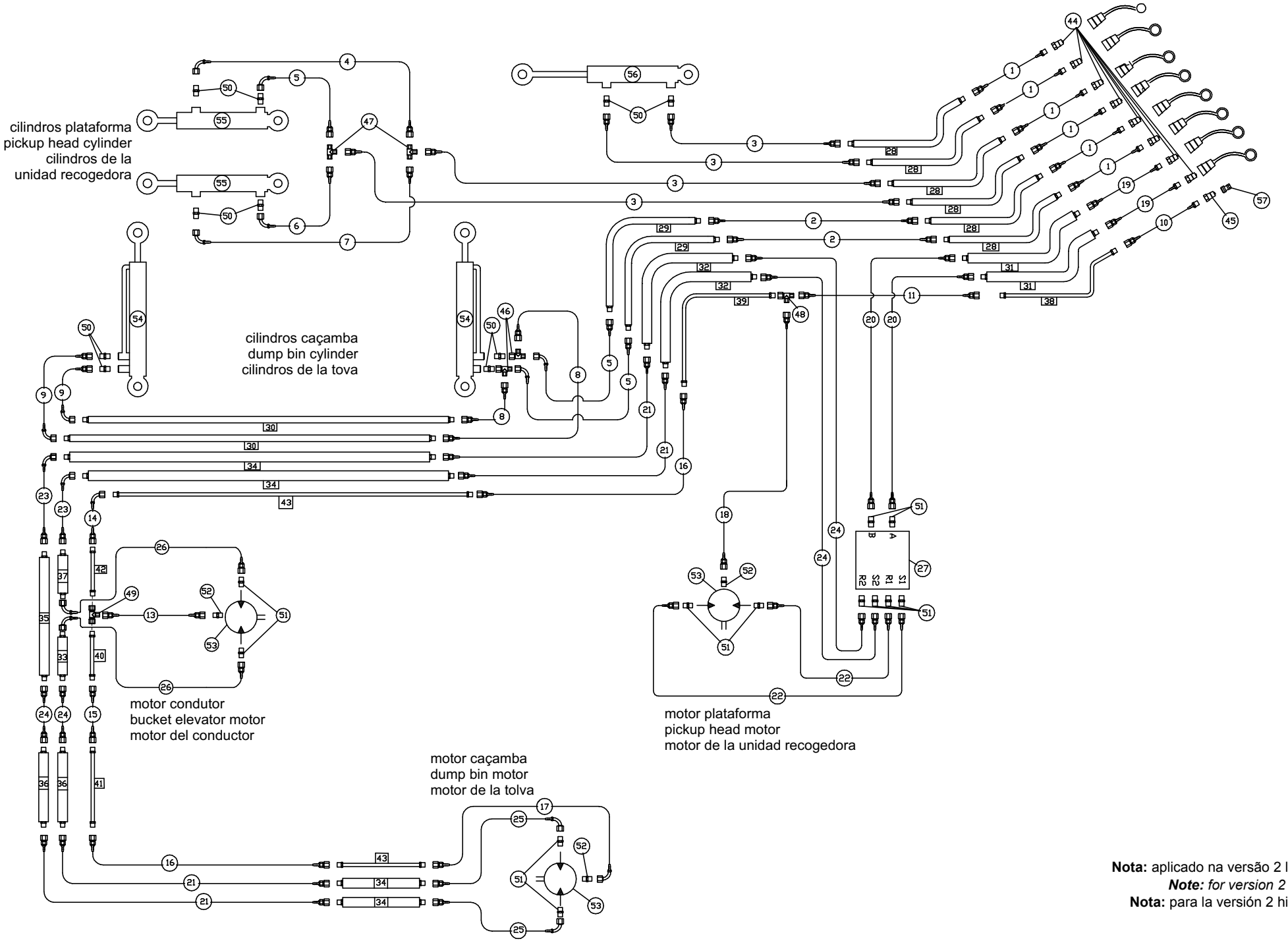

Nota: aplicado na versão 2 leiras
Note: *for version 2 rows*
Nota: para la versión 2 hileras

136.775-7		Conjunto Hidráulico Hydraulic Unit Conjunto Hidráulico			**Nota:** aplicado na versão 2 leiras ***Note:*** *for version 2 rows* **Nota:** para la versión 2 hileras	
It.	**Código/Code**	**Descrição**	**Description**	**Descripción**	**Especificações / Spec. / Espec.**	**Qtd.**
1	052.815-6	Mangueira hidráulica	Hydraulic hose	Manguera hidráulica	1/2” FGR DKO M22 x MF-1/2NPT - 1700 mm	6
2	121.925-6	Mangueira hidráulica	Hydraulic hose	Manguera hidráulica	1/2” FGR DKO M22 x FGR DKO M22 - 2900mm	2
3	119.228-2	Mangueira hidráulica	Hydraulic hose	Manguera hidráulica	1/2” FGR DKO M22 x FGR DKO M22 - 1300mm	4
4	118.636-5	Mangueira hidráulica	Hydraulic hose	Manguera hidráulica	1/2” FGR DKO M22 x FGC90 DKO M22 - 1400mm	1
5	001.518-8	Mangueira hidráulica	Hydraulic hose	Manguera hidráulica	1/2” FGR DKO M22 x FGC90 DKO M22 - 1000mm	3
6	121.928-7	Mangueira hidráulica	Hydraulic hose	Manguera hidráulica	1/2” FGR DKO M22 x FGC90 DKO M22 - 1600mm	1
7	121.929-0	Mangueira hidráulica	Hydraulic hose	Manguera hidráulica	1/2” FGR DKO M22 x FGC90 DKO M22 - 2000mm	1
8	121.932-0	Mangueira hidráulica	Hydraulic hose	Manguera hidráulica	1/2” FGR DKO M22 x FGR DKO M22 - 750mm	2
9	121.931-6	Mangueira hidráulica	Hydraulic hose	Manguera hidráulica	1/2” FGR DKO M22 x FGC90 DKO M22 - 750mm	2
10	118.023-7	Mangueira hidráulica	Hydraulic hose	Manguera hidráulica	1/4” FGR DKO M16 x MF-3/8NPT - 1700 mm	1
11	118.025-4	Mangueira hidráulica	Hydraulic hose	Manguera hidráulica	1/4” FGR DKO M16 x FGR DKO M16 - 2900mm	1
12	118.027-1	Mangueira hidráulica	Hydraulic hose	Manguera hidráulica	1/4” FGR DKO M16 x FGC90 DKO M16 - 600mm	1
13	139.614-0	Mangueira hidráulica	Hydraulic hose	Manguera hidráulica	1/4” FGR DKO M16 x FGR DKO M16 - 1300mm	1
14	125.615-0	Mangueira hidráulica	Hydraulic hose	Manguera hidráulica	1/4” FGR DKO M16 x FGC90 DKO M16 - 1000mm	1
15	125.626-9	Mangueira hidráulica	Hydraulic hose	Manguera hidráulica	1/4” FGR DKO M16 x FGR DKO M16 - 1100mm	1
16	125.616-4	Mangueira hidráulica	Hydraulic hose	Manguera hidráulica	1/4” FGR DKO M16 x FGR DKO M16 - 600mm	2
17	125.617-8	Mangueira hidráulica	Hydraulic hose	Manguera hidráulica	1/4” FGR DKO M16 x FGC90 DKO M16 - 800mm	1
18	139.442-5	Mangueira hidráulica	Hydraulic hose	Manguera hidráulica	1/4” FGR DKO M16 x FGR DKO M16 - 1200mm	1
19	121.875-3	Mangueira hidráulica	Hydraulic hose	Manguera hidráulica	3/4” FGR DKO M30 x MF-1/2NPT - 1700 mm	2
20	121.936-4	Mangueira hidráulica	Hydraulic hose	Manguera hidráulica	3/4” FGR DKO M30 x FGR DKO M30 - 2900mm	2
21	121.879-8	Mangueira hidráulica	Hydraulic hose	Manguera hidráulica	3/4” FGR DKO M30 x FGR DKO M30 - 600mm	4
22	139.620-0	Mangueira hidráulica	Hydraulic hose	Manguera hidráulica	3/4” FGR DKO M30 x FGR DKO M30 - 1400mm	2
23	121.944-1	Mangueira hidráulica	Hydraulic hose	Manguera hidráulica	3/4” FGR DKO M30 x FGC90 DKO M30 - 1000mm	2
24	121.941-0	Mangueira hidráulica	Hydraulic hose	Manguera hidráulica	3/4” FGR DKO M30 x FGR DKO M30 - 1100mm	4
25	121.877-0	Mangueira hidráulica	Hydraulic hose	Manguera hidráulica	3/4” FGR DKO M30 x FGC90 DKO M30 - 800mm	2
26	126.202-0	Mangueira hidráulica	Hydraulic hose	Manguera hidráulica	3/4” FGR DKO M30 x FGC90 DKO M30 - 1200mm	2
27	124.937-7	Bloco de Comando	Hydraulic control block	Comando hidráulico	HFB130619	1
28	114.947-4	Tubo encanador hidráulico	Hydraulic tube	Tubo hidráulico	15x1,5x2100x550x300MF (M22x1,5xTB15)	6
29	055.195-3	Tubo encanador hidráulico	Hydraulic tube	Tubo hidráulico	15x1,5x500x500MF (M22x1,5xTB15)	2
30	018.263-8	Tubo encanador hidráulico	Hydraulic tube	Tubo hidráulico	15x1,5x2600xMF (M22x1,5xTB15)	2
31	121.947-2	Tubo encanador hidráulico	Hydraulic tube	Tubo hidráulico	22x2,0x2100x550x300MF (M30x2,0xTB22)	2
32	121.948-6	Tubo encanador hidráulico	Hydraulic tube	Tubo hidráulico	22x2,0x500x500MF (M30x2,0xTB22)	2
33	121.808-2	Tubo encanador hidráulico	Hydraulic tube	Tubo hidráulico	22x2,0x1000xMF (M30x2,0xTB22)	1
34	121.949-0	Tubo encanador hidráulico	Hydraulic tube	Tubo hidráulico	22x2,0x2600xMF (M30x2,0xTB22)	4
35	121.950-1	Tubo encanador hidráulico	Hydraulic tube	Tubo hidráulico	22x2,0x2400xMF (M30x2,0xTB22)	1
36	133.859-9	Tubo encanador hidráulico	Hydraulic tube	Tubo hidráulico	22x2,0x1100xMF (M30x2,0xTB22)	2
37	124.768-3	Tubo encanador hidráulico	Hydraulic tube	Tubo hidráulico	22x2,0x1200xMF (M30x2,0xTB22)	1
38	118.087-9	Tubo encanador hidráulico	Hydraulic tube	Tubo hidráulico	10x1,5x2100x550x300MF (M16x1,5xTB10)	1
39	125.622-4	Tubo encanador hidráulico	Hydraulic tube	Tubo hidráulico	10x1,5x500x500xMF (M16x1,5xTB10)	1
40	121.952-9	Tubo encanador hidráulico	Hydraulic tube	Tubo hidráulico	10x1,5x1000xMF (M16x1,5xTB10)	1
41	139.613-6	Tubo encanador hidráulico	Hydraulic tube	Tubo hidráulico	10x1,5x1100xMF (M16x1,5xTB10)	1
42	136.749-8	Tubo encanador hidráulico	Hydraulic tube	Tubo hidráulico	10x1,5x1200xMF (M16x1,5xTB10)	1
43	125.623-8	Tubo encanador hidráulico	Hydraulic tube	Tubo hidráulico	10x1,5x2600xMF (M16x1,5xTB10)	2
44	011.187-1	Engate Rápido	Quick coupling	Acoplamiento rápido	1/2” NPT	8

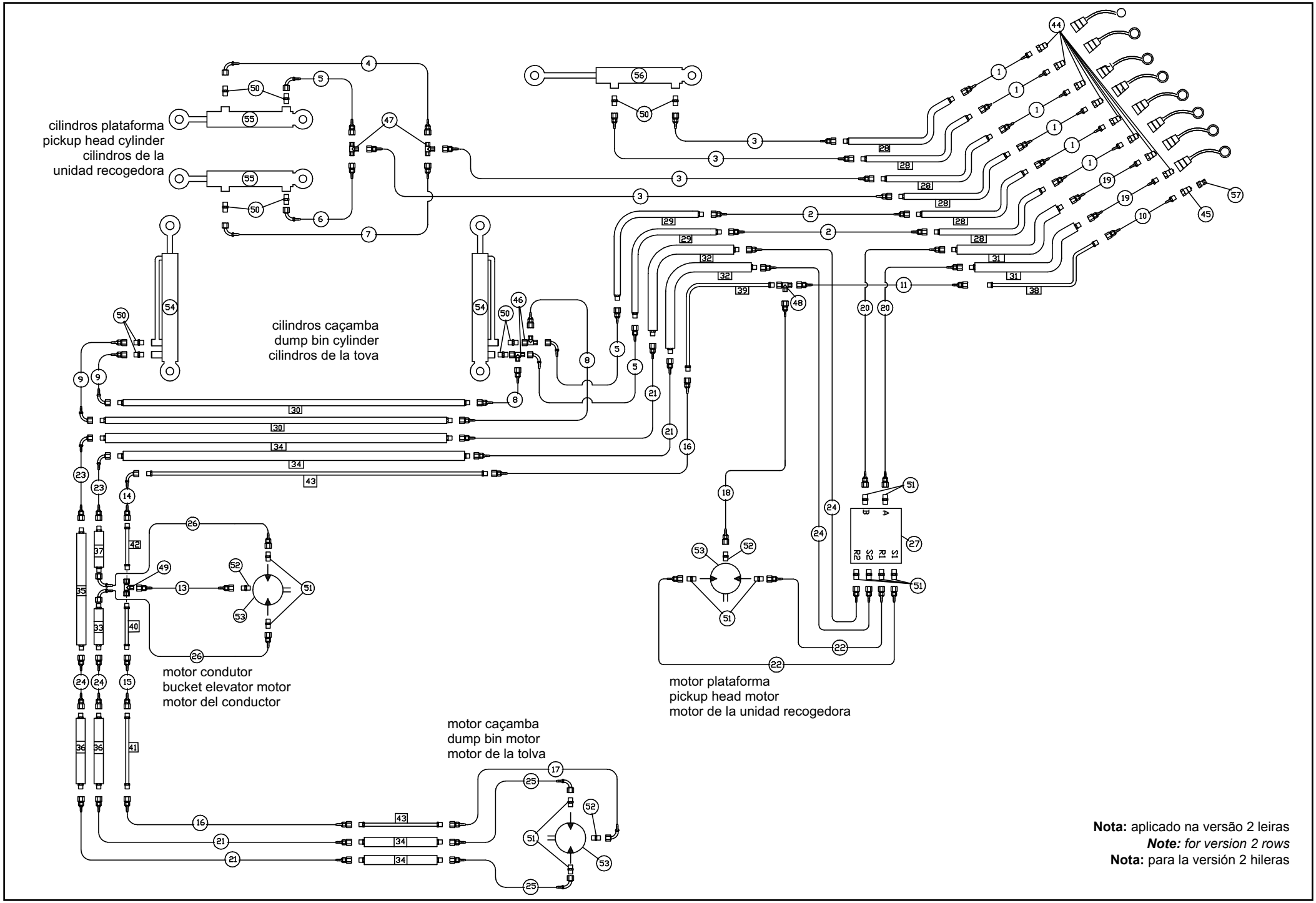

Nota: aplicado na versão 2 leiras
Note: *for version 2 rows*
Nota: para la versión 2 hileras

136.775-7		Conjunto Hidráulico Hydraulic Unit Conjunto Hidráulico			**Nota:** aplicado na versão 2 leiras ***Note:*** *for version 2 rows* **Nota:** para la versión 2 hileras	
It.	**Código/Code**	**Descrição**	**Description**	**Descripción**	**Especificações / Spec. / Espec.**	**Qtd.**
45	117.377-4	Engate Rápido	Quick coupling	Acoplamiento rápido	3/8” NPT	1
46	118.655-0	Terminal Tee	Tee connector	Conector en T	MF Lat. x MF Centro x FG Lat. DKO M22x1.5xTB15	2
47	118.654-7	Terminal Tee	Tee connector	Conector en T	MF Lat. x MF Centro x MF Lat. DKO M22x1.5xTB15	2
48	124.841-4	Terminal Tee	Tee connector	Conector en T	MF Lat. x MF Centro x FG Lat. DKO M16x1.5xTB10	2
49	121.986-7	Terminal Tee	Tee connector	Conector en T	FG Lat. x MF Centro x FG Lat. DKO M16x1,5xTB10	1
50	111.273-6	Terminal Adaptador	Adaptor fitting	Conector adaptador	MF 3/4”UNF 0-Ring x M22x1,5xTB15	10
51	121.871-9	Terminal Adaptador	Adaptor fitting	Conector adaptador	MF 7/8”UNF 0-Ring x M30x2,0xTB22	14
52	118.040-5	Terminal Adaptador	Adaptor fitting	Conector adaptador	MF 7/16”UNF 0-Ring x M16x1,5xTB10	4
53	060.175-0	Motor hidráulico	Hydraulic motor	Motor hidráulico	OMS 315 - 1.1/4” - 7/8” O-ring - SAE A2	3
54	015.284-1	Cilindro Hidráulico	Hydraulic Cylinder	Cilindro Hidráulico	3.1/2” x 2.1/2” x 2287mm	2
55	067.241-1	Cilindro Hidráulico	Hydraulic Cylinder	Cilindro Hidráulico	3” x 1.1/2” x 302,5mm	2
56	112.828-0	Cilindro Hidráulico	Hydraulic Cylinder	Cilindro Hidráulico	3” x 1.1/2” x 335,5mm	1
57	117.380-3	Engate Rápido Fêmea	Female quick coupling	Acoplamiento rápido hembra	3/8” NPT	1

Nota: aplicado na versão 3 leiras
Note: *for version 3 rows*
Nota: para la versión 3 hileras

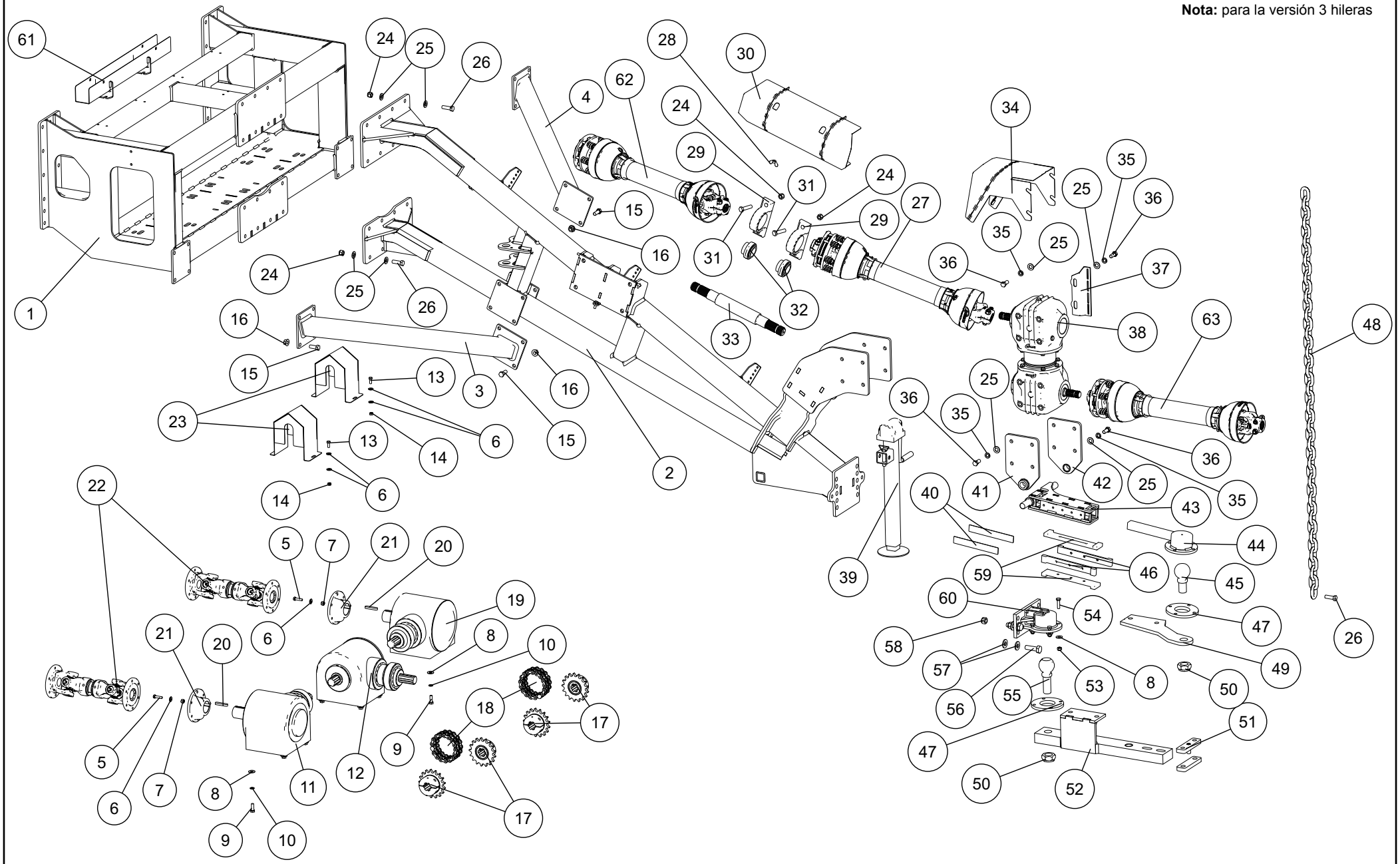

140.800-1		Cabeçalho Header Cabezal			**Nota:** aplicado na versão 3 leiras ***Note:*** *for version 3 rows* **Nota:** para la versión 3 hileras	
It.	**Código/Code**	**Descrição**	**Description**	**Descripción**	**Especificações / Spec. / Espec.**	**Qtd.**
1	141.193-1	Estrutura traseira	Rear structure	Estructura trasera		1
2	111.290-4	Estrutura frontal	Front structure	Estructura frontal		1
3	109.749-5	mão francesa direita	Right support bar	Barra de apoyo derecho		1
4	109.751-0	mão francesa esquerda	Left support bar	Barra de apoyo izquierdo		1
5	039.251-7	Parafuso Sextavado Zincado	Galvanized hex bolt	Tornillo hexagonal galvanizado	M10 x 40mm P. 1,5mm	15
6	060.791-7	Arruela Lisa Zincada	Galvanized flat washer	Arandela lisa galvanizada	7/16" Esp. 3,00mm 75 pcs P/Kg	15
7	050.553-8	Porca Travante	Lock nut	Tuerca de seguridad	Inserto Nylon M10 Alt. 9,64 a 10,00mm P. 1,5mm	15
8	047.304-5	Arruela Lisa Zincada	Galvanized flat washer	Arandela lisa galvanizada	1/2" Esp. 3,00mm 70 pcs P/Kg	16
9	116.491-0	Parafuso Sextavado Zincado	Galvanized hex bolt	Tornillo hexagonal galvanizado	M12 x 35mm	28
10	012.292-0	Arruela Pressão Zincada	Galvanized spring washer	Arandela de presión galvanizada	1/2"	28
11	111.008-1	Caixa de Transmissão	Gearbox	Caja de cambios	Relação 1x2 Inv. 90 GL Direita Ref. MEC-Rul 5.0500.3423	1
12	111.009-5	Caixa de Transmissão	Gearbox	Caja de cambios	Relação 1x1 Inv. 180 Central Ref. MEC-Rul 5.05003421	1
13	065.794-0	Parafuso Sextavado Zincado	Galvanized hex bolt	Tornillo hexagonal galvanizado	M10 x 25mm P=1,5	4
14	062.444-1	Porca Sextavada Zincada	Galvanized hex nut	Tuerca hexagonal galvanizada	M10 Alt. 7,64 à 8,00mm P. 1,50mm	24
15	039.964-0	Parafuso Sextavado Zincado	Galvanized hex bolt	Tornillo hexagonal galvanizado	M16 x 40mm P=2,0	16
16	127.237-8	Porca Sextavada	Hex nut	Tuerca hexagonal	Flange Serrilhado M16 x P. 2 mm	16
17	140.603-1	Engrenagem	Gears	Engranaje	Aço Tratada 17Z 80/1 6 Estrias Cubo Longo	4
18	110.492-6	Corrente	Chain	Cadena	ASA 80/2 1'' x 406 mm	2
19	111.007-8	Caixa de Transmissão	Gearbox	Caja de cambios	Relação 1x2 Ver 90 c/ GL Esquerda Ref. MEC-Rul 5.0500.3422	1
20	039.212-2	Chaveta	Sunk key	Chaveta	RET. 14x9 x 70mm	2
21	072.985-8	Flange Acoplamento	Coupling flange	Brida acoplamiento	Cardan Intermediário Cilindro	2
22	08249249-460T	Cardan Completo	Complete cardan	Cardán completo		2
23	140.633-5	Proteção frontal	Front guard	Protección frontal		2
24	026.618-0	Porca Travante	Lock nut	Tuerca de seguridad	Inserto Nylon M16 Alt. 15,3 à 16,0mm P. 2,0mm	36
25	043.060-6	Arruela Lisa Zincada	Galvanized flat washer	Arandela lisa galvanizada	5/8" Esp. 3,00mm 45 pcs P/Kg	73
26	007.240-4	Parafuso Sextavado Zincado	Galvanized hex bolt	Tornillo hexagonal galvanizado	M16 x 50mm x P. 2,0	17
27	08248336-1000PT	Cardan Completo	Complete cardan	Cardán completo		1
28	001.233-2	Borboleta Zincada	Galvanized wing nut	Tuerca de mariposa galvanizada	M10 Borboleta P=1,5	5
29	064.179-0	Mancal	Bearing	Cojinete	P-210 Di= 50mm	2
30	111.226-4	capa proteção	Protective cover	Cubierta de protección		1
31	127.160-0	Parafuso Sextavado Zincado	Galvanized hex bolt	Tornillo hexagonal galvanizado	M16 x 60 mm P=2,0	4
32	116.560-9	Rolamento	Rolling bearing	Rodamiento	UC 210 - D50 INA Cód. Ref. INA - GYE50-KRR-B	2
33	110.781-4	Semi Eixo Estriado	Splined semi-shaft	Semieje estriado	20 Estrias - Tratado RED.MEC.2.1/2'' x 553mm(4340)	1
34	118.030-0	proteção embreagem	Clutch guard	Protección del embreague		1
35	063.892-5	Arruela Pressão Zincada	Galvanized spring washer	Arandela de presión galvanizada	5/8"	16
36	027.243-0	Parafuso Sextavado Zincado	Galvanized hex bolt	Tornillo hexagonal galvanizado	M16 x 35mm	16
37	114.949-1	Chapa Suporte Móvel	Mobile support plate	Placa de soporte móvil	#3/16"GQ x 98 x 178mm Encanamento Hidráulico	1
38	X19A20001	Caixa de Transmissão	Gearbox	Caja de cambios	(Swivel GT55)	1
39	016.585-8	Pé Descanso	Support jack	Pie de apoyo	Fech. 480mm Curso 350 Ref. RIMA RDB05	1
40	134.189-0	Chapa Braço	Arm plate	Placa Brazo	#14FQ x 258 x 36 mm	2
41	131.253-1	Estrutura direita	Right structure	Estructura derecha		1
42	131.254-5	Estrutura esquerda	Left structure	Estructura izquierda		1
43	131.242-3	Suporte swivel	Swivel support	Soporte giratorio		1
44	131.246-8	Estrutura apoio	Supporting structure	Estructura de soporte		1

Nota: aplicado na versão 3 leiras
Note: *for version 3 rows*
Nota: para la versión 3 hileras

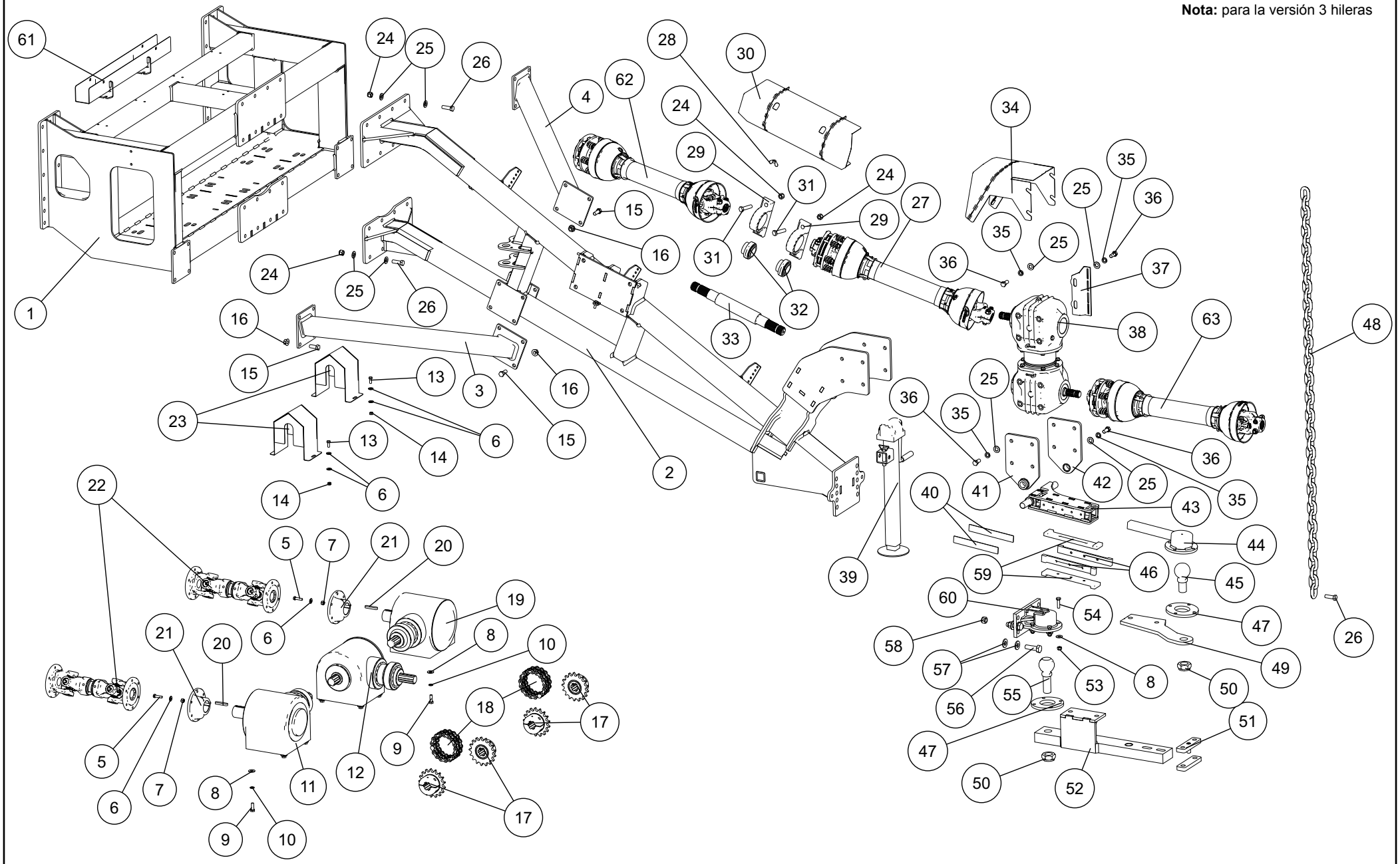

140.800-1		Cabeçalho Header Cabezal			**Nota:** aplicado na versão 3 leiras ***Note:*** *for version 3 rows* **Nota:** para la versión 3 hileras	
It.	**Código/Code**	**Descrição**	**Description**	**Descripción**	**Especificações / Spec. / Espec.**	**Qtd.**
45	129.731-6	Pino	Pin	Pasador	Esfera Engate	1
46	137.410-1	Calço	Shim	Calce de apoyo	Mat. PEAD	2
47	110.476-1	Chapa Fixação	Lock plate	Placa de fijación	#1/2” GQ x 165 x 165mm	2
48	114.922-7	Corrente	Chain	Cadena	B-160 - 44 Elos ou 2200mm	1
49	131.245-4	Chapa Suporte	Support plate	Placa de soporte	#5/8” GQ x 159 x 468mm	1
50	017.497-0	Porca Travante	Lock nut	Tuerca de seguridad	Inserto Nylon 1.1/2” UNF Alt. 27,50 a 29,00mm 12 FPP	2
51	113.033-0	Kit presilha engate	Coupling clamp kit	Kit Presilla de aclopamiento		1
52	133.955-0	Conjunto barra engate	Coupling bar unit	Conjunto barra de acoplamiento	UNIVERSAL	1
53	061.607-9	Porca Travante	Lock nut	Tuerca de seguridad	Inserto Nylon M12 Alt. 14mm x P. 1,75mm	14
54	067.181-4	Parafuso Sextavado Zincado	Galvanized hex bolt	Tornillo hexagonal galvanizado	M12 x 45mm P=1,75	14
55	110.490-9	Pino	Pin	Pasador	Esfera Engate	1
56	118.596-7	Parafuso Sextavado Zincado	Galvanized hex bolt	Tornillo hexagonal galvanizado	M20 x 70mm P 2,5mm	2
57	055.732-8	Arruela Lisa Zincada	Galvanized flat washer	Arandela lisa galvanizada	3/4” Esp. 3,75mm 30 peças por kg	12
58	016.508-2	Porca Travante	Lock nut	Tuerca de seguridad	Inserto Nylon M20 Alt. 18,70 à 20,00 mm P. 2,5	6
59	124.669-1	Calço Injetado	Shim	Calce de apoyo	Mat. PEAD	4
60	110.470-0	Estrutura apoio	Supporting structure	Estructura de soporte		1
61	140.798-6	Suporte mangueira	Hose support	Soporte de la manguera		1
62	08248339-980PT	Cardan Completo	Complete cardan	Cardán completo		1
63	CTT6105-3P	Cardan Completo	Complete cardan	Cardán completo	Barra Tratada	1

Nota: aplicado na versão 3 leiras
Note: *for version 3 rows*
Nota: para la versión 3 hileras

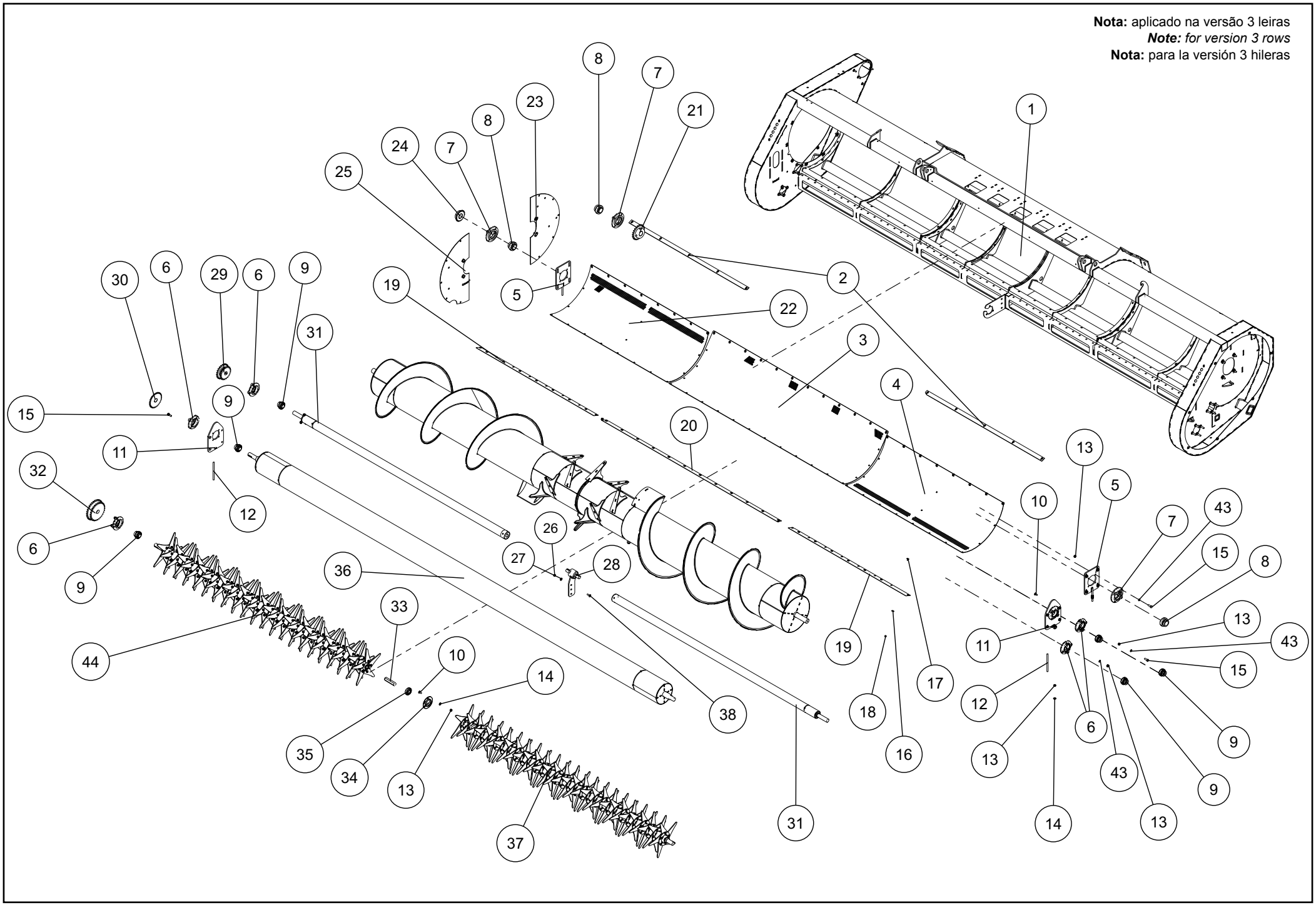

125.159-6		Plataforma Recolhedora Pickup Platform PLataforma Recogedora			Nota: aplicado na versão 3 leiras *Note: for version 3 rows* Nota: para la versión 3 hileras	
It.	**Código/Code**	**Descrição**	**Description**	**Descripción**	**Especificações / Spec. / Espec.**	**Qtd.**
1	125.167-3	Estrutura Esteira	Pickup platform frame	Armazón del cabezal	5500mm	1
2	103.377-1	Chapa Regulagem	Adjustment plate	Placa de regulación	#9FQ x 40 x 1561mm	2
3	076.673-5	Chapa Peneira Central	Central screen plate	Placa criba central	#11FQ x 748 x 2338mm	1
4	029.930-5	Chapa Esquerda	Left plate	Placa izquierda	#11 FQ x 724 x 1561mm	1
5	111.211-1	Suporte Regulagem	Adjustment support	Soporte de reglaje		2
6	053.260-4	Mancal	Bearing	Cojinete	RFC 207 (BRM)-Diâmetro Interno:35mm	6
7	033.942-6	Mancal	Bearing	Cojinete	RFC 45mm - Redondo-Código BRM (RFC B-27276 45)	4
8	116.563-0	Rolamento	Rolling bearing	Rodamiento	GE45-KTT-B INA - GE45-KTT-B	4
9	116.562-6	Rolamento	Rolling bearing	Rodamiento	GE35-KTT-B-INA - GE35-KTT-B	6
10	009.713-1	Parafuso Francês Zincado	Galvanized carriage bolt	Tornillo francés galvanizado	M10 x 25mm Parede 1,50mm	321
11	111.213-9	Suporte Fixação	Fixation support	Soporte de fijación		2
12	071.275-9	Rosca Zincada	Galvanized auger	Rosca galvanizada	M12 x 200mm-Rosca M12 x 200 Parede=1,75mm	2
13	006.249-0	Porca Sextavada Zincada	Galvanized hex nut	Tuerca hexagonal galvanizada	M12 -Altura 9,64 à 10,00mm Parede 1,75mm	22
14	031.105-2	Arruela Lisa	Flat washer	Arandela lisa	1/2” x 24,0 x 3,0mm	32
15	116.491-0	Parafuso Sextavado Zincado	Galvanized hex bolt	Tornillo hexagonal galvanizado	M12 x 35mm	20
16	028.057-4	Arruela Lisa Zincada	Galvanized flat washer	Arandela lisa galvanizada	5/16” Espessura 2,00mm-300 pçs Kg	441
17	031.863-0	Parafuso Francês Zincado	Galvanized carriage bolt	Tornillo francés galvanizado	M8 x 16 x Parede 1,25	441
18	025.439-5	Porca Travante	Lock nut	Tuerca de seguridad	M8 Inserto Nylon-Altura 7,64 à 8,00mm Parede 1,25mm	441
19	007.354-9	Limpadora Lateral	Lateral cleaner	Limpiador lateral	#14 FQ x 65 x 1567 mm	2
20	058.268-5	Limpadora Maior	Large cleaner	Limpiador mayor	#14 FQ x 65 x 2328mm	1
21	122.825-7	Engrenagem	Gears	Engranaje	Aço 24Z 60/1 Furo 45 passo 3/4”	1
22	033.069-1	Chapa Peneira Direita	Right screen plate	Placa criba derecha	#11 FQ x 724 x 1561mm	1
23	001.609-2	Tampa Esquerda	Left cover	Tapa izquierda		1
24	125.158-2	Engrenagem	Gears	Engranaje	Aço 21Z 50/1 Furo 45 Chaveta 14x9 SAE 1010/20	1
25	042.501-3	Tampa Direita	Right cover	Tapa derecha		1
26	050.553-8	Porca Travante	Lock nut	Tuerca de seguridad	M10 Inserto Nylon-Altura 9,64 a 10,00mm Parede 1,5mm	441
27	060.791-7	Arruela Lisa Zincada	Galvanized flat washer	Arandela lisa galvanizada	7/16” Espessura 3,00mm 75 pçs Kg	32
28	125.152-0	Bucha Rolo Liso	Smooth roller bushing	Buje del rodillo liso		1
29	122.834-8	Engrenagem	Gears	Engranaje	21/24Z FURO 35	1
30	122.830-3	Engrenagem	Gears	Engranaje	Aço 30Z 50/1 Furo 35	1
31	125.157-9	Tubo	Tube	Tubo	Direito/Esquerdo	2
32	122.835-1	Engrenagem	Gears	Engranaje	30/33Z -60/1-FURO 35	1
33	114.963-9	Eixo	Axle	Eje	Sextavado 1.1/8’’ x 130 mm	1
34	123.045-9	Mancal	Bearing	Cojinete	Aço Estampado 35 Completo Sem Furo	1
35	032.265-1	Rolamento	Rolling bearing	Rodamiento	UC Sextavado 1.1/8” -Código INA SK102-207-KRR-B-L402/70-AH11	1
36	125.156-5	Rolo Compressor	Compression roller	Rollo compresor		1
37	114.955-1	Rolo Recolhedor Esquerdo	Left pickup roller	Rodillo recogedor izquierdo		1
38	011.541-3	Parafuso Francês Zincado	Galvanized carriage bolt	Tornillo francés galvanizado	M10 x 35mm Parede 1,50mm	15
41	062.444-1	Porca Sextavada Zincada	Galvanized hex nut	Tuerca hexagonal galvanizada	M10-Altura 7,64 à 8,00mm Parede 1,50mm	32
43	012.292-0	Arruela Pressão Zincada	Galvanized spring washer	Arandela de presión galvanizada	1/2”	32

Nota: aplicado na versão 3 leiras
Note: *for version 3 rows*
Nota: para la versión 3 hileras

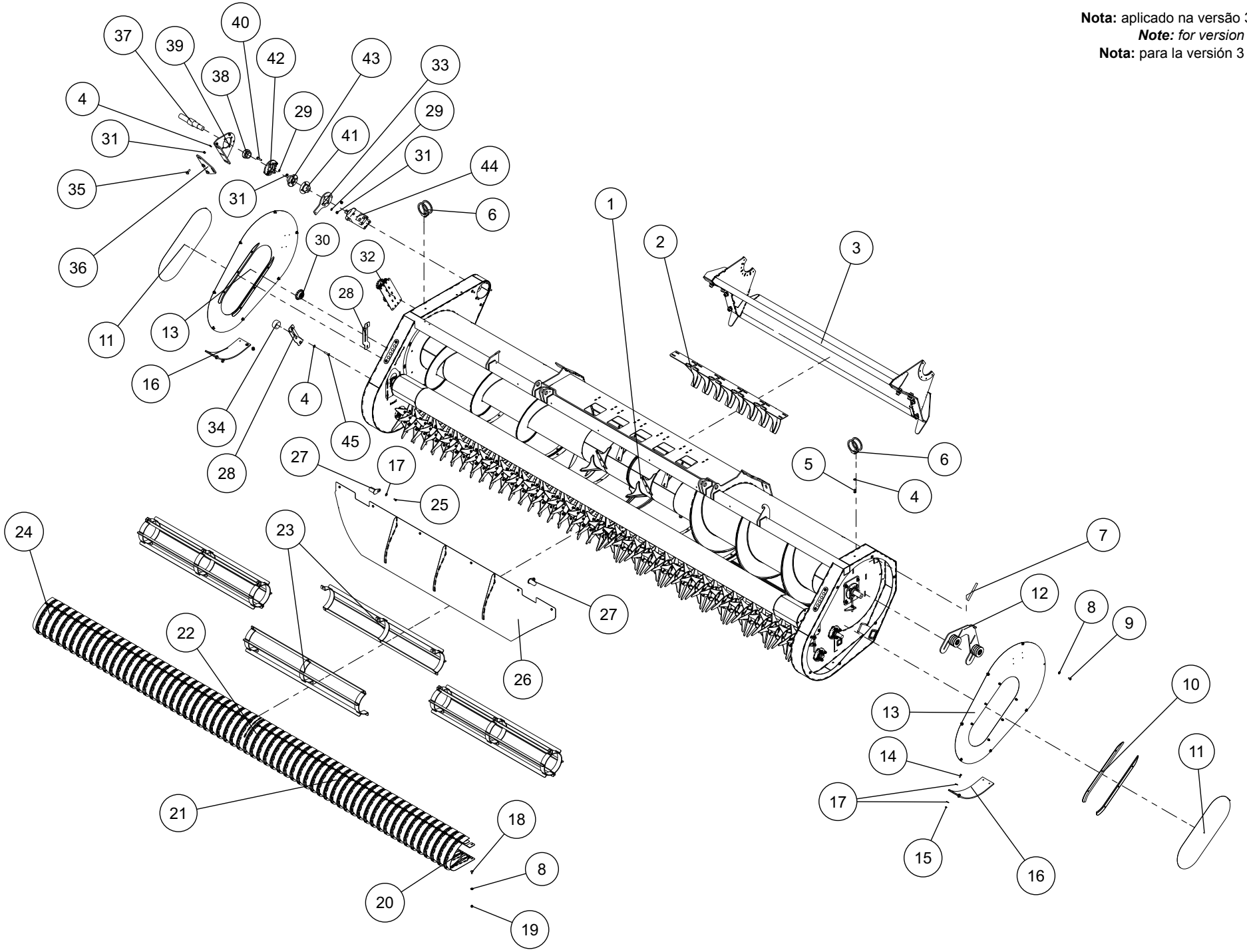

125.159-6		Plataforma Recolhedora Pickup Platform Plataforma Recogedora			**Nota:** aplicado na versão 3 leiras ***Note:*** *for version 3 rows* **Nota:** para la versión 3 hileras	
It.	**Código/Code**	**Descrição**	**Description**	**Descripción**	**Especificações / Spec. / Espec.**	**Qtd.**
1	125.148-8	Sub Conjunto	Sub Unit	Conjunto secundario		1
2	133.809-6	Limpador Direito	Right cleaner	Limpiador derecho		1
3	060.621-0	Estrutura	Structure	Estructura		1
4	031.105-2	Arruela	Washer	Arandela	Lisa 1/2” x 24,0 x 3,0mm	24
5	068.494-2	Parafuso Sextavado Zincado	Galvanized hex bolt	Tornillo hexagonal galvanizado	M12 x 25mm x Parede 1.75mm	24
6	045.975-0	Suporte Esquerdo	Left support	Soporte izquierdo		2
7	127.236-4	Rosca Zincada	Galvanized auger	Rosca galvanizada	M16 x 180mm Parede 2 mm	1
8	060.791-7	Arruela Lisa Zincada	Galvanized flat washer	Arandela lisa galvanizada	7/16” Espessura 3,00mm 75 peças por Kg	441
9	063.108-8	Parafuso Sextavado Zincado	Galvanized hex bolt	Tornillo hexagonal galvanizado	M10 x 20mm Parede=1,5	12
10	039.468-8	Chapa Corrediça	Slide plate	Placa deslizante	#11 FQ x 77 x 678 mm	4
11	015.256-5	Chapa Tampa	Cover plate	Placa tapa	#14 FQ x 330 x 804 mm	2
12	103.286-7	Esticador Lateral	Lateral tensioner	Tensor lateral	Correia Esteira Completo - 3B	1
13	051.793-3	Chapa Proteção	Protective plate	Placa de protección	#14 FQ x 435 x 1296 mm	2
14	040.980-5	Parafuso Sextavado Zincado	Galvanized hex bolt	Tornillo hexagonal galvanizado	M8 x 25mm Parede 1,25mm	24
15	011.269-5	Porca Sextavada Zincada	Galvanized hex nut	Tuerca hexagonal galvanizada	M8-Altura 6,14 à 6,5mm Parede 1,25mm	14
16	022.548-2	Placa Nylon	Nylon board	Placa nylon	UHMW x 148 x 480 mm	2
17	040.625-0	Arruela Lisa Zincada	Galvanized flat washer	Arandela lisa galvanizada	3/8” Espessura 2,00mm-240 pçs por Kg	24
18	009.713-1	Parafuso Francês Zincado	Galvanized carriage bolt	Tornillo francés galvanizado	M10 x 25mm Parede 1,50mm	321
19	050.553-8	Porca Travante	Lock nut	Tuerca de seguridad	Inserto de Nylon M10-Altura 9,64 a 10,00mm Parede 1,5mm	441
20	121.392-4	Envolvente Esquerdo	Left frame - pickup roller	Estructura izquierda		1
21	121.394-1	Envolvente	Frame	Estructura		60
22	135.485-9	Envolvente Central	Central frame - pickup roller	Estructura central		1
23	108.026-0	Suporte Limpador	Cleaner support	Soporte limpiador		6
24	121.393-8	Envolvente Direito	Right frame	Estructura derecha		1
25	059.778-3	Parafuso Sextavado Zincado	Galvanized hex bolt	Tornillo hexagonal galvanizado	3/8” x 3/4” 16 FPP UNC Dureza G.5	24
26	115.468-6	Proteção	Guard	Protección		1
27	120.666-5	Pino	Pin	Pasador	Flang. 1 1/2” x 65mm (REF. MP000.008C-CJ-MACHPARTS)	2
28	040.834-1	Suporte Tensor	Tensioner support	Soporte tensor	#3/16’’ FQ x 60 x 331mm	2
29	012.292-0	Arruela Pressão Zincada	Galvanized spring washer	Arandela de presión galvanizada	1/2”	24
30	112.277-7	Esticador	Tensioner	Tensor		1
31	006.249-0	Porca Sextavada Zincada	Galvanized hex nut	Tuerca hexagonal galvanizada	M12 Altura 9,64 à 10,00mm Parede 1,75mm	24
32	129.925-7	Esticador Corrente	Chain tensioner	Tensor de cadena		1
33	049.858-2	Chapa Fixação	Lock plate	Placa de fijación	#3/8’’ GQ x 150 x 245 mm	1
34	037.557-2	Tensor Nylon	Nylon tensioner	Tensor de nylon		1
35	042.178-9	Parafuso Francês Zincado	Galvanized carriage bolt	Tornillo francés galvanizado	M12 x 40 x Parede 1,75mm	24
36	020.319-9	Chapa Fixação	Lock plate	Placa de fijación	#3/8’’ GQ x 205 x 297 mm	1
37	125.102-8	Semi Eixo	Semi-shaft	Semieje	Motor Hidráulico	1
38	116.563-0	Rolamento	Rolling bearing	Rodamiento	Código Referencia INA - GE45-KTT-B	4
39	066.664-7	Chapa Reforço	Reinforcement plate	Placa de refuerzo	#3/8’’ GQ x 291 x 297 mm	1
40	067.181-4	Parafuso Sextavado Zincado	Galvanized hex bolt	Tornillo hexagonal galvanizado	M12 x 45mm Parede=1,75	24
41	040.156-0	Flange Fêmea	Female flange	Brida hembra	Furo =31,75mm - CHV	1
42	033.942-6	Mancal	Bearing	Cojinete	RFC 45mm - Redondo Cód. BRM (RFC B-27276 45)	4
43	125.168-7	Flange Macho	Male flange	Brida macho	Motor Hidráulico Esteira Furo=38,10	1
44	060.175-0	Motor Hidráulico	Hydraulic motor	Motor hidráulico	OMS 315 - 1.1/4” - 7/8” O-ring	1

Nota: aplicado na versão 3 leiras
Note: *for version 3 rows*
Nota: para la versión 3 hileras

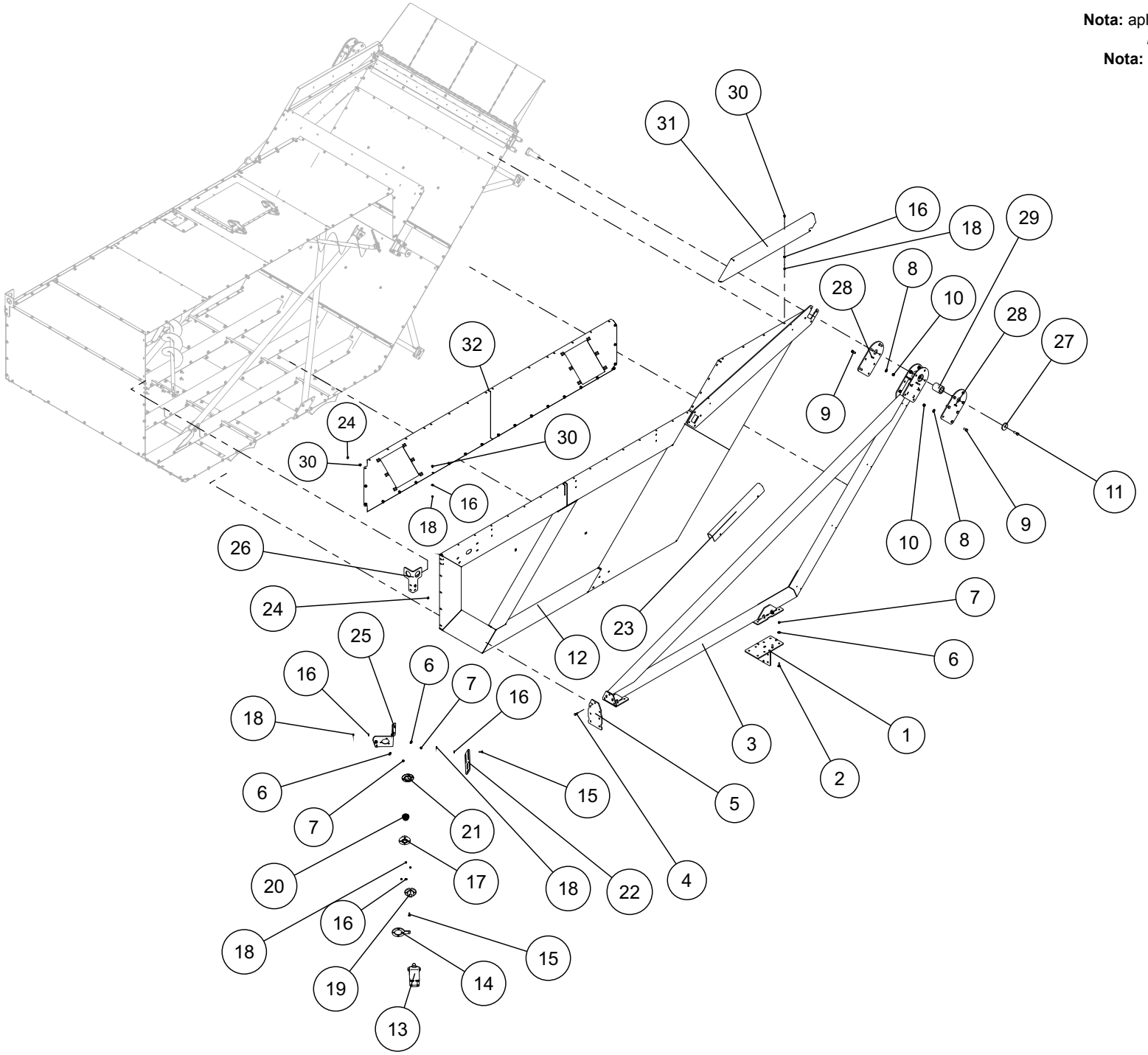

125.165-6		Caçamba Grain Tank Tolva Granelera			**Nota:** aplicado na versão 3 leiras ***Note:*** *for version 3 rows* **Nota:** para la versión 3 hileras	
It.	**Código/Code**	**Descrição**	**Description**	**Descripción**	**Especificações / Spec. / Espec.**	**Qtd.**
1	029.089-1	Suporte Branco	White support	Soporte blanco		2
2	042.178-9	Parafuso Francês Zincado	Galvanized carriage bolt	Tornillo francés galvanizado	M12 x 40mm x Parede 1,75mm	48
3	053.923-5	Viga Traseira	Rear beam	Viga trasera		2
4	116.491-0	Parafuso Sextavado Zincado	Galvanized hex bolt	Tornillo hexagonal galvanizado	M12 x 35mm	14
5	004.033-0	Chapa Braço	Arm plate	Placa Brazo	#3/8'' GQ x 200 x 325 mm	2
6	047.304-5	Arruela Lisa Zincada	Galvanized flat washer	Arandela lisa galvanizada	1/2" Espessura 3,00mm 70 pçs por Kg	12
7	075.983-0	Porca Travante	Lock nut	Tuerca de seguridad	M12 x 1 MA Inserto de Nylon	12
8	043.060-6	Arruela Lisa Zincada	Galvanized flat washer	Arandela lisa galvanizada	5/8" Espessura 3,00mm	20
9	027.243-0	Parafuso Sextavado Zincado	Galvanized hex bolt	Tornillo hexagonal galvanizado	M16 x 35mm x Parede 2,0	48
10	038.465-0	Porca Sextavada Zincada	Galvanized hex nut	Tuerca hexagonal galvanizada	M16 Altura 12,57 à 13,00mm Parede 2,0mm	48
11	007.240-4	Parafuso Sextavado Zincado	Galvanized hex bolt	Tornillo hexagonal galvanizado	M16 x 50mm x Parede 2,0	12
12	018.921-0	Lateral Traseira	Rear lateral	Lateral trasero		1
13	060.175-0	Motor Hidráulico	Hydraulic motor	Motor hidráulico	OMS 315 - 1.1/4" - 7/8" O-ring -Ref. SauerDanfoss: OMS315-151F-2322	1
14	005.382-2	Chapa Fixação	Lock plate	Placa de fijación	#3/8''GQ x 161 x 161 mm	1
15	011.541-3	Parafuso Francês Zincado	Galvanized carriage bolt	Tornillo francés galvanizado	M10 x 35mm Parede 1,50mm	32
16	060.791-7	Arruela Lisa Zincada	Galvanized flat washer	Arandela lisa galvanizada	7/16" Espessura 3,00mm -75 pçs por Kg	465
17	122.838-2	Flange Macho	Male flange	Brida macho		1
18	062.444-1	Porca Sextavada Zincada	Galvanized hex nut	Tuerca hexagonal galvanizada	M10 Altura 7,64 à 8,00mm Parede 1,50mm	465
19	117.397-3	Flange	Flange	Brida	Flange Motor 1 1/4"	1
20	116.562-6	Rolamento	Rolling bearing	Rodamiento	GE35-KTT-B-Codigo Ref. INA - GE35-KTT-B	2
21	123.045-9	Mancal	Bearing	Cojinete	Aço Estampado 35 Completo Sem Furo	2
22	034.623-0	Chapa Regulagem	Adjustment plate	Placa de regulación	#3/8''GQ x 100 x 291 mm	1
23	061.983-7	Chapa Trava	Lock plate	Placa de seguridad	#9 FQ x 248 x 800 mm	2
24	050.359-9	Porca Sextavada	Hex nut	Tuerca hexagonal	M10 com Flange Serrilhado-M10 Parede 1,5mm	465
25	067.453-4	Chapa Suporte	Support plate	Placa de soporte	# 1/4'' GQ x 190 x 447 mm	1
26	121.967-1	Chapa Iça mento	Lifting plate	Placa de elevación	#3/8'' GQ x 250 x 270 mm	2
27	035.273-8	Chapa Calço	Shim plate	Placa de apoyo	#3/8'' GQ x diâmetro externo=80 diâmetro interno=17mm	4
28	053.416-4	Chapa Fixação	Lock plate	Placa de fijación	#3/8'' GQ x 240 x 385 mm	4
29	064.531-4	Bucha Interna	Internal bushing	Buje interno	Redondo Laminado 76,2 x 99mm	2
30	058.022-4	Parafuso Francês Zincado	Galvanized carriage bolt	Tornillo francés galvanizado	M10 x 20mm Parede 1,50mm	146
31	116.177-7	Chapa Direita	Right plate	Placa derecha	#11 FQ x 271 x 1485mm	1
32	047.225-2	Tampa Fixação	Fixation cover	Tapa de fijación		1

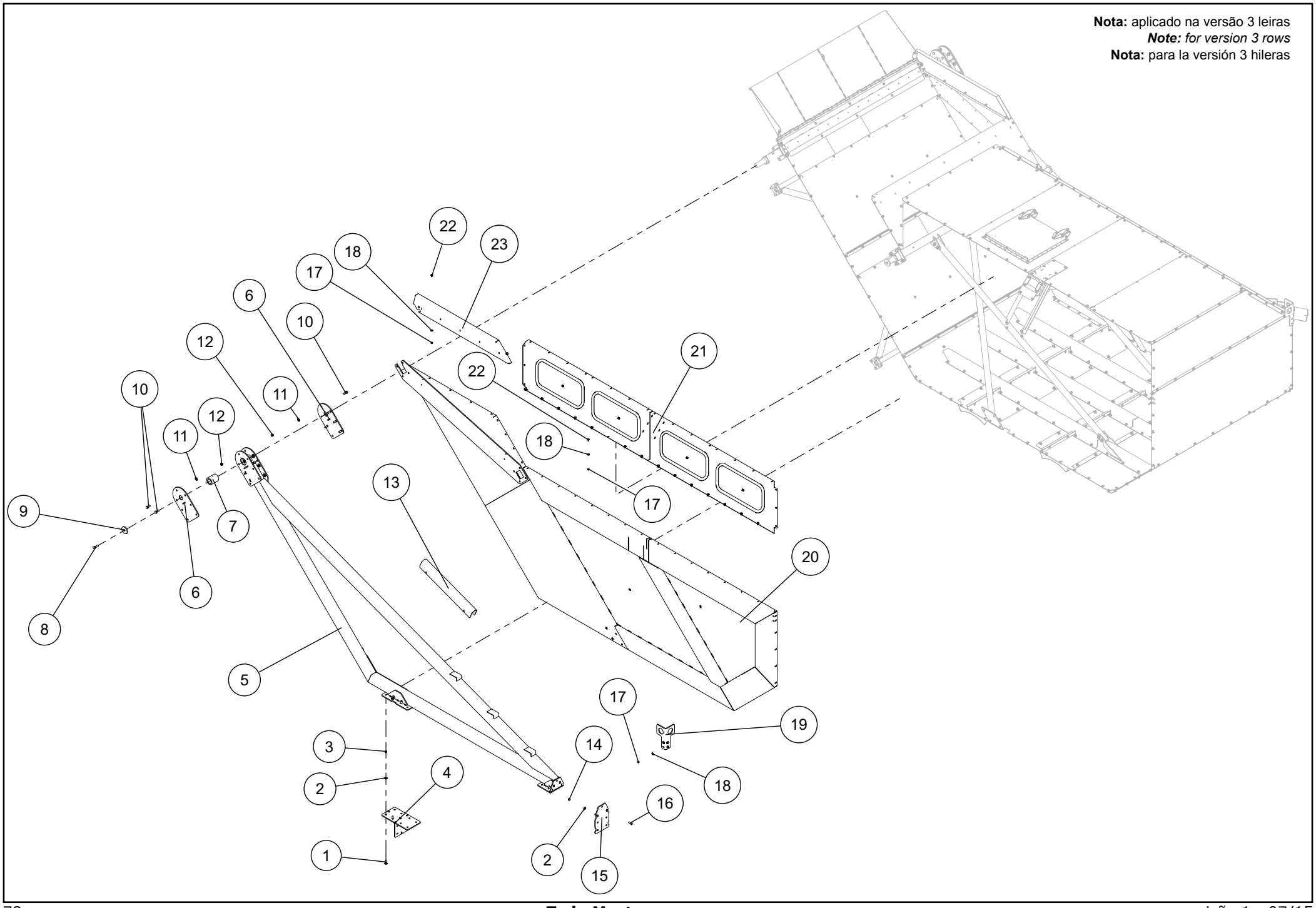
Nota: aplicado na versão 3 leiras
Note: *for version 3 rows*
Nota: para la versión 3 hileras
1
2
3
4
5
6
7
8
9
10
11
12
13
14
15
16
17
18
19
20
21
22
23

125.165-6		Caçamba Grain Tank Tolva Granelera			**Nota:** aplicado na versão 3 leiras ***Note:*** *for version 3 rows* **Nota:** para la versión 3 hileras	
It.	**Código/Code**	**Descrição**	**Description**	**Descripción**	**Especificações / Spec. / Espec.**	**Qtd.**
1	042.178-9	Parafuso Francês Zincado	Galvanized carriage bolt	Tornillo francés galvanizado	M12 x 40mm x Parede 1,75mm	12
2	047.304-5	Arruela Lisa Zincada	Galvanized flat washer	Arandela lisa galvanizada	1/2" Espessura 3,00mm -70 peças por Kg	12
3	075.983-0	Porca Travante	Lock nut	Tuerca de seguridad	M12 x 1 MA com Inserto de Nylon	12
4	029.089-1	Suporte Branco	White support	Soporte blanco		2
5	017.912-3	Viga Frontal	Front beam	Viga delantera		1
6	053.416-4	Chapa Fixação	Lock plate	Placa de fijación	#3/8'' GQ x 240 x 385 mm	4
7	064.531-4	Bucha Interna	Internal bushing	Buje interno	Redondo Laminado 76,2 x 99mm	2
8	007.240-4	Parafuso Sextavado Zincado	Galvanized hex bolt	Tornillo hexagonal galvanizado	M16 x 50mm x Parede 2,0	12
9	035.273-8	Chapa Calço	Shim plate	Placa de apoyo	#3/8'' GQ x diâmetro ext.=80 diâmetro int.=17mm	4
10	027.243-0	Parafuso Sextavado Zincado	Galvanized hex bolt	Tornillo hexagonal galvanizado	M16 x 35mm x Parede2,0	48
11	043.060-6	Arruela Lisa Zincada	Galvanized flat washer	Arandela lisa galvanizada	5/8" Espessura 3,00mm-45 peças Por Kg	20
12	038.465-0	Porca Sextavada Zincada	Galvanized hex nut	Tuerca hexagonal galvanizada	M16-Altura 12,57 à 13,00mm Parede 2,0mm	48
13	061.983-7	Chapa Trava	Lock plate	Placa de seguridad	#9 FQ x 248 x 800 mm	2
14	006.249-0	Porca Sextavada Zincada	Galvanized hex nut	Tuerca hexagonal galvanizada	M12 Altura 9,64 à 10,00mm Parede 1,75mm	146
15	004.033-0	Chapa Fixação	Lock plate	Placa de fijación	#3/8'' GQ x 200 x 325 mm	2
16	116.491-0	Parafuso Sextavado Zincado	Galvanized hex bolt	Tornillo hexagonal galvanizado	M12 x 35mm Dureza 8.8	6
17	062.444-1	Porca Sextavada Zincada	Galvanized hex nut	Tuerca hexagonal galvanizada	M10-Altura 7,64 à 8,00mm Parede 1,50mm	146
18	060.791-7	Arruela Lisa Zincada	Galvanized flat washer	Arandela lisa galvanizada	7/16" Espessura 3,00mm -75 pçs Kg	146
19	121.967-1	Chapa Iça mento	Lifting plate	Placa de elevación	#3/8'' GQ x 250 x 270 mm	2
20	047.018-8	Lateral Frontal	Front lateral	Lateral delantero		1
21	036.427-7	Frontal Visor	Front display screen	Pantalla frontal		1
22	058.022-4	Parafuso Francês Zincado	Galvanized carriage bolt	Tornillo francés galvanizado	M10 x 20mm Parede 1,50mm	146
23	116.176-3	Chapa Esquerda	Left plate	Placa izquierda	# 11 FQ x 271 x 1485 mm	1

Nota: aplicado na versão 3 leiras
Note: *for version 3 rows*
Nota: para la versión 3 hileras

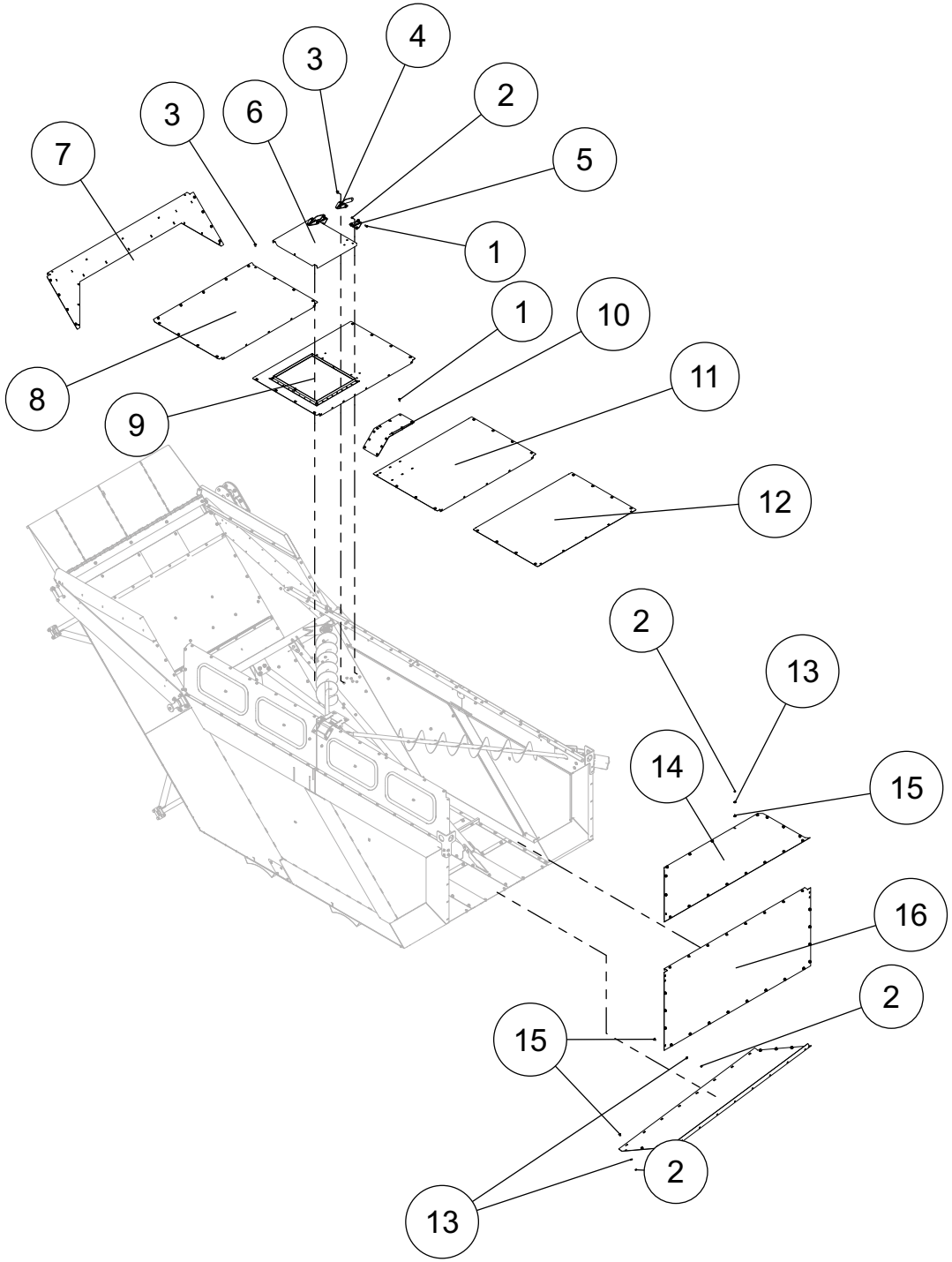

125.165-6		Caçamba Grain Tank Tolva Granelera			**Nota:** aplicado na versão 3 leiras ***Note:*** *for version 3 rows* **Nota:** para la versión 3 hileras	
It.	**Código/Code**	**Descrição**	**Description**	**Descripción**	**Especificações / Spec. / Espec.**	**Qtd.**
1	065.794-0	Parafuso Sextavado Zincado	Galvanized hex bolt	Tornillo hexagonal galvanizado	M10 x 25mm Parede=1,5	14
2	062.444-1	Porca Sextavada Zincada	Galvanized hex nut	Tuerca hexagonal galvanizada	M10 Altura 7,64 à 8,00mm Parede 1,50mm	146
3	009.713-1	Parafuso Francês Zincado	Galvanized carriage bolt	Tornillo francés galvanizado	M10 x 25mm Parede 1,50mm	273
4	049.965-1	Dobradiça Maior	Large hinge	Bisagra mayor		2
5	012.286-0	Dobradiça Maior	Large hinge	Bisagra mayor		2
6	071.313-0	Chapa Tampa Superior	Upper cover plate	Placa tapa superior	#14 FQ x 624 x 689 mm	1
7	009.698-0	Chapa Transversal Superior	Upper transverse plate	Placa transversal superior	#11 FQ x 673 x 2090mm	1
8	010.434-8	Chapa Direita	Right plate	Placa derecha	#14 FQ x 979 x 1408 mm	1
9	023.151-6	Tampa Superior	Top cover	Tapa superior		1
10	030.433-9	Chapa Reforço	Reinforcement plate	Placa de refuerzo	#9FQ x 210 x 600mm	1
11	067.110-9	Chapa Esquerda	Left plate	Placa izquierda	#14 FQ x 979 x 1408 mm	1
12	052.179-0	Chapa Tampa	Cover plate	Placa tapa	# 14 FQ x 951 x 1408 mm	1
13	060.791-7	Arruela Lisa Zincada	Galvanized flat washer	Arandela lisa galvanizada	7/16” Espessura 3,00mm 75 pçs Kg	146
14	022.755-7	Chapa Superior	Upper plate	Placa superior	#14 FQ x 518 x 2081 mm	1
15	058.022-4	Parafuso Francês Zincado	Galvanized carriage bolt	Tornillo francés galvanizado	M10 x 20mm Parede 1,50mm	146
16	004.891-4	Chapa Inferior	Lower plate	Placa inferior	#14 FQ x 1025 x 2090 mm	1

Nota: aplicado na versão 3 leiras
Note: *for version 3 rows*
Nota: para la versión 3 hileras

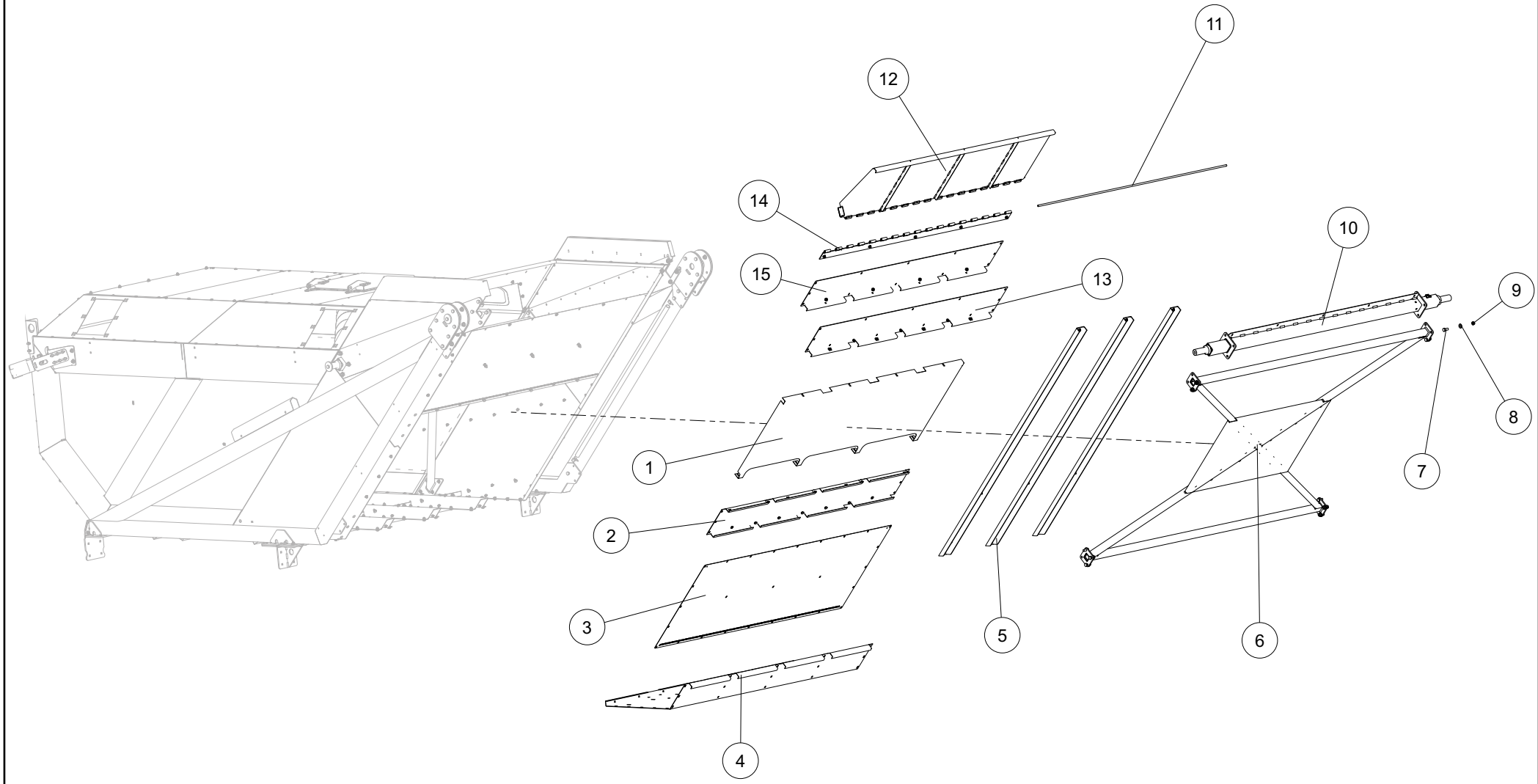

125.165-6		Caçamba Grain Tank Tolva Granelera			Nota: aplicado na versão 3 leiras *Note: for version 3 rows* Nota: para la versión 3 hileras	
It.	**Código/Code**	**Descrição**	**Description**	**Descripción**	**Especificações / Spec. / Espec.**	**Qtd.**
1	134.812-1	Chapa Proteção	Protective plate	Placa de protección	#16 x 2070 x 1018 mm	1
2	030.356-3	Chapa Transversal	Transversal plate	Placa transversal	#11 FQ x 420 x 2090 mm	1
3	067.841-4	Chapa Caída Grãos	Grain discharge screen	Placa descarga del grano	#16 FF x 1000 x 2085 mm	2
4	002.946-2	Chapa Direita	Right plate	Placa derecha	#11 FQ x 1190 x 2090 mm	1
5	031.897-9	Chapa Suporte	Support plate	Placa de soporte	#9 FQ x 160 x 2740 mm	3
6	066.854-3	Trava	Catch	Bloqueo		1
7	027.243-0	Parafuso Sextavado Zincado	Galvanized hex bolt	Tornillo hexagonal galvanizado	M16 x 35mm x Parede 2,0	48
8	043.060-6	Arruela Lisa Zincada	Galvanized flat washer	Arandela lisa galvanizada	5/8” Espessura 3,00mm 45 pçs Kg	20
9	038.465-0	Porca Sextavada Zincada	Galvanized hex nut	Tuerca hexagonal galvanizada	M16 MA Altura 12,57 à 13,00mm Parede 2,0mm	48
10	003.485-6	Viga Articulação	Articulation beam	Viga de articulación		1
11	116.180-6	Eixo Articulação	Pivot axle	Eje de Pivotamiento	Redondo Trefilado 1/2”x2100mm	1
12	116.181-0	Estrutura Articulável	Articulation structure	Estructura articulable		1
13	134.813-5	Conjunto Chapa Superior	Upper plate Unit	Conjunto Placa superior		1
14	116.182-3	Estrutura Inferior	Lower structure	Estructura inferior		1
15	060.310-5	Chapa Superior	Upper plate	Placa superior	#11 FQ x 375 x 2090 mm	1

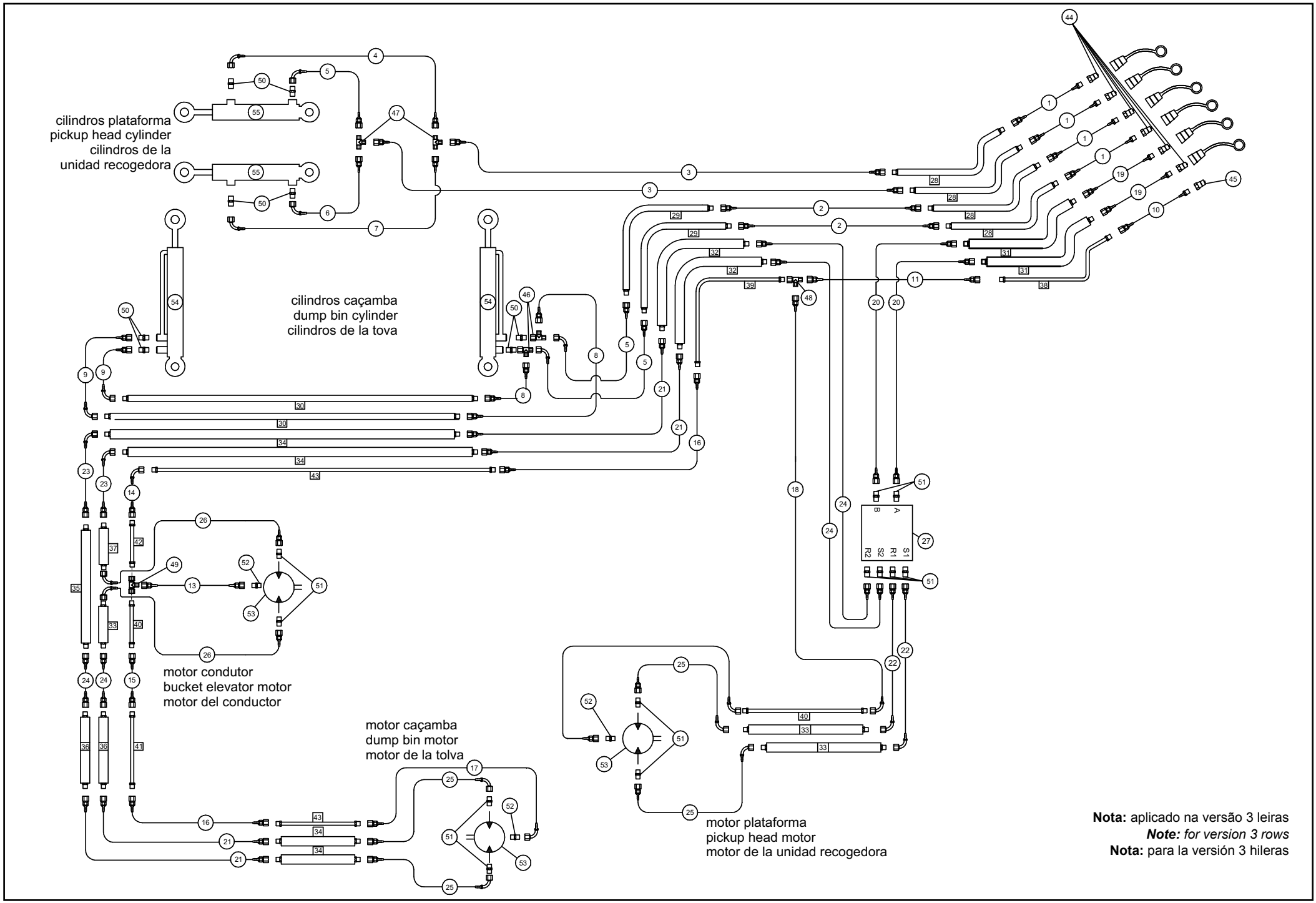
cilindros plataforma
pickup head cylinder
cilindros de la
unidad recogedora
cilindros caçamba
dump bin cylinder
cilindros de la tova
motor condutor
bucket elevator motor
motor del conductor
motor caçamba
dump bin motor
motor de la tolva
motor plataforma
pickup head motor
motor de la unidad recogedora
A
B
S1
R1
S2
R2
Nota: aplicado na versão 3 leiras
Note: for version 3 rows
Nota: para la versión 3 hileras

140.750-9		Conjunto Hidráulico Hydraulic Unit Conjunto Hidráulico			**Nota:** aplicado na versão 3 leiras ***Note:*** *for version 3 rows* **Nota:** para la versión 3 hileras	
It.	**Código/Code**	**Descrição**	**Description**	**Descripción**	**Especificações / Spec. / Espec.**	**Qtd.**
1	052.815-6	Mangueira hidráulica	Hydraulic hose	Manguera hidráulica	1/2” FGR DKO M22 x MF-1/2NPT - 1700 mm	4
2	121.925-6	Mangueira hidráulica	Hydraulic hose	Manguera hidráulica	1/2” FGR DKO M22 x FGR DKO M22 - 2900mm	2
3	119.228-2	Mangueira hidráulica	Hydraulic hose	Manguera hidráulica	1/2” FGR DKO M22 x FGR DKO M22 - 1300mm	2
4	118.636-5	Mangueira hidráulica	Hydraulic hose	Manguera hidráulica	1/2” FGR DKO M22 x FGC90 DKO M22 - 1400mm	1
5	001.518-8	Mangueira hidráulica	Hydraulic hose	Manguera hidráulica	1/2” FGR DKO M22 x FGC90 DKO M22 - 1000mm	3
6	121.928-7	Mangueira hidráulica	Hydraulic hose	Manguera hidráulica	1/2” FGR DKO M22 x FGC90 DKO M22 - 1600mm	1
7	121.929-0	Mangueira hidráulica	Hydraulic hose	Manguera hidráulica	1/2” FGR DKO M22 x FGC90 DKO M22 - 2000mm	1
8	121.932-0	Mangueira hidráulica	Hydraulic hose	Manguera hidráulica	1/2” FGR DKO M22 x FGR DKO M22 - 750mm	2
9	121.931-6	Mangueira hidráulica	Hydraulic hose	Manguera hidráulica	1/2” FGR DKO M22 x FGC90 DKO M22 - 750mm	2
10	118.023-7	Mangueira hidráulica	Hydraulic hose	Manguera hidráulica	1/4” FGR DKO M16 x MF-3/8NPT - 1700 mm	1
11	118.025-4	Mangueira hidráulica	Hydraulic hose	Manguera hidráulica	1/4” FGR DKO M16 x FGR DKO M16 - 2900mm	1
12	118.027-1	Mangueira hidráulica	Hydraulic hose	Manguera hidráulica	1/4” FGR DKO M16 x FGC90 DKO M16 - 600mm	1
13	139.614-0	Mangueira hidráulica	Hydraulic hose	Manguera hidráulica	1/4” FGR DKO M16 x FGR DKO M16 - 1300mm	1
14	125.615-0	Mangueira hidráulica	Hydraulic hose	Manguera hidráulica	1/4” FGR DKO M16 x FGC90 DKO M16 - 1000mm	1
15	125.626-9	Mangueira hidráulica	Hydraulic hose	Manguera hidráulica	1/4” FGR DKO M16 x FGR DKO M16 - 1100mm	1
16	125.616-4	Mangueira hidráulica	Hydraulic hose	Manguera hidráulica	1/4” FGR DKO M16 x FGR DKO M16 - 600mm	2
17	125.617-8	Mangueira hidráulica	Hydraulic hose	Manguera hidráulica	1/4” FGR DKO M16 x FGC90 DKO M16 - 800mm	1
18	128.447-0	Mangueira hidráulica	Hydraulic hose	Manguera hidráulica	1/4” FGR DKO M16 x FGC90 DKO M16 - 1500mm	1
19	121.875-3	Mangueira hidráulica	Hydraulic hose	Manguera hidráulica	3/4” FGR DKO M30 x MF-1/2NPT - 1700 mm	2
20	121.936-4	Mangueira hidráulica	Hydraulic hose	Manguera hidráulica	3/4” FGR DKO M30 x FGR DKO M30 - 2900mm	2
21	121.879-8	Mangueira hidráulica	Hydraulic hose	Manguera hidráulica	3/4” FGR DKO M30 x FGR DKO M30 - 600mm	4
22	140.757-4	Mangueira hidráulica	Hydraulic hose	Manguera hidráulica	3/4” FGR DKO M30 x FGC90 DKO M30 - 1400mm	2
23	121.944-1	Mangueira hidráulica	Hydraulic hose	Manguera hidráulica	3/4” FGR DKO M30 x FGC90 DKO M30 - 1000mm	2
24	121.941-0	Mangueira hidráulica	Hydraulic hose	Manguera hidráulica	3/4” FGR DKO M30 x FGR DKO M30 - 1100mm	4
25	121.877-0	Mangueira hidráulica	Hydraulic hose	Manguera hidráulica	3/4” FGR DKO M30 x FGC90 DKO M30 - 800mm	2
26	126.202-0	Mangueira hidráulica	Hydraulic hose	Manguera hidráulica	3/4” FGR DKO M30 x FGC90 DKO M30 - 1200mm	2
27	124.937-7	Bloco de Comando	Hydraulic control block	Comando hidráulico	HFB130619	1
28	114.947-4	Tubo encanador hidráulico	Hydraulic tube	Tubo hidráulico	15x1,5x2100x550x300MF (M22x1,5xTB15)	4
29	055.195-3	Tubo encanador hidráulico	Hydraulic tube	Tubo hidráulico	15x1,5x500x500MF (M22x1,5xTB15)	2
30	018.263-8	Tubo encanador hidráulico	Hydraulic tube	Tubo hidráulico	15x1,5x2600xMF (M22x1,5xTB15)	2
31	121.947-2	Tubo encanador hidráulico	Hydraulic tube	Tubo hidráulico	22x2,0x2100x550x300MF (M30x2,0xTB22)	2
32	121.948-6	Tubo encanador hidráulico	Hydraulic tube	Tubo hidráulico	22x2,0x500x500MF (M30x2,0xTB22)	2
33	121.808-2	Tubo encanador hidráulico	Hydraulic tube	Tubo hidráulico	22x2,0x1000xMF (M30x2,0xTB22)	3
34	121.949-0	Tubo encanador hidráulico	Hydraulic tube	Tubo hidráulico	22x2,0x2600xMF (M30x2,0xTB22)	4
35	121.950-1	Tubo encanador hidráulico	Hydraulic tube	Tubo hidráulico	22x2,0x2400xMF (M30x2,0xTB22)	1
36	121.951-5	Tubo encanador hidráulico	Hydraulic tube	Tubo hidráulico	22x2,0x1500xMF (M30x2,0xTB22)	2
37	124.768-3	Tubo encanador hidráulico	Hydraulic tube	Tubo hidráulico	22x2,0x1200xMF (M30x2,0xTB22)	1
38	118.087-9	Tubo encanador hidráulico	Hydraulic tube	Tubo hidráulico	10x1,5x2100x550x300MF (M16x1,5xTB10)	1
39	125.622-4	Tubo encanador hidráulico	Hydraulic tube	Tubo hidráulico	10x1,5x500x500xMF (M16x1,5xTB10)	1
40	121.952-9	Tubo encanador hidráulico	Hydraulic tube	Tubo hidráulico	10x1,5x1000xMF (M16x1,5xTB10)	2
41	125.625-5	Tubo encanador hidráulico	Hydraulic tube	Tubo hidráulico	10x1,5x1500xMF (M16x1,5xTB10)	1
42	136.749-8	Tubo encanador hidráulico	Hydraulic tube	Tubo hidráulico	10x1,5x1200xMF (M16x1,5xTB10)	1
43	125.623-8	Tubo encanador hidráulico	Hydraulic tube	Tubo hidráulico	10x1,5x2600xMF (M16x1,5xTB10)	2
44	011.187-1	Engate Rápido	Quick coupling	Acoplamiento rápido	1/2” NPT	6

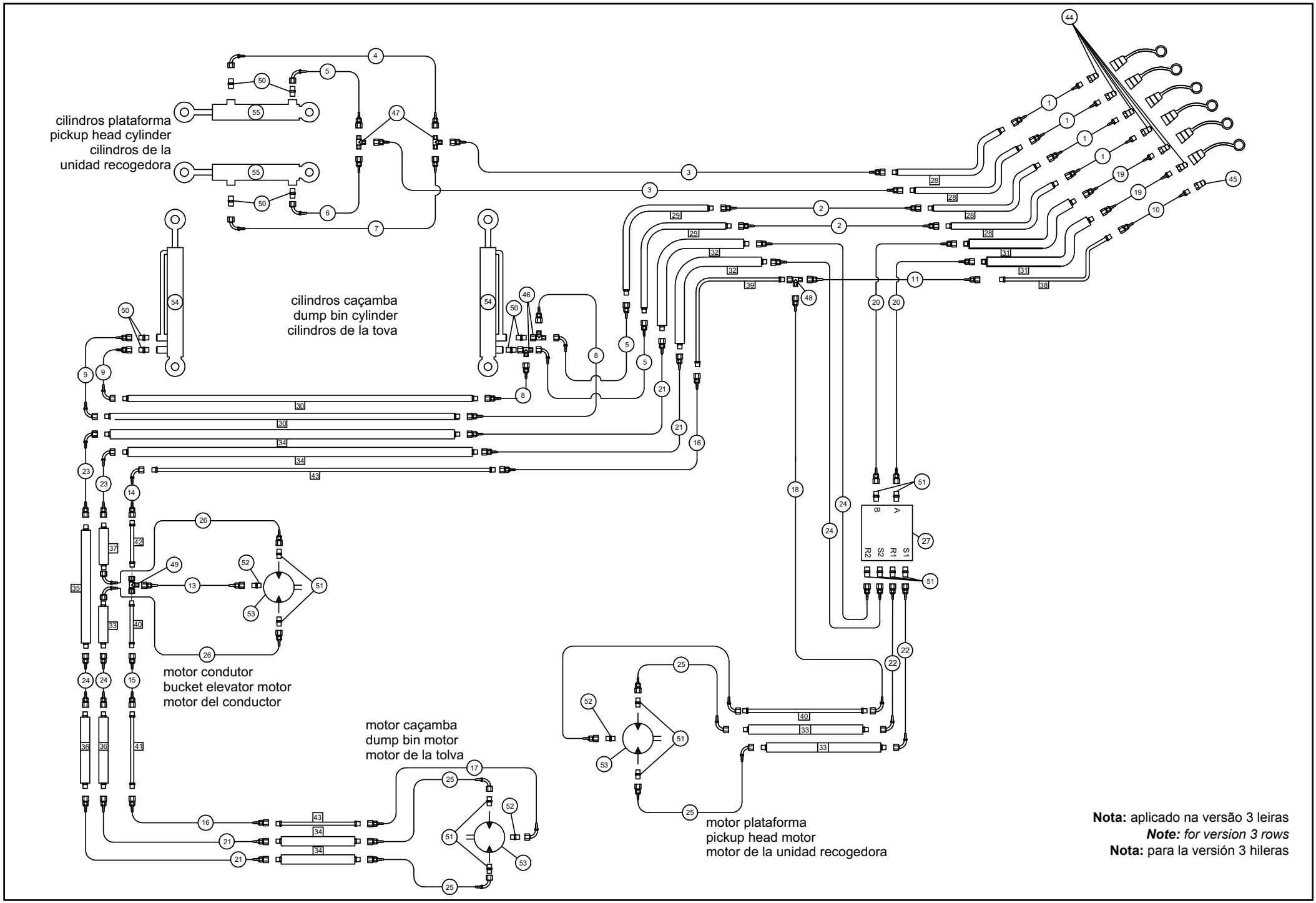
cilindros plataforma
pickup head cylinder
cilindros de la
unidad recogedora
cilindros caçamba
dump bin cylinder
cilindros de la tova
motor condutor
bucket elevator motor
motor del conductor
motor caçamba
dump bin motor
motor de la tolva
motor plataforma
pickup head motor
motor de la unidad recogedora
A
B
S1
R1
S2
R2
Nota: aplicado na versão 3 leiras
Note: for version 3 rows
Nota: para la versión 3 hileras

140.750-9		Conjunto Hidráulico Hydraulic Unit Conjunto Hidráulico			**Nota:** aplicado na versão 3 leiras ***Note:*** *for version 3 rows* **Nota:** para la versión 3 hileras	
It.	**Código/Code**	**Descrição**	**Description**	**Descripción**	**Especificações / Spec. / Espec.**	**Qtd.**
45	117.377-4	Engate Rápido	Quick coupling	Acoplamiento rápido	3/8” NPT	1
46	118.655-0	Terminal Tee	Tee connector	Conector en T	MF Lat. x MF Centro x FG Lat. DKO M22x1.5xTB15	2
47	118.654-7	Terminal Tee	Tee connector	Conector en T	MF Lat. x MF Centro x MF Lat. DKO M22x1.5xTB15	2
48	124.841-4	Terminal Tee	Tee connector	Conector en T	MF Lat. x MF Centro x FG Lat. DKO M16x1.5xTB10	2
49	121.986-7	Terminal Tee	Tee connector	Conector en T	FG Lat. x MF Centro x FG Lat. DKO M16x1,5xTB10	1
50	111.273-6	Terminal Adaptador	Adaptor fitting	Conector adaptador	MF 3/4”UNF 0-Ring x M22x1,5xTB15	8
51	121.871-9	Terminal Adaptador	Adaptor fitting	Conector adaptador	MF 7/8”UNF 0-Ring x M30x2,0xTB22	14
52	118.040-5	Terminal Adaptador	Adaptor fitting	Conector adaptador	MF 7/16”UNF 0-Ring x M16x1,5xTB10	4
53	060.175-0	Motor hidráulico	Hydraulic motor	Motor hidráulico	OMS 315 - 1.1/4” - 7/8” O-ring - SAE A2	3
54	015.284-1	Cilindro Hidráulico	Hydraulic Cylinder	Cilindro Hidráulico	3.1/2” x 2.1/2” x 2287mm	2
55	067.241-1	Cilindro Hidráulico	Hydraulic Cylinder	Cilindro Hidráulico	3” x 1.1/2” x 302,5mm	2

Anotações:

Anotações:

A atualização e o aprimoramento de seus produtos são objetivos constantes da MIAC / COLOMBO, que se reserva o direito de introduzir modificações em seus componentes e acessórios sem aviso prévio.
One of COLOMBO / MIAC priorities is to continuously update and improve their products, for which they reserve the right to introduce modifications to product components and accessories without prior notice.
La actualización y la mejora de sus productos, son objetivos constantes del COLOMBO / MIAC, que se reserva el derecho a introducir modificaciones en sus componentes y accesorios sin previo aviso.

Anotações: